Նոր Կտակարան

Ավետարանի հիմունքների ուսուցչի ձեռնարկ

Նոր Կտակարան

Ավետարանի հիմունքների ուսուցչի ձեռնարկ

Տպագրված է
Հիսուս Քրիստոսի Վերջին Օրերի Սրբերի Եկեղեցու կողմից

Գրքի շապիկին՝ Կարլ Բլոխ. Սարի Քարոզը:
Օգտագործվում է Ֆրիդերիկսբորգի ազգային պատմական թանգարանի թույլտվությամբ:

© 1998թ. Հիսուս Քրիստոսի Վերջին Օրերի Սրբերի Եկեղեցի

Բոլոր իրավունքները վերապահված են:

Printed in the United States of America

Անգլերեն օրինակի հաստատումը՝ 1/98թ.
Թարգմանության հաստատումը՝ 1/98թ.

New Testament Gospel Doctrine Teacher's Manual թարգմանությունը

35681 201
Armenian East

Բովանդակություն

	Դասի համար ու վերնագիր	Էջ
	Օգնություն ուսուցչին	V
1	«Որ հավատաք, թե Հիսուսն է Քրիստոսը» (Եսայիա 61:1–3, Ջոզեֆ Սմիթի թարգմանություն, Ղուկաս 3:4–11, Հովհաննես 1:1–14; 20:31)	1
2	«Թող իմ անձը փառավորի Տիրոջը» (Ղուկաս 1, Մաթեոս 1)	5
3	«Այսօր ձեզ Փրկիչ ծնվեցավ»: (Ղուկաս 2, Մաթեոս 2)	9
4	«Պատրաստ արեք Տիրոջ ճանապարհը»: (Մաթեոս 3–4; Հովհաննես 1:35–51)	13
5	«Վերստին ծնվել» (Հովհաննես 3–4)	18
6	«Իրենց ուռկանները թողած նրա հետևից գնացին» (Ղուկաս 4:14–32, 5, 6:12–16, Մաթեոս 10)	22
7	«Նա մեր հիվանդությունները վեր առավ և մեր ցավերը կրեց» (Մարկոս 1–2, 4:35–41, 5, Ղուկաս 7:11–17)	26
8	Սարի քարոզը. «Ավելի գերազանց ճանապարհ» (Մաթեոս 5)	30
9	«Առաջ Աստծո արքայությունը խնդրեք» (Մաթեոս 6–7)	35
10	«Ձեզ վրա արեք իմ լուծը և ինձանից սովորեցեք» (Մաթեոս 11:28–30, 12:1–13, Ղուկաս 7:36–50, 13:10–17)	40
11	«Եվ նրանց հետ շատ բաներ խոսեց առակներով ասելով» (Մաթեոս 13)	44
12	«Ես եմ կյանքի հացը» (Հովհաննես 5–6, Մարկոս 6:30–44, Մաթեոս 14:22–33)	48
13	«Ես կտամ քեզ երկնքի արքայության բանալիները» (Մաթեոս 15:21–17:9)	53
14	«Եվ իմ ընկերն ո՞վ է» (Մաթեոս 18, Ղուկաս 10)	57
15	«Ես եմ աշխարհի լույսը» (Հովհաննես 7–8)	61
16	«Կույր էի և հիմա տեսնում եմ» (Հովհաննես 9–10)	65
17	«Ի՞նչ գործեմ, որ հավիտենական կյանքը ժառանգեմ» (Մարկոս 10:17–30, 12:41–44, Ղուկաս 12:13–21, 14, 16)	69
18	«Իմ որդին կորած էր և կենդանացավ» (Ղուկաս 15, 17)	73
19	«Քո հավատքը ապրեցրեց քեզ» (Ղուկաս 18:1–8, 35–43, 19:1–10, Հովհաննես 11)	77
20	«Վայ ձեզ, . . . կեղծավորներ» (Մաթեոս 21–23, Հովհաննես 12:1–8)	81
21	«Ի՞նչ կլինի քո գալստյան նշանը» (Ջոզեֆ Սմիթ – Մաթեոս [Մաթեոս 24])	86
22	«Ժառանգեցեք ձեզ համար պատրաստված թագավորությունը» (Մաթեոս 25)	90
23	«Ինչպես ես ձեզ սիրեցի, որ դուք էլ իրար սիրեք» (Ղուկաս 22:1–38, Հովհաննես 13–15)	94
24	«Սա է հավիտենական կյանքը» (Հովհաննես 16–17)	98
25	«Ոչ թե իմ կամքը՝ բայց քո կամքը լինի» (Մաթեոս 26:36–46, Մարկոս 14:32–42, Ղուկաս 22:39–46)	103

26	«Ես դրա համար եմ ծնվել» (Մաթևոս 26:47–27:66, Մարկոս 14:43–15:39, Ղուկաս 22:47–23:56, Հովհաննես 18–19)	107
27	«Այստեղ չէ. որովհետև հարություն առավ» (Մաթևոս 28, Ղուկաս 24, Հովհաննես 20–21)	112
28	«Վկաներն ենք մենք» (Գործք 1–5)	116
29	«Աշակերտները շատացան» (Գործք 6–9)	121
30	«Աստված աչառ չէ» (Գործք 10–14, 15:1–35)	125
31	«Եվ Եկեղեցիները հավատքով հաստատվում էին» (Գործք 15:36–18:22, Թեսաղոնիկեցիս Ա և Բ)	129
32	«Հոգով ենք ապրում» (Գործք 18:23–20:38, Գաղատացիս)	133
33	«Դուք Աստծո տաճար եք» (Կորինթացիս Ա 1–6)	137
34	«Եվ ինչպես պատվիրեցի ձեզ, այն պատվիրանը պահում եք» (Կորինթացիս Ա 11–16)	141
35	«Հաշտվեցեք Աստծո հետ» (Կորինթացիս Բ)	146
36	«Աստուծո սիրելիներդ՝ կանչված Սուրբերիդ» (Հռովմայեցիս)	150
37	Հիսուս Քրիստոսը՝ «Հավատի զորագլուխը և կատարողը» (Եբրայեցիս)	154
38	«Ինչպես ինձ համար վկայեցիր» (Գործք 21–28)	158
39	«Սրբերի կատարելության համար» (Եթեսացիս)	162
40	«Ամեն բան կարող եմ ինձ զորացնող Քրիստոսով» (Փիլիպպեցիս, Կողոսացիս, Փիլիմոն)	166
41	«Ընթացքը կատարեցի» (Տիմոթեոս Ա և Բ, Տիտոս)	170
42	«Անարատ կրոն» (Հակոբոս)	174
43	«Ընտիր ազգ եք» (Պետրոս Ա և Բ, Հուդա)	178
44	«Աստված սեր է» (Հովհաննես Ա, Բ և Գ)	182
45	«Ով որ հաղթե, ամենը կժառանգե» (Հայտնություն 1–3, 12)	186
46	«Նա կբնակվե նրանց հետ, և նրանք կլինեն նրան ժողովուրդ» (Հայտնություն 5–6, 19–22)	192

Օգնություն ուսուցչին

Հարություն առնելուց հետո Տերը հայտնվեց իր Առաքյալներին, նա կրկին հայտնվեց նրանց խմբի առաջ Գալիլեյան ծովի մոտ: Լինելով նրանց հետ նա երեք անգամ հարցրեց Պետրոսին. «Սիրու՞մ ես ինձ»: Ամեն անգամ Պետրոսը պատասխանում էր. «Դու գիտես, որ ես սիրում եմ քեզ»: Պատասխանելով Պետրոսին Տերն ասում էր. «Արածեցրու իմ գառները . . . Արածեցրու իմ ոչխարները . . . Արածեցրու իմ ոչխարները»: (Հովհաննես 21:15–17):

Որպես Ավետարանի հիմունքների ուսուցիչ, դուք կարող եք Աստծու հանդեպ ձեր սերը ցուցաբերել նրա գառները արածեցնելով, համոզված լինելով, որ ձեր դասարանի յուրաքանչյուր անդամին հիշել եք ու սնուցել Աստծո բարի խոսքով (տես Մորոնի 6:4): Աստծո խոսքի կարևոր նպատակը օգնելն է մեզ, որ «հավատանք, թե Հիսուսն է Քրիստոսը՝ Աստծո Որդին. և որ հավատալով կյանք ունենանք նորա անունովը» (Հովհաննես 20:31): Ղեկավարվելով Հոգով դուք պետք է կարողանաք օգնել դասարանի անդամներին ամրապնդել Փրկչի մասին իրենց վկայությունները, իրենց հավատը նրա հանդեպ և Նրա ավետարանով ապրելու իրենց պարտավորությունը: Դուք պետք է կարողանաք օգնել նրանց ստանալ այլ օրհնություններ, որոնք ստացվում են Նոր Կտակարանի անկեղծ ուսումնասիրության շնորհիվ, ինչպես արտահայտվել է Նախագահ Թոմաս Ս. Մոնսոնը.

«Նոր Կտակարանի ուղերձն արթնացնում է մարդու հոգին: Հույսի շողերը ցրում են հուսահատության ստվերները, վիշտը տեղի է տալիս բերկրանքին և կյանքում կորած լինելու զգացումն անհետանում է ի շնորհիվ գիտելիքի, որ մեր Երկնային Հայրը ճանաչում է յուրաքանչյուրիս» (“The Spirit Giveth Life,” Ensign, June 1997, 2):

Ուսուցանել Հոգու օգնությամբ

Պատրաստելով Ավետարանի հիմունքների դասը, կարևոր է ոգեշնչում և առաջնորդություն փնտրել Սուրբ Հոգուց. «Եվ Հոգին կտրվի ձեզ հավատի ու աղոթքի միջոցով», – ասաց Տերը, – «և, եթե դուք Հոգին չընդունեք՝ դուք չեք սովորեցնի» (Վ և Ու 42:14): Հիշե՛ք, որ Սուրբ Հոգին ձեր դասարանի ուսուցիչն է:

Դուք կարող եք զգալ Սուրբ Հոգին աղոթելով, ծոմ պահելով, գրվածքներն ամեն օր ուսուցանելով և պատվիրանները կատարելով: Պատրաստելով դասը աղոթեք, որ Հոգին օգնի ձեզ հասկանալ գրվածքներն ու դասարանի անդամների կարիքները: Հոգին կարող է նաև օգնել ձեզ գրվածքների քննարկման իմաստալից ձևեր ծրագրավորել ու կիրառել դրանք ձեր կյանքում (տես 1 Նեփի 19:23): Հոգու օգնությամբ դուք արդյունավետ միջոց կհանդիսանաք Աստծո համար իր զավակներին իր իսկ խոսքի ուսուցանման գործում:

Հետևյալ խորհուրդները ձեզ կօգնեն ունենալ Հոգին ձեր դասարանում.

1. Խնդրե՛ք դասարանի անդամներին աղոթել դասի սկզբում և վերջում: Դասի ընթացքում աղոթեք ձեր սրտում, որ Հոգին ղեկավարի ձեզ, բաց անի ձեր դասարանի անդամների սրտերը, վկայի ու ոգեշնչի:
2. Օգտագործե՛ք գրվածքները (տես IV էջի «Կենտրոնանալ գրվածքների վրա» բաժինը):
3. Վկայություն բերե՛ք ոչ միայն դասի վերջում, այլ նաև այն պահերին, երբ Հոգին հուշում է ձեզ: Վկայե՛ք Հիսուս Քրիստոսի մասին: Հաճախակի խնդրե՛ք դասարանի անդամներին բերել իրենց վկայությունները:
4. Օգտագործե՛ք օրհներգեր, Երեխաների խմբի երգեր և այլ սուրբ երաժշտություն դասարանի անդամների սրտերը պատրաստելու Հոգու ներշնչանքը զգալու համար:

5. Արտահայտե՛ք ձեր սերը դասարանի անդամների, մյուսների, Երկնային Հոր և Հիսուս Քրիստոսի նկատմամբ:

6. Պատմե՛ք ձեր ըմբռնումների, զգացմունքների ու փորձությունների մասին, որոնք կապված են դասի նյութի հետ: Հրավիրեք դասարանի անդամներին նույն կերպ վարվել: Դասարանի անդամները ևս կարող են պատմել, թե ինչպես են իրենք կիրառում նախորդ դասերին քննարկված սկզբունքները:

Կենտրոնանալ գրվածքների վրա

Երեց Բոյդ Ք. Փաքերն ուսուցանել է. «Ճշմարիտ վարդապետությունն ու գաղափարը փոխում են վերաբերմունքն ու վարքը» (in Conference Report, Oct. 1986, 20; or *Ensign,* Nov. 1986, 17): Նախապատրաստության ու դասի ընթացքում ուշադրություն դարձրե՛ք ավետարանի փրկման սկզբունքերի վրա, ինչպես ներկայացվում է գրվածքներում ու վերջին օրերի մարգարեների ուսմունքներում: Դա պահանջում է, որ ջանասիրաբար ու աղոթքներով ուսումնասիրեք գրվածքներն: Աստված մեզ պատվիրել է ձգտել ոչ թե հայտարարել, այլ՝ ի սկզբանե հասկանալ իր խոսքը և եթե գրվածքներն ուսումնասիրելով ստանանք իր խոսքը, ապա Աստված խոստացել է, որ մեր լեզուն կարձակվի. ապա եթե փափագենք, ապա կունենանք իր Հոգին ու իր խոսքը, այո, կունենանք Աստծո զորությունը մարդկանց համոզելու համար» (տես Վ և Ու 11:21):

Խրախուսե՛ք դասարանի անդամներին գրվածքներն ամեն շաբաթ դասարան բերել: Քննարկման ժամանակ միասին կարդացեք հատվածներ գրվածքներից: Հնարավորության դեպքում օգտագործեք գրվածքների Վերջին օրերի հրատարակչությունները:

Դասարանի յուրաքանչյուր անդամին պետք է տրվի *«Դասարանի անդամի Նոր Կտակարանի ուսումնական ուղեցույց»*-ի կրկնօրինակը (35682): Այդ գրքույկը կօգնի դասարանի անդամներին կատարելագործել իրենց ուսումնասիրելու հմտությունն ու օգտվել գրվածքներից հարցերի պատասխաններն ստանալու համար: Այն կօգնի նրանց հասկանալ գրվածքներն, կիրառել դրանք, պատրաստվել դասարանում քննարկել դրանք ու օգտագործել ընտանեկան քննարկումների ժամանակ:

Ինչպես օգտվել այս ձեռնարկից

Այս ձեռնարկը կօգնի ձեզ ուսուցանել գրվածքներում զետեղված ավետարանի վարդապետությունները: Այն ուղղված է երիտասարդների ու մեծահասակների Ավետարանի Հիմունքների դասարաններին և օգտագործվելու է պարբերաբար՝ մեկ տարի յուրաքանչյուր չորս տարվա ընթացքում: Դասերն ուսուցանելիս անհրաժեշտություն չկա օգտագործել լրացուցիչ մեջբերումներ ու բացատրություններ:

Այս ձեռնարկի դասերը պարունակում են ավելի շատ նյութ, քան դուք կարող եք դասավանդել մեկ դասի ընթացքում: Տիրոջ Հոգու օգնությամբ ընտրեք գրվածքների պատմվածքները, հարցերը և մյուս դասերի նյութերը, որոնք ավելի են համապատասխանում դասարանի անդամների կարիքներին:

Յուրաքանչյուր դաս պարունակում է հետևյալ բաժինները.

1. *Վերնագիր.* Վերնագիրը բաղկացած է երկու մասից՝ համառոտ նկարագրությունից կամ մեջբերումից և այն գրվածքից, որը դուք պետք է կարդաք դասը նախապատրաստելուց առաջ:

2. *Նպատակ.* Նպատակային բաժնում առաջարկվում է հիմնական մի գաղափար, որի շուրջը պետք է կենտրոնացնեք ձեր միտքը դասավանդելու պատրաստվելիս:

3. *Նախապատրաստություն.* Այս բաժինը ամփոփում է գրվածքի պատմվածքները և ընդգրկում է առաջարկություններ, որոնք կօգնեն ձեզ ավելի արդյունավետ ուսուցանել:

Այս բաժինը կարող է ընդգրկել նաև լրացուցիչ գրականություն և այլ առաջարկություններ նախապատրաստման համար, օրինակ, թե ինչ նյութեր կարող եք բերել դասարան:

4. *Ուշադրության միջոցառում.* Այս բաժինը բաղկացած է պարզ միջոցառումից, առարկայական դասից կամ հարցերից, որոնք կօգնեն դասարանի անդամներին պատրաստ լինել սովորելուն, մասնակցելուն և Հոգու ազդեցությունը զգալուն: Անկախ այն բանից կօգտագործեք ձեռնարկի ուշադրության, թե ձեր սեփական միջոցառումը, կարևոր է դասարանի անդամների ուշադրությունը կենտրոնացնել հենց դասի սկզբից: Միջոցառումը պետք է լինի հակիրճ:

5. *Գրվածքների քննարկում ու կիրառում.* Այս բաժինն ընդգրկում է դասի հիմնական մասը: Աղոթքներով ուսումնասիրե՛ք դասը, որ կարողանաք արդյունավետ ուսուցանել ու քննարկել այն: Օգտվեք «Դասարանի քննարկումների խրախուսում» և «Բազմազանորեն ուսուցանել գրվածքները» (էջեր VII–VIII) բաժինների առաջարկություններից, որպեսզի կարողանաք զանազանել ուսուցանման ձևերը և գրավել դասարանի անդամների ուշադրությունը:

6. *Եզրակացություն.* Այս բաժինն օգնում է ձեզ ամփոփել դասը և խրախուսում է դասարանի անդամներին օգտագործել կյանքում ձեր ուսուցանած սկզբունքները: Այն հիշեցնում է ձեզ նաև վկայություն բերելու մասին: Յուրաքանչյուր դասի վերջում բավարար ժամանակ հատկացրեք ամփոփման համար:

7. *Ուսուցանման լրացուցիչ գաղափարներ.* Այս բաժինն ընդգրկված է ձեռնարկի գրեթե բոլոր դասերում: Այն կարող է ընդգրկել լրացուցիչ ճշմարտություններ գրվածքներից, ուսուցանման տարբեր մոտեցումներ, միջոցառումներ կամ այլ առաջարկություններ, որոնք լրացնում են դասի հիմնական միտքը: Դուք կարող եք օգտագործել այդ գաղափարները դասի ընթացքում:

Վերանայե՛ք յուրաքանչյուր դասը առնվազն մեկ շաբաթ առաջ: Նախօրոք կարդալով և ուսումնասիրելով դասի նյութը շաբաթվա ընթացքում ձեզ մոտ կառաջանան մտքեր և տպավորություններ, որոնք կօգնեն ձեզ դասը սովորեցնելիս: Շաբաթվա ընթացքում խորհելով դասի մասին աղոթեք, որպեսզի Հոգին առաջնորդի ձեզ: Հավատացե՛ք որ Տերը կօրհնի ձեզ:

Դասարանային քննարկումների խրախուսում

Սովորաբար, դուք չպետք է դասախոսություններ կարդաք: Դրա փոխարեն օգնե՛ք դասարանի անդամներին էական մասնակցություն ցուցաբերել գրվածքների քննարկմանը: Դասարանի անդամների մասնակցությունն օգտակար է իրենց համար:

1. Առավելագույնս ուսումնասիրել գրվածքները:
2. Սովորել կիրառել ավետարանի սկզբունքները:
3. Առավել պարտավորվածություն զգալ ապրելու ըստ ավետարանի:
4. Դասարան հրավիրել Հոգուն:
5. Սովորեցնել ու խրատել միմյանց (Վ և Ու 88:122), որպեսզի օգուտ քաղվի փոխադարձ պարգևներից, գիտելիքներից, փորձառություններից ու վկայություններից:

Դասարանի քննարկումները պետք է օգնեն անդամներին գալ Քրիստոսի մոտ ու ապրել նրա հետևորդների նման: Փոխե՛ք քննարկման նյութը, եթե այն չի ծառայում այդ նպատակներին:

Այս ձեռնարկի հարցերն ուսումնասիրելիս փնտրե՛ք Հոգու ազդեցությունը և որոշե՛ք, թե ո՞ր հարցերը քննարկել: Ձեռնարկում բերվում են մեջբերումներ գրվածքներից, որոնք

կօգնեն ձեզ ու դասարանի անդամներին պատասխանել այս բոլոր հարցերին: Այլ հարցերի պատասխանները կարելի է ստանալ ելնելով դասարանի անդամների փորձից:

Գրվածքների դասարանի անդամների կիրառման նպաստելն ավելի կարևոր է, քան ձեր պատրաստած դասի լրիվ շարադրանքը: Եթե դասարանի անդամները սովորում են քննարկման ժամանակ, ապա ավելի օգտակար է շարունակել քննարկումը, քան փորձել շարադրել ամբողջ դասի նյութը:

Դասարանում քննարկում անցկացնելը խրախուսելու համար օգտագործե՛ք հետևյալ ուղեցույցները.

1. Տվե՛ք այնպիսի հարցեր, որոնք պահանջում են ոչ թե «այո» կամ «ոչ» պատասխաններ, այլ՝ խորհում ու քննարկում: Քննարկման խրախուսման համար ավելի արդյունավետ են հարցերը, որոնք սկսվում են ինչու՞, ինչպե՞ս, ո՞վ, ի՞նչ, ե՞րբ կամ որտե՞ղ բառերով:
2. Խրախուսե՛ք դասարանի անդամներին պատմել իրենց ունեցած փորձերի մասին, որոնք ցույց են տալիս, թե ինչպե՞ս կարելի է կիրառել կյանքում գրվածքներում պարունակվող սկզբունքներն ու վարդապետությունները: Խրախուսե՛ք նրանց պատմել այն մասինն, թե իրենց կարծիքով ի՞նչ են սովորում գրվածքներից: Դրական արտահայտվեք նրանց պատմությունների մասին:
3. Ուշադիր եղե՛ք դասարանի յուրաքանչյուր անդամի կարիքների նկատմամբ: Չնայած դասարանի բոլոր անդամները խրախուսվում են մասնակցել դասարանի քննարկումներին, այնուամենայնիվ նրանցից ոմանք կարող են տատանվել այդ հարցում: Դուք պետք է ձգտեք առանձին խոսել նրանց հետ, որպեսզի իմանաք, թե ինչպե՞ս են նրանք վերաբերվում բարձրաձայն ընթերցմանը կամ դասին մասնակցելուն: Ուշադիր եղեք և հետևեք, որ հանկարծ չստիպեք այդ անդամներին պատասխանել բոլորի ներկայությամբ որպեսզի չշփոթեցնեք նրանց:
4. Դասարանի անդամներին տվե՛ք մեջբերումներ գրվածքներից, որպեսզի օգնեք նրանց գտնել որոշ հարցերի պատասխանները:
5. Խրախուսեք դասարանի անդամներին ամեն շաբաթ ուսումնասիրելով *«Դասարանի անդամի Նոր Կտակարանի ուսումնական ուղեցույց»*-ում հանձնարարված դասը մտածել առաջարկված հարցերի մասին: Յուրաքանչյուր դասին պատրաստվելիս մտածեք, թե ինչպե՞ս կարելի է դասարանում քննարկել այդ հարցերը: Դասարանի անդամներին ավելի հեշտ կլինի մասնակցել քննարկումներին, եթե նրանք արդեն ուսումնասիրած լինեն նյութը և, եթե դուք տաք այնպիսի հարցեր, որոնց պատասխանները նրանք պատրաստել են:

Բազմակողմանի ուսուցանել գրվածքները

Ավելի արդյունավետ ու բազմազան ձևով գրվածքներն ուսուցանելու համար օգտագործեք հետևյալ առաջարկությունները:

1. Օգնեք դասարանի անդամներին հասկանալ, թե ինչ են գրվածքները սովորեցնում Հիսուս Քրիստոսի մասին: Հարցրեք նրանց, թե ինչպես են որոշ հատվածներ ամրապնդում նրանց հավատը Փրկչի հանդեպ և օգնեք նրանց զգալ նրա սերը:
2. Խնդրե՛ք դասարանի անդամներին մտածել ու պատմել, թե ինչպե՞ս կարող են կիրառել գրվածքների հատվածները նրանց կյանքում: Թող նրանք ընտրված հատվածները մտովի կոչեն իրենց անուններով:
3. Ի լրացումս վարդապետության ուսուցանման ընտրեցե՛ք հավատ առաջացնող համապատասխան պատմությունները Նոր Կտակարանից և համոզվելով, որ դրանք հասկանալի են դասարանի անդամներին քննարկե՛ք դրանց կիրառման ձևերը:

4. Թո՛ղ դասարանի անդամները գտնեն բառեր, դարձվածքներ կամ գաղափարներ, որոնք հաճախ կրկնվում են գրվածքի հատվածում կամ հատուկ նշանակություն ունեն նրանց համար:
5. Գրատախտակի վրա գրե՛ք դարձվածքներ, հիմնական բառեր կամ հարցեր, որոնք վերաբերում են գրվածքի պատմությանը: Այնուհետև, կարդացե՛ք կամ համառոտակի պատմեք պատմությունը: Երբ դասարանի անդամները լսում են դարձվածքները, հիմնական բառերը կամ հարցերի պատասխանները՝ կանգ առեք ու քննարկե՛ք դրանք:
6. Մորմոնի Գրքում «այսպիսով տեսնում ենք» դարձվածքն օգտագործվում է ուսուցանված սկզբունքներն ամփոփելու համար (տես, օրինակ, Հելաման 3:28): Գրվածքի հատվածը քննարկելուց հետո խնդրե՛ք դասարանի անդամներին բացատրել «այսպիսով տեսնում ենք» դարձվածքը պարունակող հատվածը:
7. Գտե՛ք ու քննարկե՛ք այն խորհրդանիշները, որոնք օգտագործվում են Նոր Կտակարանում: Օրինակ, փեսան ու հարսը ներկայացնում են Փրկչին ու իր մարդկանց (Մաթեոս 9:15):
8. Ուշադրություն դարձրե՛ք, թե ինչպե՞ս կարող են գրվածքներում մարդիկ կամ իրադարձություններ հակադրվել միմյանց:
9. Բեմականացում կազմակերպե՛ք խնդրելով դասարանի անդամներին բարձրաձայն կարդալ գրվածքների պատմություններից տարբեր մարդկանց խոսքերը: Համոզվե՛ք, որ բեմականացումը կատարվում է գրվածքների հանդեպ հարգանքի խոր զգացումով:
10. Բաժանե՛ք դասարանը երկու կամ ավելի փոքր խմբերի: Վերանայելով գրվածքի պատմությունը թող յուրաքանչյուր խումբ գրի առնի ուսուցանված սկզբունքներն ու վարդապետությունները: Այնուհետև թող խմբերը հերթով քննարկեն իրենց կյանքում այդ ուսմունքների կիրառման ձևերը:
11. Խնդրե՛ք դասարանի անդամներին բերել մատիտներ՝ քննարկելիս կարևոր հատվածներն ընդգծելու համար:

Նոր անդամներին աջակցելը

Որպես Ավետարանի հիմունքների ուսուցիչ դուք կարող եք Եկեղեցու համեմատաբար նոր անդամներին ուսուցանելու հնարավորություն ունենալ: Ձեր ուսուցումը կարող է նպաստել նոր անդամներին կայուն հավատի ձեռք բերմանը:

Առաջին Նախագահությունն ասել է. «Եկեղեցու յուրաքանչյուր անդամ սիրվելու և սնուցվելու կարիք ունի, հատկապես մկրտությունից հետո առաջին մի քանի ամիսների ընթացքում: Երբ նոր անդամների նկատմամբ Աստծո խոսքի ուսումնասիրության շնորհիվ անկեղծ ընկերություն, ծառայելու հնարավորություն և հոգևոր սնուցում է ցուցաբերվում, ապա նրանց դարձը կայունանում է և նրանք դառնում են «սուրբերի հետ քաղաքացիներ և Աստծո ընտանիքներ» (Եփեսացիս 2:19)» (Առաջին Նախագահության նամակ, 1997թ., 15 մայիսի):

Ավետարանի ուսուցանում երիտասարդներին

Եթե դուք սովորեցնում եք երիտասարդներին, ապա հիշեք, որ հաճախ նրանք ակտիվ մասնակցության ու քննարկված վարդապետությունները պատկերավոր տեսնելու կարիքն ունեն: Տեսաժապավենների, նկարների, ձեռնարկում առաջարկվող միջոցառումների կիրառումը ձեր կողմից կարող է նպաստել երիտասարդության հետաքրքրվելուն դասերով: Երիտասարդությանը Ավետարանն ուսուցանելու վերաբերյալ այլ խորհուրդներ ստանալու համար դիմեք հետևյալ ձեռնարկներին՝ *Teaching – No Greater Call* (33043), *Teaching Guidebook* (34595):

«Որ հավատաք, թե Հիսուսն է Քրիստոսը»

Դաս
1

Եսայիայի 61:1–3; Ջոզեֆ Սմիթի թարգմանություն, Ղուկաս 3:4–11; Հովհաննես 1:1–14; 20:31

Նպատակ

Խրախուսել դասարանի անդամներին ամրապնդել իրենց վկայությունները Հիսուս Քրիստոսի մասին Նոր Կտակարանն ուսումնասիրելով:

Նախապատրաստություն

1. Կարդացե՛ք հետևյալ գրվածքները, խորհե՛ք և աղոթե՛ք.

   ա. Եսայիայի 61:1–3; Ջոզեֆ Սմիթի թարգմանություն, Ղուկաս 3:4–11: Եսայիայի և Հովհաննես Մկրտիչի մարգարեությունը Փրկչի առաքելության մասին:

   բ. Հովհաննես 1:1–14; 20:31: Հովհաննես Առաքյալը վկայում է, որ Հիսուս Քրիստոսը «ճշմարիտ լույս էր»: Նա հայտարարում է, որ իր այս վկայության գրի առնելու նպատակն է օգնել մյուսներին «հավատալ, թե Հիսուսն է Քրիստոսը»:

2. Վերցրե՛ք *«Դասարանի անդամի Նոր Կտակարանի ուսումնական ուղեցույց»*-ի մի օրինակ (35682) դասարանի յուրաքանչյուր անդամի համար: (Ծուխը պետք է պատվիրի այդ ուղեցույցները հաջորդ տարվա համար անհրաժեշտ դասագրքերի հետ միասին: Եպիսկոպոսության անդամը պետք է տա ուղեցույցները Կիրակնօրյա դպրոցի նախագահությանը:)

3. Եթե, դուք ցանկանում եք անցկացնել ուշադրության միջոցառում՝ խնդրեք դասարանի մի քանի անդամներին պատրաստվել կարդալ կամ ամփոփել նրանց ամենասիրելի հատվածը Նոր Կտակարանից և հակիրճ բացատրել, թե ինչու՞ է այդ հատվածը ոգեշնչող է կամ օգտակար իրենց համար:

4. Եթե ունեք համապատասխան նկարները, ապա օգտագործեք դրանք դասի ընթացքում: Եսայիան գրում է Քրիստոսի Ծնունդի մասին (62339; Ավետարանը արվեստում նկարների հավաքածու 113) և Հովհաննեսը քարոզում է անապատում (62132; Ավետարանը արվեստում նկարների հավաքածու 207): Եթե դուք անցկացնում եք ուշադրության միջոցառում՝ բերեք ևս մի քանի նկարներ, որոնք պատկերում են իրադարձություններ Նոր Կտակարանից. Հիսուսը բուժում է կույր մարդուն (62145; Ավետարանը արվեստում նկարների հավաքածու 213), Մարիամն ու հարություն առած Տերը (62186; Ավետարանը արվեստում նկարների հավաքածու 233):

5. Առաջարկություն ուսուցանման համար. Խրախուսե՛ք դասարանի անդամներին ամեն շաբաթ կատարել հանձնարարված ընթերցումը, որպեսզի պատրաստ լինել դասարանում կարդացածը քննարկելուն: Այդ նախապատրաստությունը կօգնի իրագործել Աստծո խոստումը, որ «նա, ով քարոզում է և նա, ով ստանում [Սուրբ Հոգու օգնությամբ ճշմարտությունը] կհասկանան միմյանց և երկուսն էլ միասին կուսուցանվեն ու կուրախանան» (Վ և Ու 50:22):

Առաջարկվող դասի ընթացքը

Ուշադրության միջոցառում

Դասն սկսե՛ք հետևյալ կամ ձեր ընտրած մի այլ միջոցառմամբ:

Ցուցադրե՛ք նկարներ, որոնք պատկերում են իրադարձություններ Նոր Կտակարանից:

Խնդրե՛ք դասարանի անդամներին խորհել հետևյալ հարցի շուրջը:

- Նոր Կտակարանի ո՞ր պատմությունները կամ ուսմունքներն են որոշակիորեն օգնել կամ ոգեշնչել ձեզ:

Ժամանակ տրամադրեք դասարանի անդամներին մտածելու, ապա հրավիրեք հանձնարարություն ստացած դասարանի յուրաքանչյուր անդամին կարդալ կամ ամփոփել նախընտրած հատվածը Նոր Կտակարանից: Եթե դասարանի մյուս անդամները նույնպես ցանկանում են ներկայացնել իրենց դուր եկած հատվածը թույլ տվեք նրանց արտահայտվել:

Արտահայտե՛ք ձեր զգացմունքները այս տարի Նոր Կտակարանն ուսուցանելու և ուսումնասիրելու հնարավորության մասին: Բացատրեք, որ Նոր Կտակարանի այս տարվա ուսումնասիրության նպատակն օգնելն է դասարանի անդամներին ամրապնդել հավատը Հիսուս Քրիստոսի հանդեպ և ավելի լավ ծանոթանալ նրա կյանքին ու առաքելությանը:

Գրվածքների քննարկում ու կիրառում

Գրվածքներից հետևյալ հատվածներն ուսուցանելիս քննարկե՛ք, թե ինչպե՞ս կիրառել դրանք առօրյա կյանքում: Խրախուսե՛ք դասարանի անդամներին պատմել իրենց ունեցած փորձերի մասին, որոնք կապված են այդ գրվածքների սկզբունքների հետ:

1. **Եսայիայի և Հովհաննես Մկրտիչի մարգարեությունը Փրկչի առաքելության մասին:**

Կարդացե՛ք ու քննարկե՛ք Եսայիա 61:1–3, Ղուկաս 3:4–11 Ջոզեֆ Սմիթի թարգմանությունը: (Ղուկաս 3:4–11 Ջոզեֆ Սմիթի թարգմանությունը զետեղված է Աստվածաշնչի ՎՕՍ հրատարակչության 805–6 էջերի վրա:)

Ցուցադրե՛ք «Եսայիան գրում է Փրկչի ծնունդի մասին» նկարը: Բացատրե՛ք, որ մենք կարող ենք ամրապնդել մեր վկայությունը Հիսուս Քրիստոսի մասին և խորացնել Նոր Կտակարանի հանդեպ ունեցած մեր երախտագիտությունը ուսումնասիրելով Եսայիայի և ուրիշների խոսքերը, ովքեր մարգարեություն են արել Փրկչի առաքելության մասին:

- Փրկչի առաքելության ո՞ր տեսակետներն են նկարագրված Եսայիա 61:1–2 հատվածում: (Գրատախտակին գրի առեք դասարանի անդամների պատասխանները: Պատասխանների թվում կարող են ընդգրկվել ստորև բերվածները:)

  ա. «Աղքատներին ավետիք տալու» (հատված 1):
  բ. «Կոտրած սիրտ ունեցողներին բժշկելու» (հատված 1):
  գ. «Գերիներին ազատություն հրատարակելու» (հատված 1):
  դ. «Բոլոր սգավորներին մխիթարելու» (հատված 2):

- Ինչպե՞ս Հիսուսը իրականացրեց այս մարգարեությունները: (Խրախուսե՛ք դասարանի անդամներին մեջբերումներ անել գրվածքներից և պատմել իրենց ունեցած անձնական փորձի մասին:)

  Նշեք, որ Հիսուսն իր ծառայության սկզբում արտաբերեց այս հատվածը հայտարարելու համար, որ նա Մեսիան է (Ղուկաս 4:16–21; տես դաս 6):

  Ցուցադրե՛ք «Հովհաննես Մկրտիչը քարոզում է անապատում» նկարը: Բացատրե՛ք, որ Հովհաննես Մկրտիչը մարգարեություն էր արել Փրկչի առաքելության մասին նախկան նրա աշխարհիկ ծառայության սկիզբը:

- Ինչպե՞ս էր Հովհաննես Մկրտիչը նկարագրել Փրկչի առաքելությունը: (Տե՛ս Ղուկաս 3:4–9 Ջոզեֆ Սմիթի թարգմանությունը: Գրատախտակին գրի առեք դասարանի անդամների պատասխանները: Եթե չունեք այս հատվածի Ջոզեֆ Սմիթի թարգմանությունը, ապա գրի առեք մարգարեությունները ստորև բերված ձևով:)

  ա. «Մեղքերի թողություն բերել աշխարհին» (հատված 5):
  բ. «Փրկություն բերել հեթանոսական ազգերին» (հատված 5):
  գ. «Միասին հավաքել կորածներին» (հատված 5):
  դ. «Հնարավոր դարձնել ավետարանի քարոզումը հեթանոսներին» (հատված 6):
  ե. «Լույս լինել խավարում նստածների համար» (հատված 7):
  զ. «Հարություն իրականացնել մահից հետո» (հատված 7):
  է. «Դատավոր լինել բոլորի համար» (հատված 9):
  ը. «Հասկացնել հանցանքը բոլոր հանցավոր արարքներ կատարողներին» (հատված 9):

- Ինչպե՞ս Հիսուսն իրականացրեց այս մարգարեությունները: (Խրախուսե՛ք դասարանի անդամներին օրինակներ բերել գրվածքներից և իրենց ունեցած անձնական փորձից:)
- Ի՞նչ եք զգում խորհելով մեզ համար Հիսուսի արածի մասին: Ինչպիսի՞ն կլիներ մեր կյանքը, եթե Հիսուսն այդ չաներ մեզ համար:

2. Հովհաննես Առաքյալը վկայում է, որ Հիսուս Քրիստոսը «ճշմարիտ լույս է»:

Կարդացե՛ք ու քննարկե՛ք Հովհաննես 1:1–14; 20:31 հատվածները:

- Ի՞նչ կարող ենք սովորել Հիսուս Քրիստոսի մասին Հովհաննես 1:1–3, 14 հատվածներից: (Տե՛ս ստորև բերված ցուցակը: Ուշադրություն դարձրեք, որ Հովհաննես 1:1, 14 հատվածի «Բանը» բառը վերաբերում է Փրկչին:)

  ա. Նա «սկզբում էր» Տեր Աստծո հետ (Հովհաննես 1:1–2): Ուշադրություն դարձրեք, որ Փրկչի առաքելությունը սկսվել էր դեռ նախաերկրային աշխարհում՝ Բեթլեհեմում, իր ծնունդից շատ տարիներ առաջ:

  բ. Բանն Աստված էր (Հովհաննես 1:1): Բացատրե՛ք, որ երբ խոսում ենք Աստծո մասին, ապա, սովորաբար, մենք նկատի ենք ունենում Երկնային Հորը: Այնուամենայնիվ «Հին Կտակարանում հիշատակվող Եհովան . . . Որդին է, կամ Հիսուս Քրիստոսը, . . . որը նույնպես Աստված է: Հիսուսն աշխատում էր Հոր ղեկավարությամբ . . . Շատ բաներ, որ գրվածքներում գրված է, թե կատարել է Աստվածն, իրականում կատարել է . . . Հիսուսը» (Bible Dictionary, “God” 681):

  գ. Հիսուսի միջոցով է քարոզվել ավետարանը նախաերկրային աշխարհում (Joseph Smith Translation, John 1:1):

  դ. Ամեն ինչ նրանով եղավ (Հովհաննես 1:3):

  ե. Նա է Աստծո միածին Որդին մարմնում (Հովհաննես 1:14; տես նաև 1 Նեփի 11:14–21): Այս վարդապետությունը քննարկվում է 2-րդ դասում:

- Հովհաննես Առաքյալն ասել է, որ «Նրանով [Հիսուսով] է կյանքը» (Հովհաննես 1:4): Նա վկայել է նաև, որ Հիսուսը «ճշմարիտ Լույս էր, որ ամեն մարդի լուսավորում է, որ գալիս է աշխարհքը» (Հովհաննես 1:9): Ինչպե՞ս է Փրկիչը ձեզ տալիս կյանք ու լույս: (Այս հարցը քննարկելով դասարանի անդամների հետ կարող եք ըստ ցանկության դիմել Հովհաննես 8:12; Կորնթացիս Ա 15:20–22; Մորոնի 7:15–18, 41; Վ և Ու 88:6–14 հատվածներին:)
- Ի՞նչ նպատակով է գրել Հովհաննեսն իր վկայությունը: (Տե՛ս Հովհաննես 20:31:) Ի՞նչ է նշանակում «որ հավատաք, թե Հիսուսն է Քրիստոսը»: (Բացատրեք, որ *Քրիստոսը* հունարեն նշանակում է օծված: Վկայություն ստանալով, որ Հիսուսը Քրիստոս է, մենք իմանում ենք, որ նա Աստծո Որդին է, որն օծվել ու ձեռնադրվել է լինել մեր Փրկիչը:) Ինչպե՞ս կարող է Կիրակնօրյա դպրոցում Նոր Կտակարանի այս տարվա ուսումնասիրությունն ամրապնդել ձեր վկայությունն այն մասին, որ Հիսուսը Քրիստոս է:
- Նոր Կտակարանն ուսումնասիրելիս ինչ՞ կարող ենք ինքներս անել, որպեսզի դասարանում ղեկավարվենք Հոգով: (Տե՛ս Հակոբոս 1:5–6; Վ և Ու 50:17–22; 88:118:)
- Ինչպե՞ս կարող են է Հովհաննես 1:10–14 հատվածների խոսքերը վերաբերել մեզ, եթե մենք չենք եղել երկրի վրա Փրկչի մահկանացու ծառայության ժամանակ:

  Երեց Թոմաս Ս. Մոնսոնն ուսուցանել է.

  «Պարտադիր չէ, որ Սուրբ Երկիրն այցելենք, որպեսզի Նրան մեզ մոտ զգանք: Պարտադիր չէ քայլենք Գալիլեյան ծովի ափով կամ հրեաստանի բլուրների միջով, որտեղ Հիսուսն էր քայլել:

  «Իրականում բոլորս էլ կարող ենք քայլել այնտեղ, որտեղ քայլել էր Հիսուսը, եթե ունենանք իր խոսքերը մեր շուրթերում, իր հոգին՝ մեր սրտերում և իր ուսմունքը՝ մեր մահկանացու կյանքում» (in Conference Report, Apr. 1974, 70; or *Ensign,* May 1974, 48):

Ամփոփում

Վկայություն բերե՛ք Հիսուս Քրիստոսի մասին և արտահայտե՛ք ձեր զգացումները Նոր Կտակարանի ուսումնասիրման ընթացքում Նրա մասին սովորելու վերաբերյալ:

Հավաստիացրեք դասարանի անդամներին, որ նրանց վկայությունները Փրկչի մասին կամրապնդվեն, եթե ուսումնասիրելով Նոր Կտակարանը նրանք փնտրեն Հոգու ղեկավարությունը և մասնակցեն դասարանի քննարկումներին: Խրախուսեք նրանց, որ գրվածքներ կարդալով յուրաքանչյուր դասին նախապատրաստվելիս օգտագործեն *«Դասարանի անդամի Նոր Կտակարանի ուսումնական ուղեցույցը»:*

Լրացուցիչ գաղափարներ ուսուցանման համար

Հետևյալ նյութը լրացնում է առաջարկվող դասը: Ձեր ցանկությամբ կարող եք օգտագործել այս գաղափարները դասի ընթացքում:

1. **Նոր Կտակարանի վերանայում**

Հրավիրե՛ք դասարանի անդամներին կարդալ Աստվածաշնչի բովանդակության էջը և զննել Նոր Կտակարանի 27 գրքերի անվանումները: Բացատրեք, որ Նոր Կտակարանը կարելի է բաժանել չորս մասերի (կարող եք գրատախտակին գրել այդ մասերի անվանումները):

ա. Ավետարաններ (Մաթևոսի, Մարկոսի, Ղուկասի և Հովհաննեսի), որոնք արձանագրություն ու վկայություն են Հիսուս Քրիստոսի կյանքի, առաքելության և ուսմունքների մասին:
բ. Գործք Առաքելոց գիրքը, որտեղ շարադրված է Առաքյալների ծառայության մասին Հիսուսի մահից ու Հարությունից հետո: Այս գիրքը հիմնականում պարունակում է հրեաների հետ Պետրոսի աշխատանքը և հեթանոսների հետ Պողոսի աշխատանքը:
գ. Պողոսի և Եկեղեցու այլ ղեկավարների նամակները, որտեղ նրանք ցուցումներ են տվել և ուսուցանել իրենց ժամանակների Սրբերին:
դ. Պատմոս կղզում Տիրոջ հայտնությունը Հովհաննես Առաքյալին:

2. **Տեսաֆիլմեր**

Եթե առկա է *«Նոր Կտակարան» Տեսաֆիլմը* (53914), ապա կարող եք ցուցադրել «Նոր Կտակարանի ուղերձը» քսան րոպեանոց հատվածը:

3. **«Նա … եկավ, այն Լույսի համար վկայե» (Հովհաննես 1:8)**

Թող դասարանի անդամներից մեկը կարդա Հովհաննես 1:6–8:

- Ո՞վ է նկարագրված այս հատվածում (Հովհաննես Մկրտիչը:) Ինչու՞մն էր կայանում նրա առաքելությունը: (Տե՛ս Հովհաննես 1:8:) Ինչպե՞ս կարող ենք մենք Հովհաննեսի նման «Լույսի համար վկայել»:

«Թող իմ անձը փառավորի Տիրոջը

Դաս
2

Ղուկաս 1; Մաթևոս 1

Նպատակ

Նպաստել Հիսուս Քրիստոսի հանդեպ դասարանի անդամների ունեցած հավատի մեծացմանը ուսումնասիրելով Եղիսաբեթի, Զաքարիայի, Հովհաննես Մկրտիչի, Մարիամի ու Հովսեփի կյանքերը:

Նախապատրաստություն

1. Կարդացե՛ք հետևյալ գրվածքները, խորհե՛ք և աղոթե՛ք.

   ա. Ղուկաս 1:5–25, 57–80: Զաքարիայի առաջ հայտնվում է Գաբրիել հրեշտակն ու ասում, որ ի պատասխան իր աղոթքների Զաքարիայի կինը՝ Եղիսաբեթը տղա կճննդաբերի: Այդ տղայի անունը կլինի Հովհաննես և նա մարդկանց կնախապատրաստի Տիրոջ գալստին: Զաքարիան չհավատաց Գաբրիելի խոսքերին ու խլացավ: Եղիսաբեթը չնայաց իր տարեց հասակին, հղիացավ: Ծնվեց Հովհաննեսը: Զաքարիան ցուցաբերեց իր վերականգնված հավատը մարգարեություն անելով Հովհաննեսի առաքելության մասին:

   բ. Ղուկաս 1:26–56; Մաթևոս 1:18–25: Գաբրիել հրեշտակն ասում է Մարիամին, որ նա Աստծո Որդու մայրը կդառնա: Մարիամն ու իր ազգական Եղիսաբեթը ուրախացան Փրկչի գալուստի համար: Հովսեփն իմացավ, որ Մարիամը ծնելու է Փրկչին:

2. Առկայության դեպքում դասի ընթացքում օգտագործեք հետևյալ նկարները: «Հովհաննեսը քարոզում է անապատում» (62132; Ավետարանը արվեստում նկարների հավաքածու 207) և «Ավետում՝ Գաբրիել հրեշտակը հայտնվում է Մարիամի առաջ» (Ավետարանը արվեստում նկարների հավաքածու 241):

3. Ուսուցանման առաջարկություններ. Երբ ուսուցիչը ուսուցանում է Սուրբ Հոգու զորությամբ, «Սուրբ Հոգու զորությունը թափանցում է երեխաների սրտերը» (2 Նեփի 33:1): Հոգու ազդեցությունն ամրապնդում է դասարանի անդամների վկայությունները, նրանց սերը Աստծո և միմյանց հանդեպ և նրանց արդար ապրելու պարտավորությունը: Որոշեք աղոթքների օգնությամբ, թե ինչպե՞ս հրավիրել Հոգուն ներկա գտնվել յուրաքանչյուր դասի ընթացքում: (Տե՛ս սույն ձեռնարկի 00–00 էջերը:)

Առաջարկվող դասի ընթացքը

Ուշադրության միջոցառում

Դասն սկսե՛ք հետևյալ կամ ձեր ընտրած մի այլ միջոցառմամբ:

Դասարանի անդամներին տվեք հետևյալ հարցերը.

- Եթե հնարավորություն ունենայիք Նոր Կտակարանի մարդկանցից որևէ մեկին հանդիպել, ու՞մ կցանկանայիք հանդիպել բացի Հիսուսից: Ինչու՞ կցանկայիք հանդիպել այդ մարդուն:

Դասարանի անդամների մի քանի պատասխաններից հետո բացատրեք, որ մենք հաճախ հրապուրվում ենք առաքինի մարդկանցով, որովհետև նրանք հետևում են Փրկչին ու վկայում նրա մասին: Ավելի լավ ծանոթանալով այդ մարդկանց հետ մենք ավելի լավ ենք ճանաչում նաև Հիսուս Քրիստոսին: Այս դասը քննարկեք մի քանի մարդկանց հետ, որոնց արժանի օրինակները կարող են օգնել մեզ նմանվել Նրան:

Գրվածքների քննարկում ու կիրառում

Գրվածքներից հետևյալ հատվածներն ուսուցանելիս քննարկեք, թե ինչպե՞ս կիրառել դրանք առօրյա կյանքում: Խրախուսեք անդամներին պատմել իրենց փորձառությունների մասին, որոնք կապված են այդ գրվածքների սկզբունքների հետ: Քանի որ դժվար է շոշափել դասի բոլոր հարցերը և ամբողջ նյութը՝ աղոթե՛ք, որ լավագույնս կարողանաք ընտրել դասի այն մասը, որը համապատասխանում է դասարանի անդամների կարիքներին:

1. Հովհաննես Մկրտիչը ծնվել է Եղիսաբեթից ու Զաքարիայից

Քննարկե՛ք Ղուկաս 1:5–25, 57–80 հատվածները: Խնդրե՛ք դասարանի անդամներին բարձրաձայն կարդալ ընտրված հատվածները:

- Ինչպե՞ս են նկարագրված գրվածքներում Եղիսաբեթն ու Զաքարիան: (Ղուկաս 1:6–9:)
- Ի՞նչ օրհնություն ստանալու համար աղոթեցին Զաքարիան ու Եղիսաբեթը: (Ղուկաս 1:7, 13:) Ի՞նչ պատասխան, ի վերջո, ստացվեց այս աղոթքին: (Ղուկաս 1:11–13, 24–25): Նշե՛ք, որ Զաքարիան ու Եղիսաբեթը, հավանաբար, երկար տարիներ աղոթել էին երեխայով օրհնվելու համար: Այնուամենայնիվ, Երկնային Հայրը չտվեց նրանց այդ օրհնությունը մինչև չեկավ ժամանակը իրականացնելու Իր նպատակները:) Ինչպե՞ս կարող ենք մենք պահպանել մեր հավատը և խուսափել հուսահատությունից, երբ անմիջապես չենք ստանում մեր անկեղծ աղոթքների մեր ցանկալի պատասխանները:
- Ի՞նչ մարգարեություն արեց Գաբրիել հրեշտակը Հովհաննեսի առաքելության մասին: (Ղուկաս 1:14–17. Ցուցադրե՛ք «Հովհաննեսը քարոզում է անապատում» նկարը և գրատախտակի վրա ամփոփե՛ք Գաբրիել հրեշտակի մարգարեությունները: Քննարկե՛ք, թե ի՞նչ էին նշանակում այդ մարգարեությունները, ինչպե՞ս Հովհաննեսն իրականացրեց դրանք և ինչպե՞ս կարող ենք հետևել Հովհաննեսի օրինակին նշված հարցերում:)

  ա. Հովհաննեսը «[շատերին] կդարձնե դեպի իրենց Տեր Աստվածը» (Ղուկաս 1:16):
  բ. Նա «հայրերի սրտերը դեպի որդիք կդարձնե» (Ղուկաս 1:17):
  գ. Նա «կդարձնե . . . անհնազանդներին արդարների իմաստության մեջ» (Ղուկաս 1:17):
  դ. Նա «Տիրոջ համար բարեկարգ ժողովուրդ կպատրաստե» (Ղուկաս 1:17):

  Ծանոթություն. Հովհաննես Մկրտիչը «Ահարոնյան Քահանայության ակնառու կրող էր ամբողջ պատմության մեջ» (Bible Dictionary, “John the Baptist,” 714): Ձեր ցանկությամբ կարող եք քննարկել, թե ինչպես դասարանի Ահարոնյան Քահանայություն կրող անդամները կարող են կիրառել Հովհաննեսի առաքելության նշված արժանիքները:
- Ի՞նչ պատահեց Զաքարիային, երբ նա չհավատաց հրեշտակի խոսքերին: (Տե՛ս Ղուկաս 1:18–20:) Ինչպե՞ս Զաքարիայի գործողությունները Հովհաննեսի ծնունդից հետո ցույց տվեցին նրա վերականգնված հավատը: (Ղուկաս 1:59–63: Նա և Եղիսաբեթը տեղական սովորություններին հետևելու փոխարեն գերադասեցին Հովհաննես կոչել իրենց որդուն հնազանդվելով Աստծո պատվիրանին:)
- Մարգարեություն անելով իր որդու առաքելության մասին Զաքարիան խոսեց նաև քավության, փրկության, մեղքերի թողության, դյուրազգաց ողորմածության ու լույսի մասին: (Ղուկաս 1:68–79): Ու՞մ նկատի ուներ նա խոսելով այդ բաների մասին: (Հիսուս Քրիստոսին:) Հրավիրե՛ք դասարանի անդամներից որևէ մեկին կարդալ Հովհաննեսի 1:6–9 հատվածները: Վկայություն բերե՛ք, որ Հովհաննես Մկրտիչի նման մենք պետք է մեր ծառայությամբ օգնենք մյուսներին գալ դեպի Քրիստոսը:
- Ծնվելուց հետո Հովհաննեսը մեծանում ու զորանում էր հոգով» (Ղուկաս 1:80): Ի՞նչ եք կարծում, ինչու՞ Հովհաննեսը հոգով զորանալու կարիք ուներ, որպեսզի կարողանար կատարել իր առաքելությունը: Ի՞նչ կարող ենք մենք անել հոգով զորանալու համար:

2. Մարիամն ու Հովսեփը տեղեկանում են, որ Մարիամն Աստծո Որդու մայր է դառնալու:

Կարդացե՛ք ու քննարկե՛ք ընտրված հատվածները Ղուկաս 1:26–56 և Մաթեոս 1:18–25 հատվածներից: Ցուցադրեք «Ավետում» նկարը:

- Ի՞նչ իմացավ Մարիամը Գաբրիել հրեշտակից: (Տե՛ս Ղուկաս 1:26–33:) Ինչու՞ Փրկիչը պետք է ծնվեր մահկանացու մորից և անմահ Հորից:

  Խոսելով Հիսուս Քրիստոսի մասին Երեց Բրյուս Ռ. Մակ – Քոնքին ուսուցանել է հետևյալը.

  «Անմահ Աստվածն էր նրա Հայրը, որից . . . նա ժառանգել էր անմահության զորությունը, որը հավերժ ապրելու զորություն էր; այսինքն, մահն ընտրելուց վերստին հարություն առնելու ու հավերժ ապրելու զորությունը, և այնուհետև, ապրել հավիտյանս առանց քայքայվելու . . .

  «. . . Մարիամն էր իր մայրը՝ մահկանացու մի կին, որից . . . նա ժառանգել էր մահկանացու զորություն, այսինքն մահանալու զորություն . . .

  «Շնորհիվ այդ . . . մեկ անձի ունեցած անմահի ու մահկանացուի համատեղմանը, մեր Տերը կարողացավ իրագործել անվերջ ու հավիտենական քավությունը: Ի շնորհիվ այն բանի, որ Աստվածն էր իր Հայրը և Մարիամը՝ իր մայրը, նա զորություն ուներ ապրելու և մահանալու ըստ իր ընտրության: Նվիրաբերելով իր կյանքը նա ուներ կրկին ապրելու և մեզ համար անհասկանալի ձևով այդ Հարությունը բոլոր մարդկանց փոխանցելու զորությունը, այնպես՝ որ նրանք վեր կենան գերեզմաններից»: (*The Promised Messiah* [1978], 470–71):

- Ի՞նչ կարող ենք մենք իմանալ Մարիամի մասին հրեշտակի ու Եղիսաբեթի հետ ունեցած իր խոսակցությունից: (Ղուկաս 1:26–38, 45–49; Ալմա 7:10): Գրատախտակի վրա ամփոփե՛ք դասարանի անդամների պատասխանները: (Եթե դուք ուսուցանում եք երիտասարդներին, ապա կարող եք նրանց ուշադրությունը հրավիրել Մարիամի՝ որպես առաքինի երիտասարդ կնոջ օրինակի վրա:)

  ա. Մարիամն արժանացել էր Աստծո բարեհաճությանը (Ղուկաս 1:28, 30): Ի՞նչ է նշանակում հաճելի լինել Աստծո համար: Ինչի՞ն են դիմում որոշ մարդիկ այլ աղբյուրների ազդեցությամբ հաճելի լինելու համար: Ինչպե՞ս կարող է հաճելի լինելու այդ ձգտումը դժվարեցնել Աստծո համար հաճելի լինելը:
  բ. Մարիամն արժանի էր, որ Աստված լիներ իր հետ (Ղուկաս 1:28): Ի՞նչ կարող ենք անել, որպեսզի արժանանանք այդ օրհնությանը:
  գ. Մարիամը խոնարհ ու հնազանդ էր Աստծո կամքին (Ղուկաս 1:38, 48): Ինչու՞ է կարևոր մեզ համար ընդունել Աստծո կամքը: Ինչպե՞ս մենք կարող ենք ավելի խոնարհ ու հնազանդ դառնալ:
  դ. Մարիամն ուրախացավ իր Փրկիչ Աստծով (Ղուկաս 1:47): Ինչպե՞ս մենք կարող ենք ուրախանալ Փրկչով:

- Ինչու՞ Եղիսաբեթն ու իր չծնված տղան ուրախացան, երբ նրանց այցելության եկավ Մարիամը: (Ղուկաս 1:39–44; Ղուկաս 1:15: Նշե՛ք, որ Սուրբ Հոգու կարևորագույն նպատակներից մեկն է վկայել Հիսուս Քրիստոսի մասին:) Պատմե՛ք, թե ինչպե՞ս է Սուրբ Հոգին օգնել ձեզ Հիսուս Քրիստոսի մասին վկայություն ստանալ: Հրավիրեք մյուսներին անել նույնը:

- Ինչպե՞ս փորձվեց Մարիամի հանդեպ տածած Հովսեփի սերը: (Մաթեոս 1:18:) Ինչպիսի՞ն եղավ Հովսեփի արձագանքը Մարիամի հղիության լուրը լսելիս: (Մաթեոս 1:19: Նշե՛ք, որ համաձայն օրենքի Հովսեփը կարող էր մեղադրել Մարիամին ամուսնության ուխտի խախտման մեջ և հանձնել նրան հասարակական դատաստանին: Այդ դատը կարող էր ավարտվել մահապատժով: Դրա փոխարեն նա որոշեց գաղտնի ձևով ազատել նրան ամուսնության պայմանագրից:)

- Ինչպե՞ս Երկնային Հայրը օգնեց Հովսեփին ընդունել Մարիամի վիճակը և նախապատրաստվել իր պարտականությունների կատարելուն: (Մաթեոս 1:20–23:) Ի՞նչ արեց Հովսեփն ի պատասխան տեսած երազի: (Մաթեոս 1:24–25:) Ի՞նչ է ասում նրա մասին այդ պատասխան գործողությունը:

Ամփոփում

Խնդրե՛ք դասարանի անդամներից որևէ մեկին կարդալ Ղուկաս 1:46 հատվածը: Բացատրե՛ք, որ այդ հատվածի *փառավորել* բառը վերաբերում է Աստծոն փառաբանելու և նրա մեծությունը մյուսներին տեսանելի դարձնելու Մարիամի ջանքերին:

- Ինչպե՞ս են Եղիսաբեթի, Զաքարիայի, Հովհաննես Մկրտիչի, Մարիամի ու Հովսեփի օրինակներն օգնում ձեզ տեսնել Փրկչի մեծությունը և ուժեղացնել ձեր հավատը նրա հանդեպ: Ինչպե՞ս կարող ենք մենք օգնել ուրիշներին ուժեղացնել Հիսուս Քրիստոսի հանդեպ ունեցած իրենց հավատը:

Արտահայտե՛ք ձեր երախտագիտությունը Եղիսաբեթի, Զաքարիայի, Հովհաննես Մկրտիչի, Մարիամի ու Հովսեփի առաքինի օրինակների համար: Վկայություն բերե՛ք ձեր քննարկած ճշմարտությունների մասին:

Լրացուցիչ գաղափարներ ուսուցանման համար

Հետևյալ նյութը լրացնում է առաջարկվող դասը: Ձեր ցանկությամբ կարող եք օգտագործել այս գաղափարները դասի ընթացքում:

1. **«Որ իմանաս այն բաների ստուգությունը, որ սովորեցիր» (Ղուկաս 1:4)**

- Ղուկասը հասցեագրել է իր վկայությունը Թեոփիլե անունով մի մարդու (Ղուկաս 1:3): Ի՞նչ նպատակով է գրել Ղուկասն իր վկայությունը: (Ղուկաս 1:3–4: Որպեսզի օգնի Թեոփիլեին իմանալու ուսուցանված բաների ստույգ լինելը:) Ինչպե՞ս կարող եք ուժեղանալ լսելով, թե ինչպե՞ս են ուրիշները վկայություն բերում ծանոթ վարդապետությունների և գրվածքներից հայտնի պատմվածքների մասին:

2. **Տեսաֆիլմեր**

Եթե ձեզ մոտ կա *«Փրկիչը. Վաղ տարիներ»* (53163) *տեսաֆիլմը,* ապա ըստ ցանկության դուք կարող եք ցույց տալ կարճ հատված «Ավետում» առաջին մասից:

«Այսօր ձեզ Փրկիչ ծնվեցավ»:

Դաս
3

Ղուկաս 2; Մաթևոս 2

Նպատակը

Խրախուսե՛լ դասարանի անդամներին ուրախ լինել Հիսուս Քրիստոսի ծննդյանը և հետևել օրինակին, որը նա ցույց է տվել պատանի ժամանակ, երբ զարգանում էր «իմաստությունով և հասակով, և շնորհքով՝ [զարգանալով] Աստծո և մարդկանց մոտ» (տես Ղուկաս 2:52):

Նախապատրաստություն

1. Կարդացե՛ք հետևյալ գրվածքները, խորհե՛ք և աղոթե՛ք.

   ա. Ղուկաս 2:1–7: Հիսուս Քրիստոսի ծնունդը:
   բ. Ղուկաս 2:8–39: Հրեշտակներն ու շատ ուրիշներն ուրախանում են Հիսուսի ծննդյան համար:
   գ. Մաթևոս 2. Արևելքի իմաստունները այցելում են Հիսուսին ու նվերներ են տալիս նրան: Հերովդեսը վախենալով հրեաների Արքայի ծնունդից հրամայում է սպանել Բեթլեհեմում և նրա շրջակայքում ապրող մինչև երկու տարեկան բոլոր երեխաներին: Աստծո հրեշտակը պատվիրում է Հովսեփին փախչել Մարիամի ու Հիսուսի հետ Եգիպտոս և որոշ ժամանակ անց հետ վերադառնալ Իսրայել նրանց հետ:
   դ. Ղուկաս 2:40–52: Պատանի հասակից Հոր ղեկավարությամբ Հիսուսը մեծանում ու պատրաստվում է իր ծառայությանը:

2. Լրացուցիչ ընթերցում. Ջոզեֆ Սմիթի թարգմանություն, Մաթևոս 3:24–26; 1 Նեփի 11:1–23; Հելաման 14:1–8; 3 Նեփի 1:4–21; 27:13–16; Վարդապետություն և Ուխտեր 93:11–20:

3. Օգտագործեք հետևյալ նյութերը դասի ընթացքում, եթե նրանք առկա են:

   ա. «Ղուկաս II» վեց րոպե տևողությամբ հատված *Նոր Կտակարան* տեսաֆիլմից (53914):
   բ. Նկարներ. Հյուրանոցում ազատ սենյակ չկա (62115); Հիսուսի ծնունդը (62116; Ավետարանը արվեստում նկարների հավաքածու 200); Ծնունդ (62495; Ավետարանը արվեստում նկարների հավաքածու 201); Հիսուսի ծնունդի ազդարարումը հովիվներին (62117; Ավետարանը արվեստում նկարների հավաքածու 202); Իմաստունները (62120; Ավետարանը արվեստում նկարների հավաքածու 203); Փախուստ դեպի Եգիպտոս (62119; Ավետարանը արվեստում նկարների հավաքածու 204); Երիտասարդ Հիսուսը Տաճարում (62500; Ավետարանը արվեստում նկարների հավաքածու 205); Հիսուս Քրիստոսի մանկությունը (62124; Ավետարանը արվեստում նկարների հավաքածու 206); Հիսուսը և Իր մայրը (Ավետարանը արվեստում նկարների հավաքածու 242):

4. Առաջարկություններ ուղղված ուսուցանմանը: Օգտագործե՛ք համապատասխան նկարներն ու տեսաֆիլմերը, որպեսզի հրավիրել Հոգին, կատարեք հետաքրքիր լրացումներ դասերի ընթացքում և օգնե՛ք դասարանի անդամներին հիշել գրվածքներից քննարկված պատմվածքները (*Teaching – No Greater Call*, unit G):

Առաջարկվող դասի ընթացքը

Ուշադրության միջոցառում

Դասը սկսե՛ք հետևյալ կամ ձեր ընտրած մի այլ միջոցառմամբ:

Գրատախտակի վրա գրի առեք հետևյալ մարդկանց՝ Հովիվ, *Սիմոն, արևելքի իմաստունները, Հերովդես, մարդ հյուրանոցից, Աննա, հրեշտակ, Մարիամ:*

Կարդացե՛ք հետևյալ արձագանքները Հիսուս Քրիստոսի ծննդյան վերաբերյալ: Խնդրեք դասարանի անդամներին կռահել ո՞վ է յուրաքանչյուր արձագանքի հեղինակը:

1. Ես հեռու ճամփա անցա նրան գտնելու համար, նվերներ տվեցի և երկրպագեցի նրան: (Արևելքի իմաստուն; Մաթևոս 2:1–2, 9–11:)
2. Ես տեղ չգտա նրա համար: (Մարդ հյուրանոցից; Ղուկաս 2:7:)
3. Սուրբ Հոգու վկայություն ստանալով ես ձեռքս վերցրի երեխային ու հասկացա, որ կարող եմ մահանալ խաղաղության մեջ: (Սիմոն; Ղուկաս 2:25–32:)
4. Ես ասացի. «Փա՛ռք Աստծոն բարձունքումը և երկրի վրա խաղաղություն»: (Հրեշտակ; Ղուկաս 2:13–14:)
5. Ես արագ գնացի այնտեղ նրան տեսնելու համար (Հովիվ; Ղուկաս 2:15–16:)
6. Ես անհանգստացա ու փորձեցի սպանել նրան: (Հերովդես; Մաթևոս 2:3–4, 16):
7. Տեսնելով նրան տաճարում ես երախտագիտությունս արտահայտեցի ու լուրը տարածեցի նրա ծնունդի մասին: (Աննա; Ղուկաս 2:36–38:)
8. Ես իմ սրտում խորհեցի այս իրադարձության մասին: (Մարիամ; Ղուկաս 2:19:)

Խնդրե՛ք դասարանի անդամներին դասի ընթացքում խորհել հետևյալ հարցերի շուրջը:

- Ինչպե՞ս դուք արձագանքեցիք Փրկչի ծնունդի պատմությանը: Ինչպե՞ս եք արձագանքում Իր կյանքին, մահվանը, քավությանն ու հարությանը:

Գրվածքների քննարկում ու կիրառում

Հետևյալ գրվածքների հատվածները ուսուցանելիս օգնե՛ք դասարանի անդամներին հասկանալ, թե ինչու՞ նրանք պետք է ուրախանան Փրկչի ծննդով: Քննարկե՛ք, թե ինչպե՞ս հետևել նրա պատանի հասակում տված օրինակին:

1. **Հիսուս Քրիստոսի ծնունդը:**

Կարդացե՛ք ու քննարկե՛ք Ղուկաս 2:1–7 հատվածները: Ցուցադրե՛ք որոշ նկարներ, որոնք նշված են «Նախապատրաստություն» բաժնում:

- Հիսուսը փառավորված էր Հիսուս Քրիստոսի հետ լինելու փառքովը «Աշխարհի լինելուց առաջ» (Հովհաննես 17:5): Նա ստեղծեց երկինքներն ու երկիրը (Մոսիա 3:8): Որպես Եհովա, Նա հայտնեց պատվիրանները և ավետարանի ճշմարտությունները Հին Կտակարանի մարգարեներին (3 Նեփի 15:2–5): Ինչու՞ Հիսուսն աշխարհ եկավ: (3 Նեփի 27:13–16:)
- Ի՞նչ պայմաններում ծնվեց Հիսուսը: (Ղուկաս 2:7:) Ինչպիսի՞ ազդեցություն ունեցան այդ պայմաններն իր մահկանացու ծառայության ու քավող զոհաբերության վրա: Ինչպե՞ս կարող են այսօր մարդիկ հրաժարվել Փրկչին իրենց կյանքերում տեղ հատկացնելուց: Ի՞նչ է հարկավոր անել, որպեսզի Նա իր տեղն ունենա մեր կյանքերում:

2. **Հրեշտակներն ու շատ ուրիշներն ուրախանում են Հիսուսի ծնունդով**

Քննարկե՛ք Ղուկաս 2:8–39 հատվածները: Խնդրե՛ք դասարանի անդամներին բարձրաձայն կարդալ ընտրված հատվածները: Ցուցադրե՛ք որոշ նկարներ, որոնք նշված են «Նախապատրաստություն» բաժնում:

Ցուցադրե՛ք «Ղուկաս II» տեսաֆիլմը, եթե որոշել եք այն օգտագործել:

- Ի՞նչ ասացին հրեշտակները հայտարարելով Հիսուսի ծնունդի մասին: (Ղուկաս 2:13–14:) Ինչպե՞ս Հիսուսը փառաբանեց Հորը: Ինչպե՞ս նա խաղաղություն ու բարի լուր բերեց բոլոր մարդկանց և անձամբ ձեզ: Ինչպե՞ս մենք կարող ենք մեր երախտապարտությունը ցույց տալ Աստծուն իր Որդու համար:

- Ի՞նչ արեցին հովիվները նոր ծնված Փրկչին տեսնելուց հետո (Ղուկաս 2:17–18:) Ի՞նչ կարող ենք անել, որպեսզի հետևենք նրանց օրինակին: Խնդրե՛ք դասարանի անդամներին որոշել, թե ու՞մ կարող են պատմել Փրկչի մասին իրենց վկայությունը:
- Ի՞նչ արեց Մարիամը Հիսուսի ծնունդից ու հովիվների այցելությունից հետո: (Ղուկաս 2:19:) Ինչպե՞ս է դա բնութագրում Մարիամին: Ինչու՞ է կարևոր ժամանակ տրամադրել խորհելու և փայփայելու սուրբ փորձառությունները:
- Ինչպե՞ս Սիմոնն ու Աննան նախապատրաստվեցին մանուկ Հիսուսին տեսնելուն: (Ղուկաս 2:25–26, 37:) Ի՞նչ ասացին տեսնելով նրան: (Ղուկաս 2:27–35, 38:) Ի՞նչ կարող ենք սովորել Փրկչի մասին նրանց մարգարեություններից:

3. **Իմաստունները գալիս են երկրպագելու մանուկ Հիսուսին: Հերովդեսը ցանկանում է սպանել նրան:**

Կարդացե՛ք ու քննարկե՛ք ընտրված հատվածները Մաթեոս 2 գլխից: Ցուցադրե՛ք որոշ նկարներ, որոնք նշված են «Նախապատրաստություն» բաժնում:

- Ինչու՞ էին «արևելքի իմաստունները» փնտրում Հիսուսին: (Մաթեոս 2:1–2:) Ի՞նչ արեցին նրանք, երբ գտան նրան (Մաթեոս 2:11: Նշեք, որ երբ նրանք գտան Հիսուսին, նա արդեն «երեխա էր», ոչ թե՝ նորածին:) Ի՞նչ նվերներ մատուցեցին նրանք Տիրոջը:
- Ինչու՞ էր Հերովդեսը ցանկանում գտնել Հիսուսին: (Մաթեոս 2:3–6, 13: Նա անհանգիստ էր և կամենում էր սպանել Հիսուսին:) Ինչու՞ Հիսուս Քրիստոսի ծնունդը անհանգստացրեց թագավորին: (Մաթեոս 2:2, 6: Համաձայն մարգարեությանը Հիսուսը պետք է Իսրայելի ղեկավար դառնար:)
- Ինչպե՞ս Հիսուսը փրկվեց Հերովդեսից: (Մաթեոս 2:13–15:) Ինչպե՞ս Հովսեփն իմացավ, թե ե՞րբ վերադառնա Եգիպտոսից: (Մաթեոս 2:19–23:) Ի՞նչ եք կարծում, ինչու՞ Հովսեփը կարողացավ ստանալ Աստծուց այդ ցուցումը: Ի՞նչ կարող են այսօր անել հայրերն ու մայրերը, որ կարողանան հայտնություններ ստանալ իրենց ընտանիքների համար: Ինչպե՞ս է Աստվածն օգնել ձեզ, երբ փնտրել եք նրա ղեկավարությունը ձեր ընտանիքում:

4. **Պատանի հասակում Հոր ղեկավարությամբ Հիսուսը պատրաստվում է իր ծառայությանը:**

Կարդացե՛ք ու քննարկե՛ք Ղուկաս 2:40–52 հատվածները: Ցուցադրե՛ք որոշ նկարներ, որոնք նշված են «Նախապատրաստություն» բաժնում: Բացատրե՛ք, որ ամեն տարի Հովսեփն ու Մարիամը ուրիշ հավատարիմ հրեաների հետ նշում էին զատկի տոնը Երուսաղեմում: Ըստ տոնի սովորության, երբ Հիսուսը դարձավ 12 տարեկան, նա էլ նրանց հետ գնաց Երուսաղեմ (Ղուկաս 2:41–42):

- Երուսաղեմում զատիկը տոնելուց հետո Մարիամն ու Հովսեփը տուն՝ Նազարեթ վերադառնալիս նկատեցին, որ 12-ամյա Հիսուսը նրանց հետ չէր (Ղուկաս 2:43–45): Որտե՞ղ նրանք գտան նրան: (Ղուկաս 2:46:) Եթե ձեր ծնողները կամ ուրիշները, որոնք սիրում են ձեզ, չգիտեն, թե որտեղ եք դուք, կարո՞ղ են նրանք վստահ լինել, որ ձեր գործողությունները հաճո են ձեր Երկնային Հորը:
- Ղուկաս 2:46 հատվածի Ջոզեֆ Սմիթի թարգմանությունն ասում է, որ մարդիկ տաճարում լսում ու հարցեր էին տալիս Հիսուսին: Ի՞նչ է հայտնում այս հատվածը Հիսուսի պատանեկության ու պատրաստվածության մասին:
- Երբ Մարիամն ու Հովսեփը գտան Հիսուսին, Մարիամն ասաց նրան. «Հայրդ և ես ցավելով որոնում էինք քեզ»: (Ղուկաս 2:48): Ու՞մ նկատի ուներ նա ասելով «հայրդ»: (Հովսեփին:) Ի՞նչ պատասխանեց Հիսուսը Մարիամին: (Ղուկաս 2:49:) Ու՞մ նկատի ուներ Հիսուսը, երբ ասաց. «իմ Հոր տունը» (Երկնային Հորը:) Ի՞նչ է ասում այս հատվածը պատանի Հիսուսի գիտելիքի նկատմամբ իր կանխորոշված առաքելության մասին :

- Ի՞նչպես էր վերաբերվում պատանի հասակում Հիսուսը Մարիամին ու Հովսեփին: (Ղուկաս 2:51: Չնայած նա Աստծո Որդի էր՝ նա ենթարկվում էր իր մորն ու Հովսեփին:) Ի՞նչ կարող ենք մենք սովորել այս օրինակից:
- Պատանի հասակում Հիսուսը «զարգանում էր իմաստությունով և հասակով, և շնորհքով Աստծո և մարդկանց մոտ» (Ղուկաս 2:52): Ուրիշ խոսքերով նա զարգանում էր բանականությամբ, ֆիզիկապես, հոգեպես ու սոցիալապես: Ի՞նչ կարող ենք մենք անել, որպեսզի զարգանանք բանականությամբ, ֆիզիկապես, հոգեպես ու սոցիալապես:
- Ի՞նչ կարող ենք իմանալ Վարդապետություն և Ուխտեր 93:11–17 հատվածներից պատանի հասակում Փրկչի զարգացման մասին: (Նախապատրաստվելով մեր Փրկողը դառնալուն Հիսուսն անմիջապես չստացավ պահանջվող ամբողջ բանականությունը, զորությունը, իմաստությունը և փառքը: Նա ստացավ այդ ամենը «աստիճանաբար», քիչ քիչ:) Ի՞նչ առնչություն ունի այդ ճշմարտությունը մեզ հետ: (Վ և Ու 93:18–20:)

Ամփոփում

Վկայե՛ք այս դասի ընթացքում քննարկված ճշմարտությունների մասին: Խրախուսե՛ք դասարանի անդամներին ուրախանալ Փրկչի ծնունդով և հետևել օրինակին, որ նա տվել է պատանի հասակում:

Լրացուցիչ գաղափարներ ուսուցանման համար

Հետևյալ նյութը լրացնում է առաջարկվող դասը: Ձեր ցանկությամբ կարող եք օգտագործել այս գաղափարները դասի ընթացքում:

1. **«Իսկ Մարիամն այս բոլոր բաները պահում էր և իր սրտումը մտածում էր»: (Ղուկաս 2:19)**

Քննարկելով Մարիամի ակնածալից վերաբերմունքը Հիսուսի ծննդյան նկատմամբ, խնդրե՛ք մայրերից որևէ մեկին պատմել իր զգացմունքների մասին իր երեխաներից մեկի ծնունդից հետո:

2. **Միջոցառում երիտասարդության համար**

Դասում առաջարկվող գրվածքներից հինգ կարևոր հատվածներ ընտրեցե՛ք և ծանոթացրեք դասարանի անդամներին յուրաքանչյուր հատվածի բովանդակությանը: Այնուհետև, խնդրե՛ք դասարանի անդամներին ծածկել իրենց Աստվածաշնչերը: Գրվածքների հատվածները, որոնք դուք հիշատակել եք դասարանի անդամներին գտնելու համար, տվե՛ք հուշող բանալիներ: Յուրաքանչյուր բանալի պետք է բնութագրի միայն այն հատվածը, որը դուք նկատի եք ունեցել: (Օրինակ, դուք կարող եք ասել. «Հատված, որը պարունակում է հրեշտակների Աստծո գովաբանման խոսքերը Հիսուսի ծնունդի ժամանակ»: Միակ ճիշտ պատասխանն է՝ Ղուկաս 2:14:) Հուշող բանալին կարդալուց հետո թող դասարանի անդամները բացեն իրենց Աստվածաշնչերն ու փնտրեն ճիշտ հատվածը: Այս միջոցառումն օգտագործեք ոչ թե որպես մրցություն, այլ՝ որպես գրվածքների հատվածներին ավելի լավ ծանոթանալու միջոց: Այս միջոցառմանը տրամադրե՛ք մի քանի րոպեից ոչ ավել ժամանակ:

«Պատրաստ արեք Տիրոջ ճանապարհը»

Դաս
4

Մաթևոս 3–4; Հովհաննես 1:35–51

Նպատակը

Ոգեշնչել դասարանի անդամներին ավելի մոտենալ Փրկչին իրենց մեղքերն ապաշխարելով, մկրտության ուխտերը կատարելով և գայթակղություններին դիմակայելով:

Նախապատրաստություն

1. Կարդացե՛ք հետևյալ գրվածքները, խորհե՛ք և աղոթե՛ք.
   ա. Մաթևոս 3:1–12: Հովհաննես Մկրտիչն քարոզում է ապաշխարություն ու մկրտում է, նախապատրաստելով Տեր Հիսուս Քրիստոսի ճանապարհը:
   բ. Մաթևոս 3:13–17: Հովհաննես Մկրտիչը մկրտում է Հիսուսին:
   գ. Մաթևոս 4:1–11: Անապատում Հիսուսը դիմակայում է Սատանայի գայթակղություններին:
   դ. Հովհաննես 1:35–51: Հովհաննես Մկրտիչի հետևորդներից մի քանիսը որոշում են հետևել Հիսուսին:
2. Լրացուցիչ ընթերցում. Մարկոս 1:1–13; Ղուկաս 3:1–22; 4:1–14; Հովհաննես 1:19–34; 2:1–25; 2 Նեփի 31:
3. Դասի ընթացքում օգտագործեք հետևյալ նկարները, եթե նրանք առկա են: Հովհաննեսը քարոզում է անապատում (62132; Ավետարանը արվեստում նկարների հավաքածու 207) և Հովհաննես Մկրտիչը մկրտում է Հիսուսին (62133; Ավետարանը արվեստում նկարների հավաքածու 208):
4. Առաջարկություններ ուսուցանման համար: Պլանավորեք, թե ի՞նչ եք քննարկելու և ինչքա՞ն ժամանակ պետք է տրամադրեք դասի յուրաքանչյուր մասին, սակայն, այնուհետև թույլ տվե՛ք Հոգուն ղեկավարել ձեզ: Մի՛ ընդհատեք իմաստալից քննարկումը, դասի նյութն ամբողջությամբ շարադրելու համար: Դասարանի անդամների համար ավելի կարևոր է սովորել ու զգալ Հոգին, քան՝ քննարկել դասի ամբողջ նյութը:

Առաջարկվող դասի ընթացքը

Ուշադրության միջոցառում

Դասը սկսե՛ք հետևյալ կամ ձեր ընտրած մի այլ միջոցառմամբ:

Գրատախտակին գրե՛ք հետևյալը և հարցրե՛ք դասարանի անդամներին, թե ի՞նչ է այն նշանակում.

Բացատրե՛ք, որ դա եբրայերեն *Մեսիա* բառն է, որը նշանակում է օծված: Հրեաները դարերով սպասել էին Մեսիայի գալուստին, որը համաձայն մարգարեության պետք է դառնար նրանց օծված Թագավորն ու Փրկիչը: *Քրիստոս* բառը հուներեն նշանակում է *Մեսիա:* Հիսուս Քրիստոսը երկար տարիների ընթացքում սպասվող Մեսիան էր և Հովհաննես Մկրտիչը մարգարե էր, որն ուղարկվել էր ճանապարհ նախապատրաստելու նրա համար:

Գրվածքների քննարկում ու կիրառում

Քննարկե՛ք, թե ինչպես կարող են հետևյալ գրվածքների հատվածները օգնել մեզ մոտենալ Փրկչին: Քանի որ դժվար կլինի տալ բոլոր հարցերը և շոշափել դասի ամբողջ նյութը, աղոթքով ընտրեք այն հարցերը, որոնք ավելի են համապատասխանում դասարանի անդամների կարիքներին:

1. **Հովհաննես Մկրտիչը ճանապարհ է նախապատրաստում Տեր Հիսուս Քրիստոսի համար**

Կարդացե՛ք ու քննարկե՛ք Մաթեոս 3:1–12 հատվածները: Ցուցադրե՛ք քարոզող Հովհաննեսի նկարը և պատմեք ձեր բառերով հետևյալ տեղեկությունը.

Հովհաննեսի ծնունդից դարեր առաջ բազմաթիվ մարգարեներ կանխատեսել են նրա ծառայությունը և վկայել նրա մեծության մասին, որպես մեկի որը ճանապարհ կհարթի Մեսիայի համար (Եսայիայի 40:3; 1 Նեփի 10:7–10): Նախապատրաստելով Հովհաննեսի ծառայությունը Գաբրիել հրեշտակը հայտարարեց սպասվող Հովհաննեսի ծնունդի մասին (Ղուկաս 1:13–19), Զաքարիան Հովհաննեսի անվանակոչման ու թլպատման օրը մարգարեություն արեց (Ղուկաս 1:67–79) և հրեշտակն իր առաքելությանը ձեռնադրեց ութօրյա Հովհաննեսին (Վ և Ու 84:27–28): Հովհաննեսի մեծության ամենաբարձր գնահատականը տվել է ինքը՝ Փրկիչը ասելով. «Կանանց ծնածների մեջ Հովհաննես Մկրտչից ավելի մեծ մարգարե չկա» (Ղուկաս 7:28):

Հիսուսից մոտավորապես վեց ամիս առաջ ծնվեց Հովհաննեսը: Հիսուսի ծնունդից անմիջապես հետո Հերովդեսը, վախենալով այն հայտարարությունից որ ծնվել է հրեաների Արքան «ուղարկեց կոտորել ամեն երեխաներին, որ Բեթլեհեմումը և նրա չորս կողմերումն էին երկու տարեկաններին և նրանցից ցածերին» (Մաթեոս 2:16): Հիսուսին փրկելու համար Հովսեփին երազում հայտնվեց հրեշտակն ու պատվիրեց նրան Հիսուսին ու Մարիամին տանել Եգիպտոս (Մաթեոս 2:13–15): Հովհաննեսին փրկելու համար «Զաքարիան ստիպեց [Եղիսաբեթին] տանել նրան սարերը, որտեղ նրա կերակուրն էր մարախը և վայրի մեղրը» (*Teachings of the Prophet Joseph Smith*, sel. Joseph Fielding Smith [1976], 261): Շատ տարիներ անց Հովհաննեսը սկսեց իր հասարակական ծառայությունը քարոզելով սկզբից անապատում, իսկ հետո Երուսաղեմում և «Հորդանանի բոլոր կողմերում» (Մաթեոս 3:5):

- Ո՞րն էր Հովհաննես Մկրտիչի առաքելությունը: (Ղուկաս 1:76–79; 3:3–4:) Ձեր կարծիքով ինչու՞ էր կարևոր, որ որևէ մեկը Տիրոջ համար ճանապարհ նախապատրաստի:
- Ի՞նչ ուղերձ քարոզեց Հովհաննեսը Փրկչի գալստին մարդկանց նախապատրաստելու համար: (Մաթեոս 3:1–2:) Ի՞նչ է նշանակում ապաշխարել: (Այս հարցի շուրջ դասարանի անդամների քննարկման ժամանակ գրատախտակի վրա գրի առեք ապաշխարության որոշ քայլերը, ստորև բերված ձևով: Կարող եք հրավիրել դասարանի անդամներին կարդալու համապատասխան գրվածքները:)

  ա. Տրտմություն զգալ մեղքի համար (Կորնթացիս Բ 7:9–10):
  բ. Խոստովանել ու թողնել մեղքերը (Վ և Ու 58:42–43):
  գ. Հնարավորության դեպքում փոխհատուցել վնասը (Ղուկաս 19:8):
  դ. Հնազանդվել պատվիրաններին (Վ և Ու 1:31–32):
  ե. Դառնալ դեպի Տերն ու ծառայել նրան (Մոսիա 7:33):

- Ինչպե՞ս է ապաշխարությունը մեզ օգնում նախապատրաստվել Երկնային Հոր ու Հիսուս Քրիստոսի լսելուն: (3 Նեփի 27:19:) Ինչպե՞ս է ապաշխարությունը մեզ օգնում ամեն օր ավելի մոտենալ նրանց:

- Փարիսեցիները և Սադուկեցիները ականատես էին Հովհաննեսի մկրտություններին, բայց չմկրտվեցին (Մաթեոս 3:7; Ղուկաս 7:29–30): Հովհաննեսը կշտամբեց նրանց համոզելով «ապաշխարել . . . ու վայելել ապաշխարության պտուղները» (Ջոզեֆ Սմիթի թարգմանություն, Մաթեոս 3:35; Ուշադրություն դարձրեք, որ պտուղներ բառը նշանակում է հետևանքներ, իսկ վայելել բառը նշանակում է արժանի կամ համապատասխան լինել): Որո՞նք են ապաշխարության պտուղները: (Մորոնի 8:25–26:)
- Հովհաննեսը մկրտեց «ջրով ու ապաշխարությամբ» և խոստացավ, որ Հիսուսը կմկրտի «Սուրբ Հոգով և կրակով» (Մաթեոս 3:11): Ի՞նչ է նշանակում մկրտվել «Սուրբ Հոգով և կրակով»:

  Մենք մկրտվում ենք Սուրբ Հոգով և կրակով, երբ ստանում ենք Սուրբ Հոգու պարգևը ձեռնադրմամբ (Վ և Ու 20:41): «Սուրբ Հոգու պարգևը դա Սուրբ Հոգու ընկերակցությունը ունենալու իրավունք է արժանի լինելու ժամանակ . . . Այն գործում է որպես բոլոր մեղքերից անձը մաքրելու և սրբացնելու գործոն: Այդ գործոնը հաճախ կրակ են անվանում» (Bible Dictionary, “Holy Ghost,” 704):

2. **Հովհաննես Մկրտիչը մկրտում է Հիսուսին:**

Կարդացե՛ք ու քննարկե՛ք Մաթեոս 3:13–17: Ցուցադրե՛ք նկարը, որի վրա Հովհաննեսը մկրտում է Հիսուսին:

- Ինչու՞ է Հովհաննեսը երկմտում Հիսուսին մկրտելիս: (Մաթեոս 3:14:) Ինչու՞ Հիսուսը կարիք ուներ մկրտվելու: (Մաթեոս 3:15; 2 Նեփի 31:6–7, 9–11:) Ինչու՞ մենք կարիք ունենք մկրտվելու: (2 Նեփի 31:5, 12–13, 17–18; Վ և Ու 20:71; 49:13–14:)
- Ի՞նչ ուխտեր ենք մենք կապում մկրտվելիս: (Վ և Ու 20:37:) Ի՞նչ ազդեցություն պետք է ունենան այդ ուխտերը մեր ամենօրյա գործերի վրա: (Մոսիա 18:8–10:)

3. **Անապատում Հիսուսը դիմակայում է Սատանայի գայթակղություններին**

Կարդացե՛ք ու քննարկե՛ք Մաթեոս 4:1–11:

- Անմիջապես Հիսուսի մկրտությունից հետո Հոգին տանում է նրան անապատ Աստծո հետ լինելու համար (Joseph Smith Translation, Matthew 4:1): Ձեր կարծիքով, ինչպե՞ս այս փորձառությունը նախապատրաստեց Հիսուսին դիմադրելու Սատանայի գայթակղություններին: Ինչպե՞ս են ամրապնդում մեզ ծոմապահությունը, աղոթքն ու «Հոգով ղեկավարվելը» գայթակղություններին դիմադրելու համար:
- Ո՞ր ցանկությունից է կառչում Սատանան գայթակղելով ծոմ պահող Հիսուսին քարերը հաց դարձնել: (Մաթեոս 4:2–3: Նա կառչում է ախորժակի բավարարման ցանկությունից:) Ինչպե՞ս է Սատանան մեզ գայթակղում, որ տեղի տանք ախորժակին: Ինչպե՞ս կարող ենք ճանաչել այդ գայթակղությունները ու դիմադրել դրանց:
- Սատանան փորձեց կառչել նրա հպարտությունից, գայթակղելով Հիսուսին վայր ընկնել աշտարակից և ապացուցել, որ զորություն ունի փրկվելու հրեշտակների օգնությամբ (Մաթեոս 4:5–6): Ինչպե՞ս է Սատանան դիմում մեր հպարտությանը: Ինչպե՞ս մենք կարող ենք ճանաչել հպարտ ցանկությունների գայթակղություններն ու դիմադրել դրանց:
- Ի՞նչ է խոստանում Սատանան Հիսուսին, եթե նա երկրպագի իրեն: (Մաթեոս 4:8–9:) Ինչպե՞ս է Սատանան մեզ գայթակղում աշխարհի հարստություններով ու իշխանությամբ: Ինչպե՞ս կարող ենք ճանաչել այդ գայթակղություններն ու դիմադրել դրանց: (Մաթեոս 4:10:)
- Ինչու՞ է խաբուսիկ Հիսուսին աշխարհի արքայությունները տալու Սատանայի առաջարկությունը: (Վ և Ու 104:14:) Ի՞նչ խաբուսիկ առաջարկություններ է անում Սատանան այսօր, որպեսզի գայթակղի մեզ մեղք գործել:

- Սատանայի բոլոր գայթակղություններին Հիսուսը պատասխանում է գրվածքների մեջբերումներով (Մաթեոս 4:3–4, 6–7, 8–10): Ինչպե՞ս են գրվածքները մեզ ուժ տալիս գայթակղություններին դիմադրելու համար: (Հելաման 3:29–30:)
- Սատանան երկու անգամ հարցնում է Հիսուսին, թե արդյո՞ք նա Աստծո Որդին է (Մաթեոս 4:3, 6): Ի՞նչ եք կարծում, ինչու՞ է Սատանան բարձրացնում այդ հարցը: Ինչպե՞ս է նա բարձրացնում այդ հարցը այսօր աշխարհում: Գայթակղություններին հանդիպելիս ինչպե՞ս է օգնում գիտակցումը, որ մենք Աստծո որդիներն ենք: (Մովսես 1:12–22:)
- Ինչպե՞ս կարող է օգնել մեզ այդ գիտակցումը, որ Հիսուսը՝ Աստծո Որդին, հանդիպել է գայթակղությունների, որոնք նման են մեզ հանդիպող գայթակղություններին: (Այս հարցի քննարկման ժամանակ կարող եք խնդրել դասարանի անդամներին կարդալ Եբրայեցիս 4:14–15 հատվածները:)

  Երեց Ջոզեֆ Բ. Վիրթլինն ասել է. «Տերը քաջատեղյակ է մեր մահկանացիության մասին: Նա գիտի մեր թուլությունները: Նա հասկանում է մեր ամենօրյա կյանքի դժվարությունները: Նա շատ է կարեկցում երկրային ախորժակների ու կրքերի գայթակղությունների համար» (in Conference Report, Apr. 1996, 46; or *Ensign,* May 1996, 34):

4. **Հովհաննես Մկրտչի մի քանի հետևորդներ որոշում են հետևել Հիսուսին:**

Կարդացե՛ք հետևյալ գրվածքները, խորհե՛ք և աղոթե՛ք.

- Ի՞նչ խրախուսեց անել Հովհաննես Մկրտիչը իր հետևորդներին, երբ Հիսուսն սկսեց իր մահկանացու ծառայությունը: (Հովհաննես 1:35–37:) Ի՞նչ արեց Հիսուսը, երբ տեսավ, որ Հովհաննես Մկրտչի երկու հետևորդները հետևում են իրեն: (Հովհաննես 1:38–39:)
- Ի՞նչ արեց Անդրեասը լսելով ու ճանաչելով Փրկչին: (Հովհաննես 1:40–42:) Վկայություն ստանալուց հետո այն մասին, որ Հիսուսը Մեսիան է, ի՞նչ պատասխանեց Փիլիպոսը Նաթանայելի կասկածներին: (Հովհաննես 1:43–46:) Ի՞նչ կարող ենք մենք անել, որպեսզի հրավիրենք ուրիշներին «Գալ ու տեսնել» Փրկչին:

Ամփոփում

Վկայե՛ք, որ «Գալ ու տեսնել» Փրկչին հրավերը վերաբերում է բոլորիս: Բացատրեք, որ մենք կարող ենք ընդունել այդ հրավերը ապաշխարելով, մկրտվելով, մկրտության մեր ուխտերը կատարելով և գայթակղություններին դիմակայելով:

Լրացուցիչ գաղափարներ ուսուցանման համար

Հետևյալ նյութը լրացնում է առաջարկվող դասը: Ձեր ցանկությամբ կարող եք օգտագործել այս գաղափարները դասի ընթացքում:

1. **Փրկչի մկրտության էությունը**

Վերանայե՛ք Մաթեոս 3:16–17:

- Ինչպե՞ս է Փրկչի մկրտության պատմությունը ցույց տալիս, որ մկրտությունը պետք է կատարվի ընկղմամբ: (Մաթեոս 3:16; Հովհաննես 3:23; Հռոմայեցիս 6:3–6; 3 Նեփի 11:23–26; Bible Dictionary, “Baptism,” 618, որտեղ բացատրվում է, որ անգլերեն մկրտություն բառը հունարեն բառ է, որը նշանակում է սուզել կամ ընկղմել:)
- Ի՞նչ տեսավ Հովհաննեսը Հիսուսին մկրտելուց հետո: (Մաթեոս 3:16:) Ու՞մ ձայնը նա լսեց: (Մաթեոս 3:17:) Ի՞նչ է ուսուցանում Փրկչի մկրտության պատմությունը Աստվածայնության էության մասին: (Երկնային Հայրը, Հիսուս Քրիստոսը և Սուրբ Հոգին առանձին էակներ են:)

2. Տեսաֆիլմեր

Եթե ձեզ մոտ կա *«Փրկիչը. Վաղ տարիներ»* (53163) տեսաֆիլմը, ապա ըստ ցանկության կարող եք ցույց տալ կարճ հատված 3-րդ մասից, «Մկրտություն, Գայթակղություն և Մերժում»:

3. Հիսուսը հարգանք ու սեր է ցուցաբերում իր մոր նկատմամբ

Մկրտությունից հետո Կանա բնակավայրում Հիսուսն իր հետևորդների հետ ներկա էին հարսանյաց հանդեսին (Հովհաննես 2:1–11): Երբ մայրն ասաց նրան, որ գինի չկա, նա հարցրեց, թե ի՞նչ կարող է անել նրա համար և ասաց, որ կանի դա (Joseph Smith Translation, John 2:4):

- Ի՞նչ են ասում Հիսուսի խոսքերը մոր նկատմամբ ունեցած իր զգացմունքների մասին: Ի՞նչ արեց նա մորն օգնելու համար: (Հովհաննես 2:6–11: Նշեք, որ սա Նոր Կտակարանում գրի առնված Հիսուսի առաջին հրաշքն է:)

4. Մաքրելով տաճարը Հիսուսը հարգանք է ցուցաբերում

Թող դասարանի անդամները կարդան Հովհաննես 2:13–17 հատվածները, որտեղ նկարագրվում է, թե ինչպես է Հիսուսը տաճարում հանդիպում առևտրականներին ու դրամ փոխանակողներին, որոնք սրբապղծում են այն: Եթե ունեք «Հիսուսն ախտահանում է տաճարը» նկարը (62163; Ավետարանը արվեստում նկարների հավաքածու 224)՝ ցուցադրե՛ք այն: Նշեք, որ Հիսուսը հարգանք ու պատիվ ցուցաբերեց տաճարի նկատմամբ, երբ «ամենին տաճարից դուրս հանեց, . . . և սեղանավորների պղինձները ցրեց և տախտակները կործանեց» (Հովհաննես 2:15). Բացատրե՛ք, որ մեր Երկնային Հոր նկատմամբ ակնածանքը չի նշանակում միայն լուռ նստել Եկեղեցում: Այն նշանակում է, որ մեր գործերով պետք է դրսևորենք սեր Նրա նկատմամբ և ընդունենք նրա զորությունը:

Դաս
5

«Վերստին ծնվել»

Հովհաննես 3–4

Նպատակը

Օգնել դասարանի անդամներին հասկանալ, որ հավիտենական կյանք ստանալու համար մենք պետք է «վերստին ծնվենք» ու շարունակենք հետևել Հիսուս Քրիստոսին:

Նախապատրաստություն

1. Կարդացե՛ք հետևյալ գրվածքները, խորհե՛ք և աղոթե՛ք.

   ա. Հովհաննես 3:1–22: Հիսուսը սովորեցնում է Նիկոդեմոսին, որ Աստծո արքայությունը մտնելու համար բոլորը պետք է ջրից և Հոգուց ծնվեն: Հիսուսը սովորեցնում է, որ նա Աստծո միածին որդին է, որն ուղարկվել է մարդկությունը փրկելու համար:

   բ. Հովհաննես 4:1–42. Հակոբի աղբյուրի մոտ Հիսուսը սովորեցնում է Սամարացի կնոջը: Դարձի են գալիս շատ սամարացիներ:

2. Եթե որոշել եք օգտագործել Ուշադրության միջոցառումը, ապա դասարան բերեք.

   ա. Առողջ բույս, որը լավ ջրվել է և բույս, որը թոռոմել է ջրի պակասից (կամ գրատախտակի վրա նկարեք առողջ բույս և թոռոմած բույս, ինչպես ցույց է տրված Ուշադրության միջոցառումում):

   բ. Ջրի սափոր:

3. Առկայության դեպքում դասի ընթացքում օգտագործեք հետևյալ նյութերը:

   ա. «Կինը աղբյուրի մոտ» նկարը (62169; Ավետարանը արվեստում նկարների հավաքածու 217):

   բ. «Կինը աղբյուրի մոտ» ութ րոպեանոց հատվածը *Նոր Կտակարան տեսաֆիլմից* (53914):

   գ. Նոր Կտակարանի ժամանակների Պաղեստինի քարտեզը:

4. Առաջարկություններ ուսուցանման համար. «Եկեղեցում ուսուցանման հիմնական նպատակն է օգնել մարդկանց արժեքավոր փոփոխություններ կատարել իրենց կյանքում: Այդ նպատակը կայանում է նրանում, որ մարդկանց ոգեշնչվի մտածել, զգալ և ապա գործել ըստ Ավետարանի ճշմարտությունների ու սկզբունքների» (Rex A. Skidmore, quoted in *Teaching – No Greater Call,* 83; see also 84):

Առաջարկվող դասի ընթացքը

Ուշադրության միջոցառում

Դասը սկսե՛ք հետևյալ կամ ձեր ընտրած մի այլ միջոցառմամբ:

Ցուցադրե՛ք առողջ ու թոռոմած բույսերը (տես «Նախապատրաստություն» բաժինը), կամ գրատախտակին նկարե՛ք այդ բույսերը, ինչպես պատկերված է հաջորդ էջի վրա: Ցուցադրե՛ք նաև ջրի սափորը:

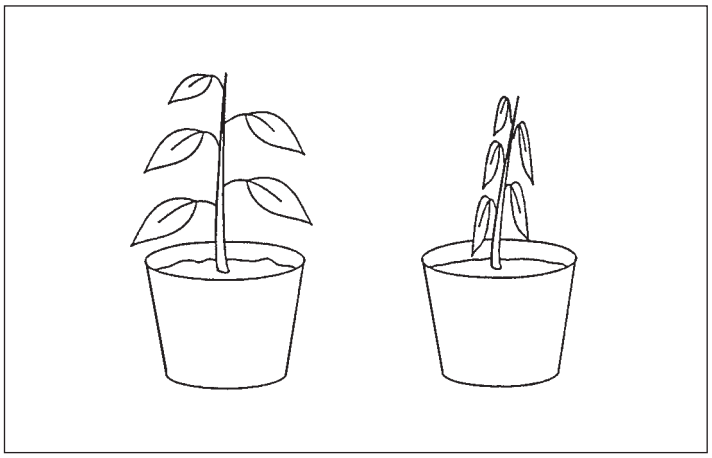

- Ի՞նչ կկատարվի բույսի հետ, եթե այն ջուր չստանա: Ի՞նչ կպատահի մեզ, եթե ջուր չխմենք:

Բացատրե՛ք, որ մենք կմահանանք ֆիզիկապես, եթե ջուր չխմենք և կմահանանք հոգեպես, եթե չստանանք հոգևոր սնունդ: Այս դասը պատմում է Հիսուսի ուսմունքների՝ ջրից ու Հոգուց ծնվելու և Իր տված կենդանի ջրի մասին:

Գրվածքների քննարկում ու կիրառում

Հետևյալ գրվածքների հատվածներն ուսուցանելիս քննարկե՛ք, թե ինչպե՞ս դրանք կիրառել առօրյա կյանքում: Խրախուսե՛ք դասարանի անդամներին պատմել անձնական փորձառությունների մասին, որոնք կապված են գրվածքների սկզբունքների հետ:

1. **Հիսուսն ուսուցանում է Նիկոդեմոսին, որ Աստծո արքայություն կմտնեն միայն նրանք, ովքեր կծնվեն ջրից ու Հոգուց:**

Քննարկե՛ք Հովհաննես 3:1–22: Խնդրե՛ք դասարանի անդամներին բարձրաձայն կարդալ ընտրված հատվածները: Բացատրեք, որ Նիկոդեմոսը հրեաների համայնքի ղեկավարն էր: Իմանալով, որ Հիսուսը «Աստծո վարդապետ է» նա եկավ Հիսուսի մոտ (Հովհաննես 3:2):

- Ի՞նչ առաջարկեց Նիկոդեմոսին Հիսուսը Աստծո արքայությունը մտնելու համար: (Հովհաննես 3:5:) Ի՞նչ է նշանակում «ջրից ծնվել»:(Հովհաննես 3:5; մկրտվել): Ինչպե՞ս է մկրտությունը խորհրդանշում վերածնունդը: (Ջրի մեջ սուզվելը խորհրդանշում է մահը կամ մեր անցյալ մեղքերի թաղումը, իսկ ջրից դուրս գալով մենք նոր կյանք ենք սկսում:) Ի՞նչ է նշանակում «հոգուց ծնվել»: (Հովհաննես 3:5, ստանալ Սուրբ Հոգու ընծան):
- Երեց Բրյուս Ռ. Մակ-Քոնքին ուսուցանել է, որ «Եկեղեցու անդամները չեն վերածնվում լոկ մկրտության արարողությամբ» (*Doctrinal New Testament Commentary,* 3 volumes [1966–73], 1:142): Մկրտությունից և Սուրբ Հոգու պարգև ստանալուց բացի էլ ի՞նչ է հարկավոր նորից ծնվելու համար: (Հովհաննես 3:16, 18; Մոսիա 5:1–7; 27:25–26; Ալմա 5:14–35; 22:15–18: Կարելի է առաջարկել դասարանի անդամներին ընդգծել այս հատվածի դարձվածքները, որոնք վերաբերում են նորից ծնվելուն: Ստորև ներկայացվում է նման օրինակ մի ցուցակ: Նշե՛ք, որ Մորմոնի Գրքից բերվող հատվածները պարզաբանում են, թե ի՞նչ է նշանակում նորից ծնվել:)

  ա. Հավատալ Հիսուս Քրիստոսին (Հովհաննես 3:16, 18):
  բ. Ունենալ «մեծ փոփոխություն . . . մեր սրտերում, որ այլևս չարի հակում չունենանք և շարունակ բարի գործեր կատարենք» (Մոսիա 5:2; Ալմա 5:12–14, 26):
  գ. «մարմնական ու անառակ կյանքը փոխարինել առաքինի կյանքով» (Մոսիա 27:25):
  դ Դառնալ «[Աստծո] որդիներ ու դուստրեր» (Մոսիա 5:7; 27:25):

ե. Դառնալ «նոր էակներ» (Մոսիա 27:26):
զ. Ունենալ «մեր դեմքին Աստծո պատկերը» (Ալմա 5:19; 14):
է. Ապաշխարել այնքան, որ մեր «հագուստը մաքրվի բոլոր արատներից [Քրիստոսի] արյան շնորհիվ» (Ալմա 5:21; Ալմա 5:19, 33–34; 22:18):

- Երեց Բրյուս Ռ. Մակ-Քոնքին ուսուցանել է, որ նորից ծնվելը «չի կատարվում մի ակնթարթում: Այն շարունակվող գործընթաց է» (“Jesus Christ and Him Crucufied” in *1976 Devotional Speeches of the Year,* 399): Ի՞նչ կարող ենք անել, որպեսզի այդ գործընթացը շարունակվի մեր ամբողջ կյանքի ընթացքում: (2 Նեփի 31:19–20:) Ինչպե՞ս կարող ենք հաղթահարել մեր հուսահատությունն ու հոգևոր առաջընթացի անհաջողությունները: Ինչպիսի՞ փոփոխություններ եք նկատել նորից ծնվելու գործընթացի ժամանակ ձեր կամ մեկ ուրիշի մեջ:

- Խնդրե՛ք դասարանի անդամներից մեկին բարձրաձայն կարդալ Հովհաննես 3:14–18: Ինչպե՞ս են կապված Փրկչի առաքելության այդ ճշմարտությունները մեր նորից ծնվելու Նրա պատվիրանի հետ:

- Նիկոդեմոսին սովորեցնելու համար Հիսուսն օգտագործեց լույսի ու խավարի սկզբունքները (Հովհաննես 3:19–21): Ինչու՞ են որոշ մարդիկ ընտրում խավարը: Ինչպե՞ս կարող ենք պահպանել լույսը սիրել և խավարից խուսափել մեր ընդունակությունը: Ի՞նչ խոստումներ է տվել Տերը նրանց, ովքեր կգան դեպի լույսը (Վ և Ու 50:24; 88:67:)

2. **Հակոբի աղբյուրի մոտ Հիսուսը սովորեցնում է Սամարացի մի կնոջ:**

Կարդացե՛ք ու քննարկե՛ք Հովհաննես 4:1–42-ից ընտրած հատվածներ: Ցուցադրե՛ք Պաղեստինի քարտեզը: Բացատրե՛ք, որ երբ Հիսուսն ու իր հետևորդները ճանապարհորդում էին հրեաստանից դեպի Գալիլեա (ըստ ցանկության կարող եք նշել այդ տեղերը քարտեզի վրա), նրանք կանգ են առնում Սամարիայում, Հակոբի աղբյուրի մոտ: Երբ Հիսուսը նստեց աղբյուրի մոտ, մի սամարացի կին եկավ ջուր տանելու:

Ցուցադրե՛ք «Կինը աղբյուրի մոտ» նկարը: Եթե ցանկանում եք օգտագործել «Կինը աղբյուրի մոտ» տեսաֆիլմը, ապա ցուցադրեք այն:

- Հրեաները «սամարացիների հետ չէին խառնվում» (Հովհաննես 4:9) և, սովորաբար, խուսափում էին Սամարիայով ճանապարհորդելուց: Դրան հակառակ, Հիսուսը դիտավորյալ անցնում էր Սամարիայով: Ի՞նչ է դա հայտնում նրա մասին: Ովքե՞ր են այսօրվա աշխարհի «սամարացիները» (Պատասխանները կարող են ընդգրկել անձանց կամ՝ մարդկանց խմբեր, որոնք վատն են համարվում:) Ինչպե՞ս պետք է վերաբերվենք նրանց:

- Ինչպե՞ս էր սամարացի կինը հեշտացնում Հիսուսի ուսուցանումը (Հովհաննես 4:9, 11–12, 15, 19, 25: Պատասխանները կարող են լինել՝ նա համեստ էր, ցանկանում էր ավելին իմանալ և հավատում էր նրա խոսքերին:) Ի՞նչ կարող ենք անել, որպեսզի լավ ընկալենք Հիսուսի ուսմունքները:

- Ինչպե՞ս էր փոխվում սամարացի կինը Հիսուսի զրույցի ընթացքում: Ինչպե՞ս էր Հիսուսը օգնում նրան փոխվել: (Պատասխանները կարող են ընդգրկել նաև այն, որ Նա ուսուցանում էր այդ կնոջը հասկացողության մակարդակով, վկայություն բերում իր մասին, օգտագործում էր ջրի խորհրդանիշը և կարեկցանք ցուցաբերում:) Ինչպե՞ս մենք կարող ենք հետևել նրա օրինակին մյուսներին ուսուցանելիս:

- Հիսուսն ասաց սամարացի կնոջը, որ կարող է տալ նրան «կենդանի ջուր» (Հովհաննես 4:10): Ի՞նչ եք կարծում, ի՞նչ է նշանակում «կենդանի ջուրը»: (1 Նեփի 11:25; Վ և Ու 63:23: Պատասխանները կարող են ընդգրկել Ավետարանի սկզբունքները՝ Աստծո սերը և ապաշխարությունը:) Ինչպե՞ս կարող ենք ստանալ կենդանի ջուրը: Ինչպե՞ս է ձեզ օրհնել այդ կենդանի ջուրը:

- Սամարացի կինը եկել էր աղբյուրի մոտ ջուր վերցնելու (Հովհաննես 4:7): Այնուամենայնիվ, Հիսուսի զրույցից հետո նա թողեց իր կուժն աղբյուրի մոտ և գնաց ուրիշներին պատմելու իր փարձառության մասին: (Հովհաննես 4:28–29): Ի՞նչ կարող ենք սովորել նրա օրինակից:
- Ինչպե՞ս օրհնվեցին մյուս մարդիկ Սամարացի կնոջ հավատի շնորհիվ: (Հովհաննես 4:39–42:) Ինչպե՞ս եք դուք օրհնվում կամ տեսնում ուրիշների օրհնությունները Տիրոջ հանդեպ հավատ ունենալու շնորհիվ: Ինչպե՞ս կարող է մեր հավատն ազդել մեզ շրջապատողների վրա:

Ամփոփում

Եթե օգտագործելու եք Ուշադրության միջոցառումը, ապա կրկին ցուցադրեք բույսերն ու ջրի սափորը: Բացատրե՛ք, որ ինչպես այդ բույսերն աճելու համար ջրի կարիք ունեն, այնպես էլ մենք նորից ծնվելու և հավիտենական կյանք ստանալու համար կարիք ունենք հետևելու Փրկչին և Նրա ուսմունքներին:

Վկայե՛ք դասի ընթացքում քննարկված ճշմարտությունների մասին: Առաջարկե՛ք դասարանի անդամներին փնտրել Հիսուս Քրիստոսին հետևել նրան ու շարունակել նորից ծնվելու ընթացքը:

Լրացուցիչ գաղափարներ ուսուցանման համար

Հետևյալ նյութը լրացնում է առաջարկվող դասը: Ձեր ցանկությամբ կարող եք օգտագործել այս գաղափարները դասի ընթացքում:

1. **«Ես Քրիստոսը չեմ, այլ . . . նրա առաջից ուղարկված եմ» (Հովհաննես 3:28)**

- Ինչպիսի՞ն է Հովհաննեսի վերաբերմունքը Փրկչի հետ իր փոխհարաբերությունների նկատմամբ Հովհաննես 3:25–36 հատվածներում: Ինչպե՞ս է Հովհաննեսի վերաբերմունքը դրսևորում իսկական հետևորդությունը: Ինչպե՞ս կարող ենք դրսևորել այդ վերաբերմունքը Եկեղեցում ծառայելիս:

2. **«Արտերը, որ սպիտակացել են և արդեն հնձին հասել» (Հովհաննես 4:35)**

- Ի՞նչ է սովորեցնում Հիսուսն իր հետևորդներին միսիոներական աշխատանքի մասին Հովհաննես 4:35–38 հատվածներում: Ի՞նչ նկատի ուներ Նա ասելով, որ դաշտերը սպիտակացել են և պատրաստ են հնձին: Ինչպե՞ս Փրկիչը կիրառեց նույն խորհրդանիշը Վարդապետություն և Ուխտեր 4:1–4 և 75:3–5 հատվածներում: Խնդրե՛ք դասարանի անդամներին պատմել ուրիշների հետ Ավետարանով կիսվելու իրենց փորձառությունների մասին:

3. **Հիսուսը բուժում է ազնվականի որդուն**

Կարդացե՛ք ու քննարկե՛ք Հովհաննես 4:46–54 հատվածները:

- Ի՞նչ խնդրեց ազնվականը Հիսուսից: (Հովհաննես 4:46–47:) Ո՞րն էր Հիսուսի առաջին պատասխանը: (Հովհաննես 4:48:) Ի՞նչ ասաց ազնվականը: (Հովհաննես 4:49:)
- Ի՞նչ ասաց Հիսուսը ազնվականին երկրորդ անգամ: (Հովհաննես 4:50:) Ինչպե՞ս արձագանքեց ազնվականը: (Հովհաննես 4:50:) Ի՞նչ արդյունքի բերեց ազնվականի հավատը: (Հովհաննես 4:51–54:) Ի՞նչ կարող ենք սովորել հավատի զորության մասին այս պատմությունից:

Դաս
6

«Իրենց ուռկանները թողած նրա հետևից գնացին»

Ղուկաս 4:14–32; 5; 6:12–16; Մաթևոս 10

Նպատակը

Օգնել դասարանի անդամներին հասկանալ, որ Առաքյալները կանչվում են Հիսուս Քրիստոսի մասին հատուկ Մրիստոսի լինելու և մենք օրհնվում ենք, երբ աջակցում ու հետևում ենք նրանց:

Նախապատրաստություն

1. Կարդացե՛ք հետևյալ գրվածքները, խորհե՛ք և աղոթե՛ք.

   ա. Ղուկաս 4:14–32: Հիսուսն ուսուցանում է Նազարեթի սինագոգում և հաստատում, որ ինքը Մեսիան է, որի մասին մարգարեություն է արել Եսայիան: Մարդիկ զայրույթով մերժում են նրան:

   բ. Ղուկաս 5:1–11, 27–28; 6:12–16: Հիսուսը ընտրում է տասներկու Առաքյալներին:

   գ. Մաթևոս 10: Հիսուսը ձեռնադրում ու սովորեցնում է տասներկու Առաքյալներին և ուղարկում նրանց Ավետարանը քարոզելու:

2. Լրացուցիչ ընթերցում. Եսայիա 61:1–2; Մաթևոս 4:18–22; Մարկոս 1:16–20; 3:13–19; 6:7–13; Ղուկաս 9:1–6; 12:1–12; Վարդապետություն և Ուխտեր 107:23–24, 33–35, 39, 58:

3. Օգտագործե՛ք հետևյալ նկարները դասի ընթացքում, եթե նրանք առկա են: Ձկնորսները կանչվում են ծառայության (62496; Ավետարանը արվեստում նկարների հավաքածու 209) կամ Հիսուսն ու ձկնորսները (62138; Ավետարանը արվեստում նկարների հավաքածու 210); Քրիստոսը ձեռնադրում է առաքյալներին (62557; Ավետարանը արվեստում նկարների հավաքածու 211) և ներկա Տասներկու Առաքյալների Քվորումի նկարը (միջազգային ամսագրերի նյութերից վերջին կոնֆերանսի մասին):

4. Առաջարկություններ ուսուցանման վերաբերյալ: Սովորե՛ք և օգտագործե՛ք դասարանի անդամների անունները: Եթե այդպես վարվեք՝ դասարանի անդամները կտեսնեն, որ դուք վերաբերվում եք նրանց որպես հատուկ անձանց: Դասարանի անդամների անուններն իմանալը կօգնի ձեզ հարցերով դիմել նրանց, խրախուսելով մասնակցություն ցուցաբերել: (*Teaching – No Greater Call,* 105–6:)

Առաջարկվող դասի ընթացքը

Ուշադրության միջոցառում

Դասն սկսեք հետևյալ կամ ձեր ընտրած մի այլ միջոցառմամբ:

Թող դասարանի անդամներից որևէ մեկը կարդա Մոսիա 27:31 հատվածի առաջին մասը («կխոստովանեն, որ նա է Աստվածը»): Բացատրե՛ք, որ Հիսուս Քրիստոսի Երկրորդ Գալուստի ժամանակ բոլորը կճանաչեն նրան որպես Փրկչի: Այդպես չէր նրա առաջին գալուստի ժամանակ: Հրեաները դարերի ընթացքում ուսումնասիրել են մարգարեությունները Փրկչի գալստի մասին, սակայն նրանցից շատերը լսելով Հիսուսի մասին չեն ճանաչել նրան որպես Փրկիչ: Քանի որ Հիսուսը չազատեց հրեաներին հռոմեացիների լծից, ինչպես նրանք սպասում էին Մեսիայից, նրանցից շատերը մերժեցին նրան ու նրա ուղերձը:

Նշե՛ք, որ դասի առաջին մասում կքննարկվի այն, ինչ տեղի ունեցավ, երբ Հիսուսն առաջին անգամ հայտարարեց, որ նա երկար տարիներ սպասված Մեսիան էր: Դասի մյուս մասերում կքննարկվի Առաքյալների կոչումը Հիսուսի կողմից Նրա ուղերձը տարածելու նպատակով:

Գրվածքների քննարկում ու կիրառում

Հետևյալ գրվածքներից հատվածներն ուսուցանելիս, քննարկե՛ք այն օրհնությունները, որոնք պայմանավորված են Առաքյալներին հետևելով և գիտակցումով, որ Հիսուս Քրիստոսը Փրկիչ է:

1. **Հիսուսը հայտարարում է, որ նա Մեսիան է**

Քննարկե՛ք Ղուկաս 4:14–32 հատվածները: Հրավիրե՛ք դասարանի անդամներին կարդալ այդ հատվածներից մի քանիսը: Բացատրե՛ք, որ Նազարեթի սինագոգում ծառայելու ժամանակ Հիսուսին հրավիրեցին կարդալ գրվածքներից մի հատված ու մեկնաբանել այն:

- Թո՛ղ դասարանի անդամներից որևէ մեկը կարդա Ղուկաս 4:16–19 հատվածները: (Նշեք, որ 18–19 հատվածները մեջբերումներ են Եսայիայի 61:1–2 հատվածներից: Եսայիային Ղուկաս 4:17 հատվածում կոչվում է «Եսայիա»:) Ինչի՞ մասին են այդ հատվածները: (Նրանք Մեսիայի գործերի մարգարեական նկարագրություններն են; տե՛ս դաս 1:)
- Երբ Հիսուսն ավարտեց այդ հատվածի ընթերցումը Եսայիայից, ի՞նչ վկայություն նա բերեց: (Ղուկաս 4:21: Նա հայտարարեց, որ նա է Մեսիան, որի մասին մարգարեություն է արել Եսայիան և, որին դարեր շարունակ սպասել են հրեաները:) Ի՞նչ պատասխանեցին սինագոգի մարդիկ Հիսուսի հայտարարությանը: (Ղուկաս 4:22–29:)
- Ի՞նչ եք կարծում, ինչու՞ էին սինագոգի մարդիկ դժվարանում ընդունել Հիսուսին որպես Մեսիա: (Ղուկաս 4:22: Պատասխանները կարող են լինեն հետևյալ բնույթի՝ նրանք լավ գիտեին Հիսուսին և նա մեծացել էր նրանց կողքին, այնպես որ չէին կարող հավատալ, որ նա կարող էր լինել մեծ Մեսիան, որին նրանք սպասում էին:) Ի՞նչ եք կարծում, ինչու՞ են դժվարանում որոշ մարդիկ այսօր ընդունել Հիսուս Քրիստոսին: Ինչպե՞ս կարող ենք մենք այսօր ամրապնդել մեր վկայություններն այն մասին, որ Հիսուսը Փրկիչ է:

2. **Հիսուսը կանչում է իր Տասներկու Առաքյալներին:**

Կարդացե՛ք ու քննարկե՛ք Ղուկաս 5:1–11, 27–28; 6:12–16 հատվածներից մի քանիսը: Ցուցադրե՛ք «Հիսուսը ձկնորսների հետ» նկարը և ներկա Տասներկու Առաքյալների նկարը: Քննարկելով գրվածքների հատվածները օգնե՛ք դասարանի անդամներին հասկանալ, որ Առաքյալները կոչվել են անել նույնը, ինչ արեց ինքը՝ Հիսուսը Նազարեթի սինագոգում. – հայտարարեց, որ ինքն է Մեսիան, Փրկիչը:

- Ի՞նչ էին անում Սիմոն Պետրոսը, Հակոբոսը և Հովհաննեսը, երբ Հիսուսը եկավ իրենց մոտ: (Ղուկաս 5:1–2:) Ի՞նչ ասաց Հիսուսը նրանց կյանքի փոփոխության մասին, եթե հետևեն Իրեն: (Ղուկաս 5:10:) Ինչպե՞ս է ազդել ձեր կյանքի վրա ձեր որոշումը հետևել Հիսուս Քրիստոսին:
- Ինչպե՞ս ձկնորսական ուռկանների հետ կատարված հրաշքը նախանշան հանդիսացավ Պետրոսի, Հակոբոսի և Հովհաննեսի «մարդկանց որսորդներ» դառնալու փորձառության համար: (Մարկոս 1:17): Թո՛ղ դասարանի անդամները քննարկեն հետևյալ դարձվածքները:

  ա. Ղուկաս 5:5: «քո խոսքի համար ուռկանը կգցեմ»: (Նրանք աշխատեցին Հիսուսի ղեկավարությամբ:)
  բ. Ղուկաս 5:6: «Ձկների մի մեծ բազմություն ներս փակեցին և նրանց ուռկանը պատռվում էր»: (Նրանք շատ մարդկանց գտան, ովքեր ընդունեցին Ավետարանը:)
  գ. Ղուկաս 5:7: «Եվ նշան էին անում . . . ընկերներին, որ գան իրանց օգնեն» (Նրանք կանչում էին մյուսներին այդ աշխատանքում իրենց օգնելու համար:)
- Նշե՛ք, որ Ղուկաս 5:1–11 հատվածներում Հիսուսը առաջարկեց Պետրոսին, Հակոբոսին ու Հովհաննեսին դառնալ իր հետևորդները: Ավելի ուշ՝ առաջարկեց նրանց դառնալ Առաքյալներ: Գրատախտակի վրա գրե՛ք *Հետևորդ* ու *Առաքյալ* բառերը: Ի՞նչ տարբերություն կա հետևորդի ու Առաքյալի միջև:

Բացատրե՛ք, որ հետևորդ են անվանում Հիսուս Քրիստոսի յուրաքանչյուր աշակերտին: Առաքյալը այն հետևորդ է, որը կոչվել է Քրիստոսի հատուկ վկան լինել (Վ և Ու 107:23): Առաքյալ բառը նշանակում է «նա ում առաջ են ուղարկել» (Bible Dictionary, "Apostle," 612): Տասներկու Առաքյալների Քվորումի անդամներն ուղարկվել են աշխարհին հաստատելու, որ Հիսուսը մարդկության Փրկողն ու Քավողն է:

- Ինչու՞ էր կարևոր, որ Հիսուսը ընտրեր Առաքյալներին: (Մաթեոս 9:36–38; 16:19; Մարկոս 3:14–15; Հովհաննես 20:19–21,23; Եփեսացիս 4:11–15: Նրանք պետք է օգնեին Հիսուսին քարոզել ավետարանը, ղեկավարեին Եկեղեցին և կրեին քահանայության իշխանությունը Հիսուսի գնալուց հետո:) Ինչու՞ է այսօր կարևոր, որ Տերը Առաքյալներ կանչի:
- Ինչպե՞ս Հիսուսն ընտրեց առաջին Տասներկու Առաքյալներին: (Ղուկաս 6:12–13:) Ինչպե՞ս նախապատրաստվեց Հիսուսը նրանց կանչելուն: Ինչպե՞ս է ընտրվելու այդ ձևը համեմատվում այսօր որպես Առաքյալներ կամ Եկեղեցու այլ կոչում ստանձնելու ձևի հետ: (Եկեղեցու ղեկավարներն աղոթում ու ոգեշնչում են փնտրում, որպեսզի իմանան, թե ում է ցանկանում նշանակել Աստված յուրաքանչյուր կոչմանը ծառայելու համար:)
- Ի՞նչ են պատմում մեզ գրվածքները այն մարդկանց շրջապատի ու բնավորությունների մասին, որոնց Հիսուսը կանչեց որպես Առաքյալներ: (Ղուկաս 5:5, 8, 11, 27–28: Պատասխանները կարող են լինել. նրանք ծառայության փորձ չունեին, բայց համեստ, հնազանդ, աշխատասեր մարդիկ էին, որոնք պատրաստ էին ամեն բան զոհաբերել, որպեսզի հետևեն Տիրոջը:) Աստծուն ծառայելու համար ինչպե՞ս կարող է անձը պատրաստվել ըստ այդ հատվածի: (Վ և Ու 4:3, 5–6; Հավատո հանգանակ 1:5:)

3. Հիսուսը ձեռնադրում է Տասներկու Առաքյալներին և ուղեցույցներ տալիս:

Կարդացե՛ք ու քննարկե՛ք ընտրված հատվածներ Մաթեոս 10 գլխից: Ցուցադրե՛ք «Քրիստոսը ձեռնադրում է Առաքյալներին» նկարը:

- Տասներկու Առաքյալներին կոչելուց հետո Հիսուսը շնորհեց նրանց քահանայության իշխանություն և բացատրեց իրենց պարտականությունները: Ի՞նչ ենք սովորում մենք Առաքյալների զորությունների ու պարտականությունների մասին Մաթեոս 10 գլխում Հիսուսի տված խորհուրդից: (Գրատախտակի վրա գրե՛ք դասարանի անդամների պատասխանները: Պատասխանները կարող են լինել հետևյալները:)

  ա. Նրանք զորություն ունեն բժշկելու ֆիզիկական ու հոգեկան հիվանդությունները (հատված 1):
  բ. Նրանք ուղարկվում են Իսրայելի կորցված ոչխարների մոտ քարոզելու, որ երկնքի արքայությունը մոտեցել է (հատվածներ 6–7):
  գ. Նրանք պետք է օգտագործեն քահանայության իշխանությունը մարդկանց օրհնելու և բուժելու համար (հատված 8):
  դ. Նրանք պետք է գտնեն նրանց, ովքեր պատրաստ են լսելու ավետարանը (հատվածներ 11–14):
  ե. Նրանք մեզ պետք է սովորեցնեն ղեկավարվելով Հոգով (հատվածներ 19–20):
  զ. Նրանք պետք է իրենց կյանքերն ամբողջովին նվիրեն Փրկչի գործին (հատված 39):
- Ինչպե՞ս կարելի է առաջին Առաքյալներին տրված զորություններն ու պարտականությունները համեմատել վերջին օրերի Առաքյալների զորությունների ու պարտականությունների հետ (Վ և Ու 107:23, 33, 35; 112:14, 19–22, 30–31:) Ի՞նչ եք կարծում, ինչպե՞ս են կատարում վերջին օրերի Առաքյալներն այդ պարտականությունները:
- Ի՞նչ օրհնություններ են խոստացվել նրանց, ովքեր կհետևեն Առաքյալներին (Մաթեոս 10:40–42; Վ և Ու 124:45–46:)

  Երեց Ստեֆեն Վ. Քիմբալն ասել է. «Աստծո նշանակած Եկեղեցու Ղեկավարներին հավատարմորեն ու հետևողականորեն հետևող Եկեղեցու ոչ մի անդամ երբեք չի

կարող շեղվել: Այդ Եկեղեցին երբեք չի շեղվի ճիշտ ուղուց; Տասներկուսի Քվորումը երբեք չի տանի ձեզ սխալ ճանապարհով; երբեք չի տարել ու չի տանի» (in Conference Report, Apr. 1951, 104):

Ամփոփում

Վկայ՛եք, որ Հիսուս Քրիստոսն իսկական Մեսիա է և, որ Տասներկու Առաքյալները Նրա հատուկ վկաներն են: Ցանկության դեպքում դուք կարող եք պատմել ձեր փորձառության մասին, երբ ձեր կյանքն օրհնվել է Առաքյալի խորհրդին հետևելու շնորհիվ:

Լրացուցիչ գաղափարներ ուսուցանման համար

Հետևյալ նյութը լրացնում է առաջարկվող դասը: Ձեր ցանկությամբ կարող եք օգտագործել այս գաղափարները դասի ընթացքում:

1. Ներկա Տասներկու Առաքյալները

Ցուցադրե՛ք ներկա Տասներկու Առաքյալների նկարները և օգնե՛ք դասարանի անդամներին սովորել նրանց անունները: Դուք կարող եք կատարել այսպիսի ստուգում:

Դասարանի յուրաքանչյուր անդամին տվե՛ք թուղթ ու մատիտ և խնդրե՛ք նրանց համարակալել թղթերը՝ 1-ից մինչև 12-ը: Ցուցադրե՛ք յուրաքանչյուր Առաքյալի նկարն առանց նրա անունն ասելու և խնդրե՛ք դասարանի անդամներին գրել այդ անունը թղթի վրա համապատասխան համարով: Երբ դուք ցույց տաք բոլոր նկարները, ստուգեք պատասխանները:

2. Առաջին Տասներկու Առաքյալները

Օգնե՛ք դասարանի անդամներին սովորել առաջին Տասներկու Առաքյալների անունները (Մաթեոս 10:2–4): Ներկայացրե՛ք ձեր սեփական բառերով հետևյալ տեղեկությունը, որպեսզի օգնեք դասարանի անդամներին հասկանալ, թե ինչ տարբեր ձևերով են ներկայացվել Առաքյալները գրվածքներում:

Հակոբոս անուն ունեցող երկու Առաքյալներ կային: Մի Հակոբոսը Զեբեդեանի որդին էր, իսկ մյուսը՝ Ալփեանի: Սիմոն անունով երկուսն էլ կային. Սիմոն Պետրոսը և Սիմոն Կանանացին, որին անվանում էին Նախանձայող («մոլեռանդ»): Երկուսի անունն էլ Հուդա էր. Հուդա (որին անվանում էին նաև Լեբեոս Թադեոս) և Հուդա Իսկարիովտացի, որը դավաճանեց Քրիստոսին: Ղուկաս 5:27–28 հատվածներում Մաթեոսին անվանում են Ղևի: Թովմասին կոչում էին նաև Երկվորյակ: Բարթողոմեոս Առաքյալը Մաթեոսի, Մարկոսի և Ղուկասի ավետարաններում հանդես է գալիս նույն անվան տակ, իսկ Հովհաննեսի ավետարանում հիշատակվում է որպես Նաթանայել:

3. «Ով որ հորը կամ մորը ինձանից ավելի է սիրում, նա ինձ արժանի չէ» (Մաթեոս 10:37)

Թող դասարանի անդամները կարդան Մաթեոս 10:35–38:

- Ինչպե՞ս են երբեմն իրականանում 35 և 36 հատվածները, երբ անձը միանում է Եկեղեցուն: Ի՞նչ եք կարծում, ինչու՞ է Աստված այդպիսի հայտարարություններ անում, թեպետ նա կամենում է, որ մեր ընտանիքները խաղաղ ու միասնական լինեն: Ու՞մ պետք է հավատարիմ լինենք մենք առաջին հերթին: (Մաթեոս 37–38; Ղուկաս 14:33:)

4. Տեսաֆիլմեր

Այս դասի ընթացքում օգտակար կարող է լինել *«Նոր Կտակարան Տեսաֆիլմի»* (53914) «Նոր Կտակարանի սովորույթներ»-ի առաջին մասի ցուցադրումը: Այս հատվածում տեղեկացվում է, թե ինչ էր նշանակում Հիսուսի համար Իր հայտարարությունը, որ ինքն օծված անձ կամ Մեսիա է (Ղուկաս 4:18), Նրա սինագոգում երկրպագությունը, և, թե ի՞նչ էր նշանակում քարոզել ավետարանն առանց քսակի և պարկի, ինչպես Հիսուսն է սովորեցրել անել իր Առաքյալներին (Մաթեոս 10:9–10):

Դաս
7

«Նա մեր հիվանդությունները վեր առավ և մեր ցավերը կրեց»

Մարկոս 1–2; 4:35–41; 5; Ղուկաս 7:11–17

Նպատակը

Օգնել դասարանի անդամներին հասկանալ Փրկչի կատարած հրաշքների որոշ պատճառները:

Նախապատրաստություն

1. Կարդացե՛ք հետևյալ գրվածքները, խորհե՛ք և աղոթե՛ք.
   ա. Մարկոս 1:14–15, 21–45: Հիսուսը ճանապարհորդում է Գալիլեայով ուսուցանելով ավետարանը, մարդկանց միջից դուրս հանելով դևերին և բուժելով հիվանդներին: Նա դուրս է հանում չար հոգին մարդու միջից, բժշկում է Սիմոն Պետրոսի զոքանչին, ապաքինում է բորոտներին:
   բ. Մարկոս 2:1–12. Հիսուսը ներում է մարդու մեղքերը և բժշկում անդամալույծ մարդուն:
   գ. Մարկոս 4:35–41; 5:1–20; Ղուկաս 7:11–17: Հիսուսը հանդարտեցնում է փոթորկոտ ծովը, վտարում դևերի բանակը և վերակենդանացնում է այրի Նայինի մահացած որդուն:
   դ. Մարկոս 5:21–43. Հիսուսը բժշկում է մի կնոջ, որն արյան հիվանդություն ուներ և վերակենդանացնում է մահացած Հայրոսի դստերը:
2. Լրացուցիչ ընթերցում. Մաթևոս 8–9; Ղուկաս 4:33–44; 5:12–32; 8:22–56; Ալմա 7:11–12; Մորմոն 9:7–20; Մորոնի 7:27–29, 33–37:
3. Առկայության դեպքում դասի ընթացքում օգտագործեք «Փոթորիկի սաստումը» (62139; Ավետարանը արվեստում նկարների հավաքածու 214) և «Հիսուսը օրհնում է Հայրոսի աղջկան» (62231; Ավետարանը արվեստում նկարների հավաքածու 215) նկարները:
4. Առաջարկություններ ուսուցանման համար: Դասարանի անդամները պետք է իմանան, թե ինչու՞ է այսօր կարևոր գրվածքների ուսումնասիրությունը: Նախապատրաստվելով յուրաքանչյուր դասին, աղոթեք իմանալու համար, թե ի՞նչ կարելի է անել, որպեսզի խրախուսեք դասարանի անդամներին կյանքում կիրառել Ավետարանի սկզբունքները: (*Teaching – No Greater Call*, 111, 116–17:)

Առաջարկվող դասի ընթացքը

Ուշադրության միջոցառում

Դասն սկսե՛ք հետևյալ կամ ձեր ընտրած մի այլ միջոցառմամբ:

- Ի՞նչ է հրաշքը (Արտասովոր իրադարձություն, որը տեղի է ունեցել աստվածային կամ հոգևոր ուժի շնորհիվ:)
- Փրկչի ո՞ր հրաշքին կցանկանայիք ականատես լինել: Ինչու՞: (Գրատախտակին կարող եք գրել Քրիստոսի որոշ հրաշքները, որպեսզի օգնեք դասարանի անդամներին պատասխանել այս հարցին:)

Բացատրե՛ք, որ այս դասում կքննարկվեն Փրկչի որոշ հրաշքներն ու հրաշքների իրագործման դրդապատճառները:

Գրվածքների քննարկում ու կիրառում

Ուսուցանելով հետևյալ գրվածքների հատվածները, քննարկե՛ք, թե ինչպե՞ս կիրառել դրանք առօրյա կյանքում: Ասեք, որ Հիսուսը շարունակում է հրաշքներ կատարել մեր կյանքում: Խրախուսե՛ք դասարանի անդամներին պատմել իրենց հետ պատահած հրաշքների մասին: (Կարող եք հիշեցնել դասարանի անդամներին, որ որոշ իրադեպեր

շատ սուրբ են պատմելու համար: Սուրբ Հոգին կարող է օգնել նրանց ընտրել, թե որ իրադեպերի մասին կարելի է պատմել:)

1. **Հիսուսը ճանապարհորդում է Գալիլեայով ուսուցանելով ավետարանն ու հրաշքներ կատարելով**

Քննարկե՛ք Մարկոս 1:14–15, 21–45 հատվածները: Խնդրեք դասարանի անդամներին բարձրաձայն կարդալ այդ հատվածներից ընտրած մի քանիսը:

- Երբ Հիսուսը ճանապարհորդում էր Գալիլեայով ավետարանն ուսուցանելով, նա շատ հրաշքներ կատարեց, բուժեց հիվանդներին ու հանեց դևերին (Մարկոս 1:34, 39): Ինչու՞ Հիսուսը կատարեց այդ և այլ հրաշքները իր ծառայության ժամանակ: (Պատասխանների թվում կարող են լինել հետևյալները:)

  ա. Որպեսզի արտահայտի իր սերն ու կարեկցանքը (Մարկոս 5:19; 3 Նեփի 17:6–7):
  բ. Հավատ առաջացնելու և հաստատելու համար (Մաթևոս 9:27–30):
  գ. Ապացուցելու համար իր աստվածայնությունն ու զորությունը (Մարկոս 1:27; 2:10–11):

  Գրատախտակին գրի առե՛ք դասարանի անդամների պատասխանները և պահպանե՛ք այդ ցուցակը գրատախտակին դասի ընթացքում: Խոսելով Հիսուսի կատարած հրաշքների մասին քննարկե՛ք յուրաքանչյուր հրաշքի որոշակի նպատակները: Ավելացրե՛ք գրատախտակի ցուցակին այն լրացուցիչ նպատակները, որոնք հիշատակվել են դասի ընթացքում:

- Ինչու՞ էին Կափառնայումի սինագոգի մարդիկ հիացել Հիսուսի ուսմունքներով ու նրա կարողությամբ դուրս հանել պիղծ հոգիները: (Մարկոս 1:22, 27:) Ի՞նչ զորությամբ էր ուսուցանում ու հրաշքներ կատարում Հիսուսը: (Քահանայության զորությամբ, որը չունեին գրագիրները:) Ինչպե՞ս մենք կարող ենք այսօր ստանալ այդ զորությունն ու իշխանությունն:

- Ի՞նչ նպատակով Հիսուսը բուժեց բորոտին համաձայն Մարկոս 1:41 հատվածի: Նշե՛ք, որ Հիսուսը շատ հրաշքներ կատարեց, որոնք անմիջապես օրհնում էին միայն մեկ մարդու: Ի՞նչ են ցույց տալիս այս միջադեպերը Հիսուսի զգացմունքների մասին անձնապես մեր հանդեպ: Ինպե՞ս է նա ցուցաբերում սեր ու կարեկցանք ձեր նկատմամբ:

- Ինչպե՞ս կարող ենք Քրիստոսի սիրո նման սեր ու կարեկցանք ցուցաբերել մեզ շրջապատողների նկատմամբ: Ինչպե՞ս պետք է ուրիշները Քրիստոսի նման սեր ու կարեկցանք ցուցաբերեն ձեր նկատմամբ:

2. **Հիսուսը թողնում է մարդու մեղքերը և բժշկում անդամալույծ մարդուն:**

Կարդացե՛ք ու քննարկե՛ք Մարկոս 2:1–12 հատվածները:

- Ու՞մ հավատի շնորհիվ բուժվեց անդամալույծ մարդը: (Մարկոս 2:3, 5:) Ինչպե՞ս այդ մարդիկ ցուցաբերեցին իրենց հավատը: (Մարկոս 2:1–4:) Ինչպե՞ս կարող ենք հավատ ցուցաբերել ուրիշների նկատմամբ: Ինչպե՞ս է ուրիշների հավատն օգնել ձեզ կամ ձեր ծանոթներին:

- Ի՞նչ մտածեցին գրագիրներից ոմանք, երբ Հիսուսն ասաց անդամալույծ մարդուն, որ նրա մեղքերը ներված են: (Մարկոս 2:5–7:) Ի՞նչ պատասխանեց Հիսուսն այդ գրագիրներին (Մարկոս 2:8–11:) Նշեք, որ այդ մարդու համար հրաշք էր ինչպես իր բուժումը, այնպես էլ՝ իր մեղքերի թողությունը: Նշե՛ք, որ ապաշխարության դեպքում այդ հրաշքը կարող է կատարվել յուրաքանչյուրիս հետ:

- Ի՞նչ ավելի հզոր բուժման զորություն էին խորհրդանշում Փրկչի ֆիզիկական բժշկումները: (Եսայիա 53:5; 2 Նեփի 25:13; 3 Նեփի 9:13.) Ինչպե՞ս է Հիսուսի բուժելու զորությունն օրհնել ձեզ հոգեպես: Ինչպե՞ս մենք կարող ենք ստանալ հոգևոր բուժում:

3. **Հիսուսը հանդարտեցնում է ծովը, դուրս հանում դևերին և ոտքի կանգնեցնում այրի Նայինի մահացած որդուն**

Կարդացե՛ք ու քննարկե՛ք Մարկոս 4:35–41; 5:1–20 և Ղուկաս 7:11–17 հատվածներից ընտրած դարձվածներ: Ցուցադրե՛ք «Հիսուսը հանդարտեցնում է փոթորիկը» նկարը:

- Փրկչի հրաշքների ֆիզիկական տեսակետները հաճախ խորհրդանշում են հոգևոր ճշմարտություններ: Ի՞նչ հոգևոր ճշմարտություններ կարող ենք սովորել հետևյալ հրաշքներից: (Փակագծերում տրված են հնարավոր պատասխանները:)

  ա. Մարկոս 4:35–41. Հիսուսը հանդարտեցնում է ծովը : (Նա խաղաղություն կարող է բերել մեզ:)
  բ. Մարկոս 5:1–20. Հիսուսը դուրս է հանում դևերի բանակը (Նա կարող է դուրս հանել Սատանային ու նրա ազդեցությունը մեր կյանքից:)
  գ. Ղուկաս 7:11–17: Հիսուսը վերակենդանացնում է մահացած երիտասարդին: (Նրա Քավության շնորհիվ մենք Հարություն կառնենք մահացածներից:)

  Խնդրե՛ք դասարանի անդամներին նշել ուրիշ հրաշքներ, որոնք իրականացրեց Փրկիչը, և ի՞նչ հոգևոր ճշմարտություններ կարող ենք սովորել այդ հրաշքներից:

- Ուրիշ ի՞նչ մտահղացումներ ունեցաք այս երեք հրաշքներն ուսումնասիրելով:

4. **Հիսուսը բժշկում է մի կնոջ, որն արյան հիվանդությամբ էր տառապում և վերակենդանացնում է մահացած Հայրոսի դստերը:**

Կարդացե՛ք ու քննարկե՛ք Մարկոս 5:21–43-ից ընտրված հատվածներ:.

- Ինչպե՞ս ցուցաբերեց իր հավատը արյան հիվանդությամբ տառապող կինը: (Մարկոս 5:25–29:) Ի՞նչը բուժեց նրան: (Մարկոս 5:34: Շեշտե՛ք, որ Հիսուսի զորության հանդեպ ունեցած նրա հավատը բուժեց իրեն, այլ ոչ թե նրա հագուստին դիպչելը:)

- Ցուցադրե՛ք «Հիսուսը օրհնում է Հայրուսի աղջկան» նկարը: Ինչպե՞ս Հայրուսը ցուցաբերեց իր հավատը Փրկչի հանդեպ: (Մարկոս 5:22–23:) Ի՞նչ ասաց Հիսուսը Հայրուսի հավատն ուժեղացնելու համար, երբ Հայրուսն իմացավ, որ իր աղջիկը մահացել է: (Մարկոս 5:36:) Ինչպե՞ս դուք կարող եք կիրառել այս խոսքերը ձեր կյանքում:

- Ի՞նչ եք կարծում, պե՞տք է արդյոք հավատը նախորդի հրաշքին: (Եթեր 12:12, 18; Մորոնի 7:37; և պատասխանե՛ք հետևյալ հարցերին:) Ինչու՞ միայն հրաշքների միջոցով չի կարելի հավատի հիմք հաստատել:

  Բրիգամ Յանգն ասել է. «Հրաշքները կամ Աստծո զորության այս արտասովոր արտահայտումները անհավատների համար չեն, նրանք Սրբերին մխիթարելու ու նաև Աստծուն սիրող, նրան ծառայող ու նրանից վախեցող մարդկանց հավատն ուժեղացնելու և կայունացնելու համար են» (*Discourses of Brigham Young,* sel. John A. Widtsoe [1941], 341):

- Ինչու՞ են կարևոր ձեզ համար Հիսուսի կատարած հրաշքները Նրա մահկանացու կյանքի ժամանակ: Ինչու՞ է կարևոր իմանալ, որ նա շարունակում է հրաշքներ գործել այսօր: Որո՞նք են նրա կատարած ներկայիս հրաշքները:

Ամփոփում

Վկայե՛ք, որ Փրկիչը կարող է բուժել ինչպես հոգևոր, այնպես էլ՝ ֆիզիկական թերությունները: Արտահայտե՛ք ձեր երախտագիտությունն այն ամենի համար, որ Նա արել է մեզ համար: Հարմար լինելու դեպքում, կարող եք պատմել մի հրաշքի մասին, որն օրհնել է ձեր կյանքը:

Խնդրե՛ք դասարանի անդամներին լուռ խորհել իրենց հետ պատահած հրաշքների մասին: Խրախուսե՛ք նրանց ճանաչել ու շնորհակալություն հայտնել իրենց կյանքում պատահած հրաշքների համար:

Լրացուցիչ գաղափարներ ուսուցանման համար

Հետևյալ նյութը լրացնում է առաջարկվող դասը: Ձեր ցանկությամբ կարող եք օգտագործել այս գաղափարները դասի ընթացքում:

1. **Հին Կտակարանի հրաշքները**

Բացատրե՛ք, որ հրաշքները նորություն չէին հրեաների համար: Հրաշքներ կատարել էին նախկինում Հին Կտակարանի մարգարեները, որոնց մեծարել էին հրեաները: Համառոտակի դիտարկեք հետևյալ օրինակները.

ա. Մարգարե Եղիան վերակենդանացրեց մահացած տղային (Գ Թագավորաց 17:17–24):
բ. Մարգարե Եղիսեն սննդի փոքր քանակով կերակրում է ամբոխին (Դ Թագավորաց 4:42–44):
գ. Մարգարե Եղիսեն բուժում է բորոտ Նեեմանին (Դ Թագավորաց 5:1–19):

- Ի՞նչ զորությամբ հրաշքներ կատարեցին այդ մարգարեները: (Քահանայության սուրբ զորությամբ, որը տրվել էր նրանց Երկնային Հոր և Հիսուս Քրիստոսի կողմից:)

2. **«Առողջներին բժիշկ պետք չէ» (Մարկոս 2:17)**

- Ի՞նչ ասացին գրագիրներն ու Փարիսեցիները տեսնելով, որ Հիսուսը հաց է ուտում մարդկանց հետ, որոնց նրանք մեղսագործ էին համարում: (Մարկոս 2:15–16:) Ի՞նչ ասաց Հիսուսը նրանց: (Մարկոս 2:17:) Ի՞նչ է նշանակում դա: Ինչու՞ մենք բոլորս «բժիշկի . . . կարիք ունենք»:

Դաս

8

Սարի քարոզը. «Ավելի գերազանց ճանապարհ»

Մաթևոս 5

Նպատակը

Խրախուսե՛ք դասարանի անդամներին գալ դեպի Քրիստոսը մոտ կիրառելով նրա Սարի քարոզում ուսուցանած սկզբունքները:

Նախապատրաստություն

1. Կարդացե՛ք հետևյալ գրվածքները, խորհե՛ք և աղոթե՛ք.

   ա. Մաթևոս 5:1–12: Գալիլեայի սարի վրա Հիսուսն իր հետևորդներին ուսուցանեց երանությունները:
   բ. Մաթևոս 5:13–16: Հիսուսը հայտարարեց, որ իր հետևորդները «երկրի աղն են» և «աշխարհի լույսը»:
   գ. Մաթևոս 5:17–48: Հիսուսը հայտարարեց, որ նա եկել է լրացնելու Մովսեսի օրենքը և ուսուցանեց ավելի բարձր օրենք:

2. Լրացուցիչ ընթերցում. Ղուկաս 6:17–36; Մոսիա 13:28–35; Ալմա 34:13–16; 3 Նեփի 12; Եթեր 12:11:

3. Եթե դուք օգտագործելու եք ուշադրության միջոցառումը, ապա տվեք դասարանի յուրաքանչյուր անդամին թուղթ ու մատիտ կամ՝ գրիչ:

4. Առկայության դեպքում դասի ընթացքում օգտագործեք հետևյալ նյութերը:

   ա. Սարի քարոզ նկարը (62166; Ավետարանը արվեստում նկարների հավաքածու 212):
   բ. Աղաման ու լապտեր:

5. Առաջարկություններ ուսուցանման համար: Հիսուս Քրիստոսն ամենամեծ Ուսուցիչն է: Ուսումնասիրելով Սարի Քարոզը ուշադրություն դարձրեք նրա ուսուցանման մեթոդներին և մտածեք, թե ինչպես կարող եք նմանվել նրան որպես ուսուցիչ:

Առաջարկվող դասի ընթացքը

Ուշադրության միջոցառում

Դասը սկսե՛ք հետևյալ կամ ձեր ընտրած մի այլ միջոցառմամբ:

Դասարանի յուրաքանչյուր անդամին տվեք թուղթ ու գրիչ կամ՝ մատիտ: Բացատրե՛ք, որ գրվածքները պարունակում են Փրկչի բազմաթիվ հրավերները: Ձեր ցանկությամբ կարող եք խնդրել դասարանի անդամներին կարդալ Մաթևոս 11:28–29 և 3 Նեփի 27:27 հատվածների Փրկչի հրավերքները: Խնդրեք դասարանի անդամներին թղթի վերևվի մասում գրել *«Փրկիչը ինձ հրավիրում է»* բառերը: Բացատրե՛ք, որ այս դասը կենտրոնացված է Սարի քարոզի շուրջը, որը պարունակում է Փրկչի բազմաթիվ հրավերները: Խրախուսեք դասարանի անդամներին դասի ընթացքում հրավերներ փնտրել և թղթի վրա գրի առնել դրանք:

Գրվածքների քննարկում ու կիրառում

Ուսուցանելով գրվածքների հետևյալ հատվածները, քննարկե՛ք, թե ինչպես են նրանք կիրառվում առօրյա կյանքում: Խրախուսեք դասարանի անդամներին պատմել պատմություններ, որոնք վերաբերում են գրվածքների սկզբունքներին: Քանի որ դժվար կլինի տալ բոլոր հարցերը և շոշափել դասի ամբողջ նյութը, ապա աղոթքով ընտրեք այն հարցերը, որոնք ավելի են համապատասխանում դասարանի անդամների կարիքներին:

1. **Հիսուսն ուսուցանում է երանություններն իր հետևորդներին**

Բացատրե՛ք, որ նախաերկրային կյանքում Քրիստոսը տվեց Մովսեսի օրենքը Սինայ սարի վրա: Դարեր անց մահկանացու Մեսիան իջավ մի ուրիշ սարի վրա, որպեսզի հռչակի ավելի մեծ օրենք մի ճառախոսության ժամանակ, որը հայտնի է որպես Սարի քարոզ: Ցուցադրեք «Սարի քարոզը» նկարը:

Այդ քարոզի առաջին ուսմունքները հայտնի են, որպես երանություններ (Մաթեոս 5:1–12): Երանություն բառը անգլերենում առաջացել է լատիներեն «բյութի beatus» բառից, որը նշանակում է բարեհաջող, երջանիկ կամ՝ օրհնված: Կարդացե՛ք երանություններն ու քննարկե՛ք դրանք ստորև բերված ձևով:

- *Մաթեոս 5:3:* Ի՞նչ է նշանակում լինել «հոգով աղքատ»: (Խոնարհ լինել: Տե՛ս նաև 3 Նեփի 12:3:) Ինչու՞ է կարևոր խոնարհ լինել: Ինչպե՞ս մենք կարող ենք դառնալ ավելի խոնարհ:
- *Մաթեոս 5:4:* Ի՞նչ միջոցներով է Աստված մխիթարություն պարգևում մեզ: (Տե՛ս օրինակներ Հովհաննես 14:26–27 և Մոսիա 18:8–9 հատվածներում:) Ինչպե՞ս է ձեզ մխիթարում Աստված վշտի պահերին:
- *Մաթեոս 5:5:* Ի՞նչ է նշանակում հեզ լինել: (մեղմ, ներող կամ բարյացակամ լինել:) Ինչպե՞ս կարող ենք զարգացնել հեզություն: (Մոսիա 3:19; Ալմա 7:23; 13:28:)
- *Մաթեոս 5:6:* Ի՞նչ խոստացավ Հիսուսը նրանց, ովքեր «սոված և ծարավ են արդարության» (Մաթեոս 5:6; 3 Նեփի 12:6:) Ի՞նչ կարող ենք մենք անել, որպեսզի բացվի մեր ախորժակը ոչ թե աշխարհիկի, այլ՝ արդարի հանդեպ:
- *Մաթեոս 5:7:* Ինչպե՞ս կարող ենք ողորմածություն ցուցաբերել ուրիշների հանդեպ: Ինչու՞ մենք Աստծո ողորմածության կարիքն ունենք: (Ալմա 42:13–15:)
- *Մաթեոս 5:8:* Ի՞նչ եք կարծում, ի՞նչ է նշանակում լինել սրտով մաքուր: Ինչպե՞ս կարող ենք մաքրել մեր սրտերը: (Հելաման 3:35:) Ինչու՞ մենք պետք է մաքրենք մեր սրտերը, եթե ուզում ենք տեսնել Աստծուն և լինել նրա հետ: (Մովսես 6:57:)
- *Մաթեոս 5:9:* Ինչպե՞ս կարող ենք խաղաղություն բերել մեր տներն ու համայնքներն:
- *Մաթեոս 5:10–12:* Ինչու՞ են երբեմն հալածվում արդար մարդիկ: Ինչպե՞ս պետք է արձագանքենք հալածանքներին: (Մաթեոս 5:44; Ղուկաս 6:35:)

Եթե դուք օգտագործելու եք ուշադրության միջոցառումը, ապա խնդրեք դասարանի անդամներին թվարկել Երանությունների այն հրավերները, որոնք նրանց կարծիքով հատկապես օգտակար են իրենց համար:

2. **Հիսուսը հայտարարում է, որ իր հետևորդները «երկրի աղն են» և «աշխարհի լույսը»:**

Կարդացե՛ք ու քննարկե՛ք Մաթեոս 5:13–16: Քննարկելով այս հատվածները, կարող եք ցուցադրել աղամանն ու լապտերը:

- Հիսուսն ասաց, որ իր հետևորդները «երկրի աղն են» (Մաթեոս 5:13; Վ և Ու 101:39): Ինչպե՞ս է օգտագործվում աղը: (Պատասխանները կարող են լինել. աղը համեմունք է և պահածոյացման միջոց:) Ինչպե՞ս կարող են Վերջին Օրերի Սրբերը լինել «երկրի աղը»:
- Խնդրե՛ք դասարանի անդամներին կարդալ Վարդապետություն և Ուխտեր 103:9–10 հատվածները: Ի՞նչ են համալրում այս հատվածները «երկրի աղը» լինելու նշանակության մասին: Ինչպե՞ս կարող ենք մենք դառնալ «մարդկանց փրկիչները»: (Պատասխանը կարող է լինել՝ կիսվելով ավետարանով և կատարելով տաճարային աշխատանքը:)
- Ինչպե՞ս կարող են Վերջին Օրերի Սրբերը դառնալ «աշխարհի լույսը»: (Մաթեոս 5:14; 16): Ի՞նչ է կատարվում, երբ ճրագը տեղադրվում է «գրվանի տակ»: (Մաթեոս 5:15;

Բացատրեք, որ գրվանը մեծ զամբյուղ է): Ինչպե՞ս ենք մենք, լինելով Եկեղեցու անդամներ, երբեմն դնում մեր լույսը գրվանի տակ: Ինչպե՞ս կարող ենք պայծառ ձևով լուսավորել ճանապարհը, որը կտանի ուրիշներին դեպի «մեր Երկնային Հոր փառաբանումը»: (Մաթեոս 5:16; 3 Նեփի 18:24:)

3. Հիսուսն ուսուցանում է ավելի բարձր օրենք, քան Մովսեսինն էր:

Քննարկե՛ք Մաթեոս 5:17–48: Խնդրե՛ք դասարանի անդամներին բարձրաձայն կարդալ ընտրված հատվածները:

- Հիսուսն ասաց, որ նա եկել է իրագործելու, այլ ոչ թե քանդելու Մովսեսի օրենքը (Մաթեոս 5:17–18): Ինչպե՞ս նա իրագործեց Մովսեսի օրենքը:

  Բացատրե՛ք, որ Մովսեսի օրենքը «տրվել էր Իսրայելի որդիներին, . . . որովհետև նրանք համառ մարդիկ էին, որոնք հաճախ էին անօրենություն կատարում և հազվադեպ հիշում Իրենց Տեր Աստծուն»: Դա «գործողությունների և արարողությունների օրենք էր, . . . որին օրեցօր խստորեն հետևում էին [Իսրայելացիները], որպեսզի հիշեին Աստծուն և իրենց պարտականությունները նրան հանդեպ»: (Մոսիա 13:29–30): Նրանք, ովքեր հասկանում էին օրենքը, «անսասան սպասում էին Քրիստոսին, որը պետք է իրագործեր օրենքը: Այդ բանի համար էր տրվել օրենքը» (2 Նեփի 25:24–25):

  Փրկիչը քավելով մեր մեղքերը իրագործեց Մովսեսի օրենքը: (Ալմա 34:13–16): Այդ քավումից հետո մարդիկ այլևս չպետք է բերեին կենդանիների զոհաբերություններ, որոնք պահանջվում էին ըստ Մովսեսի օրենքի: Դա կատարվեց Հիսուս Քրիստոսի քավող զոհաբերության շնորհիվ: Դրա փոխարեն մարդկանց պատվիրվեց «կոտրված սրտի և ապաշխարհող հոգու . . . զոհաբերություն կատարել» (3 Նեփի 9:20;19):

- Հիսուսն ասաց, որ իր հետևորդների արդարությունը «կգերազանցի դպիրների և Փարիսեցիների արդարությանը» (Մաթեոս 5:20): «Ի՞նչ էր պակասում դպիրներին և Փարիսեցիներին «արդար» լինելու համար»: (Նրանք ուշադրություն էին դարձնում օրենքի միայն արտաքին դրսևորման վրա և անտեսում էին ներքին հավատարմության կարևորությունը: Եթե նրանք հնազանդվեին տրված օրենքին, ապա կճանաչեին Հիսուսին որպես Մեսիայի:)

Գրատախտակի ձախ վերևի անկյունում գրե՛ք. *«Լսեք ինչ որ առաջիններին ասվեցավ»*: Բացատրե՛ք, որ Սարի քարոզում Հիսուսն օգտագործեց այս խոսքերը, երբ հիշեցրեց պատվիրանները, որոնք կազմում էին Մովսեսի օրենքի մի մասը: Գրատախտակի աջ վերին անկյունում գրե՛ք. *«Բայց ես ասում եմ ձեզ»:* Նշե՛ք, որ Հիսուսն օգտագործեց այս խոսքերը, երբ ուսուցանեց հետևորդներին Իր ավելի բարձր օրենքը:

- Ո՞ր հնագույն օրենքն է հիշում Հիսուսը Մաթեոս 5:21 հատվածում: (Գրե՛ք. *«Մի սպանիր»* բառերը *«Լսեք ինչ որ առաջիններին ասվեցավ»* բառերի տակ:) Ի՞նչ ավելի բարձր օրենք տվեց Հիսուսն այդ պատվիրանի վերաբերյալ: (Մաթեոս 5:22: Գրե՛ք *«Մի բարկացիր»* բառերը *«Բայց ես ասում եմ ձեզ»* բառերի տակ: Նշե՛ք, որ «զուր տեղը» դարձվածքը չկա Մաթեոս 5:22 Ջոզեֆ Սմիթ թարգմանությունում կամ 3 Նեփի 12:22 հատվածում:) Ինչու՞ զայրույթից խուսափելու պատվիրանն ավելի բարձր է, քան՝ չսպանելու պատվիրանը: Ինչպե՞ս են մեր զայրույթի զգացումներն ազդում Աստծո հետ մեր հարաբերության վրա: Ի՞նչ կարող ենք մենք անել, որպեսզի վերահսկենք բարկության զգացումները և վերացնենք դրանք մեր կյանքից:

- Փրկիչը խոսեց զոհաբերության նվիրատվություններ՝ «սեղանի ընծա» բերելու հնագույն սովորության մասին (Մաթեոս 5:23): Ի՞նչ խնդրեց անել Հիսուսն իր հետևորդներին, եթե նվիրաբերություն անելիս զայրույթի զգացումներ ունենան: (Մաթեոս 5:23–24:) Ինչպե՞ս է դա առնչվում մեզ հետ:

- Ի՞նչ պետք է անենք, եթե որևէ մեկը վիրավորել է մեզ: (Մաթեոս 5:24;18:15; Վ և Ու 64:8–11:) Ինչու՞ է վտանգավոր սպասելը, մինչև որ մեզ վիրավորող անձը ներում խնդրի:

- Ո՞ր հնագույն օրենքի մասին է խոսում Հիսուսը Մաթեոս 5:27 հատվածում: (Գրե՛ք *«Շնություն մի անիր»* բառերը *«Լսեք ինչ որ առաջիններին ասվեցավ»* բառերի տակ:) Ի՞նչ օրենք տվեց Հիսուսն այս պատվիրանի փոխարեն: (Մաթեոս 5:28: Գրե՛ք *«խուսափիր հեշտասեր մտքերից»* բառերը *«Բայց ես ասում եմ ձեզ»* բառերի տակ:) Ի՞նչ հետևանքների կարող են բերել անմաքուր մտքերը: (Մոսիա 4:30; Ալմա 12:14; Վ և Ու 63:16:) Ի՞նչ կարող ենք անել, որպեսզի մաքուր պահենք մեր մտքերը:
- Ջոզեֆ Սմիթի թարգմանության մեջ ասվում է, որ Մաթեոս 5:29–30 հատվածներում հիշատակվող աչքն ու ձեռքը խորհրդանշում են մեղքերը: Ի՞նչ են մեզ սովորեցնում այդ հատվածներն այն մասին, թե ինչ պետք է անենք մեր մեղքերի հետ:
- Համաձայն Մաթեոս 5:33 հատվածի ինչպե՞ս էին Հին Կտակարանի դարաշրջանի մարդիկ հաստատում, որ ասել են ճշմարտությունը: (Գրե՛ք *«Երդվիր Աստծո առաջ»* բառերը *«Լսեք ինչ որ առաջիններին ասվեցավ»* բառերի տակ:) Ի՞նչ օրենք տվեց Հիսուսն այս պատվիրանի փոխարեն: (Մաթեոս 5:34–37: Կարդացե՛ք Երեց Բրյուս Ռ. Մակ-Քոնքիի հետևյալ հայտարարությունը: Այնուհետև, գրե՛ք *«Պահիր խոստումդ»* բառերը *«Բայց ես ասում եմ ձեզ»* բառերի տակ:)

  Երեց Բրյուս Ռ. Մակ-Քոնքին ասել է. «Մովսեսի օրենքի համաձայն երդվելը այնքան շատ էր ընդունված և այնքան բազմաթիվ դեպքերում էր ասվում, որ առանց երդումի գրեթե ոչինչ չէր ասվում . . . Քրիստոսի կատարյալ օրենքի համաձայն մարդու յուրաքանչյուր բառը կապ է և արտասանված բոլոր նախադասությունները պետք է ճշմարիտ լինեն, ինչպես երդումով կնքված խոստումները»: (*The Mortal Messiah,* 4 volumes, [1979–81], 2:140):
- Ո՞ր հնագույն օրենքների մասին է խոսում Հիսուսը Մաթեոս 5:38 հատվածում: (Գրե՛ք «Աչքի տեղ աչք» բառերը *«Լսեք ինչ որ առաջիններին ասվեցավ»* բառերի տակ: Բացատրեք, որ «Աչքի տեղ աչք» բառերը նշանակում են վնաս հասցնողը պետք է ստանա նույն վնասվածքը, որպես պատիժ; տես Ղևտացոց 24:17–21:) Ի՞նչ պատվիրանով փոխարինվեց այդ օրենքը: (Մաթեոս 5:39–40: Գրեք *«Մյուս երեսն էլ նրան դարձրու»* բառերը *«Բայց ես ասում եմ ձեզ»* բառերի տակ:) Ի՞նչ սկզբունքներ է սովորեցնում Հիսուսը, երբ ասում է, որ պետք է մյուս երեսն էլ դարձնենք նրան, ով ապտակ տա մեզ և բաճկոնն էլ տանք նրան, ով մեր շապիկը վերցնի:
- Ո՞ր հնագույն սովորության մասին է խոսում Հիսուսը Մաթեոս 5:43 հատվածում: (Գրեք *«Քո ընկերին սիրիր և քո թշնամիին ատիր»* բառերը *«Լսեք ինչ որ առաջիններին ասվեցավ»* բառերի տակ:) Ի՞նչ պատվիրանով փոխարինվեց այդ օրենքը: (Մաթեոս 5:44–47: Գրեք *«Սիրեցեք ձեր թշնամիներին»* բառերը *«Բայց ես ասում եմ ձեզ»* բառերի տակ:) Ինչպե՞ս կարող ենք մենք սեր զարգացնել մեր թշնամիների նկատմամբ (օրինակի համար տես Մորոնի 7:47–48 հավածները:) Ինչպե՞ս կփոխվի մեր կյանքը, եթե սիրենք մեր թշնամիներին: Ինչպե՞ս կփոխվի նրանց կյանքը:

Եթե դուք օգտագործելու եք ուշադրության միջոցառումը, ապա խնդրեք դասարանի անդամներին նայել գրատախտակին ու գրել Մաթեոս 5:17–47 հատվածների հրավերները, որոնք հատկապես օգտակար են նրանց համար:

- Ինչպե՞ս հասկանանք Փրկչի պատվիրանը կատարյալ դառնալու վերաբերյալ: (Հունարեն կատարյալ բառի թարգմանությունը նշանակում է «լրիվ, ավարտված, լիովին զարգացած»:) Ինչպե՞ս կարող է կատարյալ լինելու պատվիրանը մեզ ոչ թե խորտակի, այլ ոգևորի:

  Նախագահ Ջոզեֆ Ֆիլդինգ Սմիթն ասել է.

  «Ես գիտեմ,թե ինչ նկատի ուներ Տերն ասելով, որ մենք պետք է կատարյալ լինենք, ինչպես մեր Երկնային Հայրը: Դա չի կատարվի մի ակնթարթում, այլ քայլ առ քայլ, աստիճանաբար, հետզհետե և կհասնենք դրան ոչ թե այս մահկանացու կյանքում, այլ մահից հետո կդառնանք կատարյալ և կնմանվենք Աստծոն:

«Բայց այստեղ ենք մենք ստեղծում հիմքը: Այս փորձնական շրջանում մենք սովորում ենք Հիսուս Քրիստոսի ավետարանի պարզ ճշմարտությունները, որպեսզի նախապատրաստվենք կատարյալ դառնալուն: Մենք պարտավոր ենք այսօր լինել ավելի լավը, քան՝ երեկ, և վաղը լինել ավելի լավը, քան՝ այսօր. . . .: Եթե կատարում ենք Աստծո պատվիրանները, ապա մենք կատարյալ դառնալու ճանապարհին ենք» (*Doctrines of Salvation,* comp. Bruce R. McConkie, 3 vols. [1954–56], 2:18–19; տես նաև Վ և Ու 93:11–14, 19–20):

- Ինչպե՞ս է Փրկչի Քավությունն օգնում մեզ կատարյալ դառնալ: (Մորոնի 10:32–33; Վ և Ու 76:68–70:) Ինչպե՞ս են օգնում Սարի քարոզի ուսմունքները «գալ Քրիստոսի մոտ և կատարյալ դառնալ»:

Ամփոփում

Վկայե՛ք, որ Սարի քարոզի ուսմունքներն օգնում են մեզ «գալ Քրիստոսի մոտ և կատարյալ դառնալ» (Մորոնի 10:32): Խրախուսե՛ք դասարանի անդամներին կիրառել այդ ուսմունքները իրենց կյանքում: Եթե օգտագործելու եք ուշադրության միջոցառումը, ապա խնդրե՛ք դասարանի անդամներին նայել նրանց գրած հրավերներին և ընտրել դրանցից մեկը կամ երկուսը, որոնց վրա ուշադրություն կդարձնեն հաջորդ շաբաթվա ընթացքում:

Լրացուցիչ գաղափարներ ուսուցանման համար

Հետևյալ նյութը լրացնում է առաջարկվող դասը: Ձեր ցանկությամբ կարող եք օգտագործել այս գաղափարները դասի ընթացքում:

1. **«Ավելի գերազանց ճանապարհ» (Եթեր 12:11):**

Հանձնարարեք դասարանի անդամներից մի քանիսին գալ դասարան նախապատրաստվել պատմելուն այն մասին, թե ինչպե՞ս Մաթեոս 5 գլխի ուսմունքները կարող են օգնել նրանց տանը, դպրոցում կամ՝ աշխատանքի վայրում:

2. **Փրկչի ուսմունքը ամուսնալուծության մասին**

Եթե դուք կամ դասարանի անդամները հարցեր ունեք Մաթեոս 5:31–32 հատվածների վերաբերյալ նայե՛ք դաս 14-ի (տես էջ 00), ուսուցանման լրացուցիչ հինգերորդ գաղափարը:

3. **Տեսաֆիլմեր**

«Նոր Կտակարան» Տեսաֆիլմի (53914) «Նոր Կտակարանի սովորույթներ» մասի, երկրորդ հատվածը բացատրում է դաստիարակ տերմինը, որն օգտագործվում է Գաղատացիս 3:24–25 հատվածում Մովսեսի օրենքը բացատրելու համար: Եթե ցուցադրեք այդ հատվածը՝ բացատրեք, թե ինչու՞ էր Մովսեսի օրենքը դաստիարակ, որը մարդկանց բերում էր Քրիստոսի մոտ:

«Առաջ Աստծո արքայությունը խնդրեք»

Դաս
9

Մաթևոս 6–7

Նպատակը

Խրախուսել դասարանի անդամներին դառնալ Հիսուս Քրիստոսի առավել նվիրված Մրիստոսի:

Նախապատրաստություն

1. Կարդացե՛ք հետևյալ գրվածքները, որոնք Սարի քարոզի շարունակությունն են հանդիսանում խորհե՛ք և աղոթե՛ք:

   ա. Մաթևոս 6:1–6, 16–21: Հիսուսը սովորեցնում է հետևորդներին ողորմություն անել, աղոթել, և գաղտնի ծոմ պահել և գանձեր դիզել ոչ թե երկրի վրա, այլ երկնքում:
   բ. Մաթևոս 6:7–13; 7:7–11: Նա ցույց է տալիս իր հետևորդներին, թե ինչպե՞ս աղոթեն ու ուսուցանեն, որ Երկնային Հայրը կօրհնի կարիքավորներին, եթե խնդրեն Իրեն:
   գ. Մաթևոս 6:14–15; 7:1–6, 12: Հիսուսը սովորեցնում է հետևորդներին ներել մարդկանց, արդար դատել և մյուսներին վերաբերվել այնպես, ինչպես կուզեին, որ իրենց հետ վերաբերվեն:
   դ. Մաթևոս 6:22–34; 7:13–29: Նա սովորեցնում է հետևորդներին, որ կօրհնվեն, եթե ծառայեն Երկնային Հորը և կատարեն Նրա կամքը:

2. Լրացուցիչ ընթերցում: Ղուկաս 6:37–49; 11:1–13, 34–36; 12:22–34; 16:13; 3 Նեփի 13–14:

3. Առկայության դեպքում դասի ընթացքում օգտագործեք հետևյալ նյութերը:

   ա. «Սարի քարոզը» նկարը (62166; Ավետարանը արվեստում նկարների հավաքածու 212):
   բ. *Փրկիչը. Վաղ տարիներ* (53163) տեսաֆիլմի «Հարթավայրի քարոզը» 4-րդ մասից կարճ հատված (վեց կամ յոթ րոպեից ոչ ավել), որը լավագույն ձևով կլուսաբանի ձեր ուսուցանած սկզբունքները:

4. Առաջարկություններ ուսուցանման համար: Պատմությունները կարող են լուսաբանել ավետարանի սկզբունքները և գրավել դասարանի անդամների ուշադրությունն այնպես, ինչպես չեն կարող անել ուսուցման այլ եղանակները: Հիսուսը հաճախ էր օգտագործում պատմությունները կարևոր դասեր ուսուցանելու համար կամ՝ վերացական գաղափարները պարզաբանելու համար: Նախապատրաստվելով ձեր դասերին մտածեք, թե ինչպե՞ս կարող եք օգտագործել պատմությունները, որպեսզի օգնեք դասարանի անդամներին հասկանալ ավետարանի սկզբունքները: Պատմությունը պատմելու ժամանակ համոզվեք, որ դասարանի անդամները հասկանում են ճշմարիտ է այդ պատմությունը, թե՞ ձեր կողմից հորինված :

Առաջարկվող դասի ընթացքը

Ուշադրության միջոցառում

Դասը սկսեք հետևյալ կամ ձեր ընտրած մի այլ միջոցառմամբ:

Պատմե՛ք հետևյալ պատմությունը ձեր բառերով.

Յոթանասունականների անդամ Երեց Վիլյամ Ռ. Բրեդֆորդը մի անգամ զրուցում էր մի եպիսկոպոսի հետ, որի ծխի երիտասարդները աշխատել էին միջոցառում կազմակերպելու դրամ վաստակել: Եպիսկոպոսը հարցրեց Երեց Բրեդֆորդին, թե արդյո՞ք նա կգովի երիտասարդներին իրենց կատարած գործի համար: Ի զարմանք եպիսկոպոսին Երեց Բրեդֆորդն ասաց, որ չի անի դա: Նա ասաց, թե ուրախ է, որ երիտասարդները քրտնաջան

աշխատել են, սակայն հասարակական գովասանք ստանալ այդ աշխատանքի համար այնքան էլ կարևոր չէ:

Երբ երիտասարդները որոշեցին միջոցառում անցկացնելու փոխարեն նվիրատվություն անեն վաստակած գումարը Եկեղեցու ընդհանուր միսիոներական ֆոնդին, նրանք ցանկացան նկարվել Երեց Բրեդֆորդի հետ նվիրատվություն անելու պահին և, որ այդ նկարը հոդվածի հետ միասին տպագրվի լրագրում: Եվ նորից Երեց Բրեդֆորդը զարմացրեց նրանց ասելով «ոչ»: Նա ասաց եպիսկոպոսին «Ձեզ հարկավոր է սովորեցնել ձեր երիտասարդներին գովասանքի խոսք ասելու բարձրագույն աստիճանին: Երկնային գովասանքը լուռ է: Այն հոգատարությամբ ու լռությամբ գրի է առնվում այնտեղ: Թող նրանք սրտում զգան ուրախություն և գանձեր հավաքեն իրենց սրտերում ու հոգիներում, գանձեր, որոնք ստացվում են լուռ ու անձնվեր ծառայությունից» (in Conference Report, Oct. 1987, 90–91; or *Ensign,* Nov. 1987, 75):

- Ի՞նչ դասեր ենք սովորում երիտասարդներին տված Երեց Բրեդֆորդի պատասխանից:

Նշեք, որ դասերից մեկը, որ կարող ենք սովորել այն է, որ մենք պետք է լավ գործեր կատարենք ոչ թե ուրիշներից գովասանք ստանալու համար, այլ այն պատճառով, որ սիրում ենք Աստծոն: Սա է Հիսուս Քրիստոսի իսկական հետևորդի բնութագիրը:

Գրատախտակին գրե՛ք *«Իսկական Հետևորդներ»:* Քննարկելով Սարի քարոզը, թվարկե՛ք իսկական հետևորդների բնութագիրները, որոնք տվել է Փրկիչը այդ քարոզի ժամանակ:

Գրվածքների քննարկում ու կիրառում

Ուսուցանելով հետևյալ գրվածքների հատվածները, խրախուսեք դասարանի յուրաքանչյուր անդամին մտածել, թե ի՞նչ պետք է անի, որպեսզի դառնա Քրիստոսի առավել նվիրված ու անկեղծ հետևորդ: Խրախուսե՛ք դասարանի անդամներին պատմել իրենց անձնական փորձից դեպքեր, որոնք կապված են իսկական հետևորդի սկզբունքների հետ:

1. **Իսկական հետևորդները լավ գործեր են կատարում, լավ նկատառումներով**

Կարդացե՛ք ու քննարկե՛ք Մաթեոս 6:1–6, 16–21 հատվածները:

- Ինչու՞ էր Հիսուսը դատապարտում որոշ մարդկանց իրենց կատարած լավ գործերի համար, օրինակ՝ ողորմություն (աղքատներին) տալու, աղոթելու և ծոմ պահելու համար: (Մաթեոս 6:1–2, 5, 16: Նրանք անում էին դա ոչ ճիշտ նպատակներով:) Հիսուսն այդ մարդկանց անվանում է կեղծավորներ: Ի՞նչ է նշանակում կեղծավոր լինել: (Կեղծավոր է այն անձը, որը ձևանում է, որ ունի որոշ արժանիքներ, սակայն իրականում չունի դրանք, անձը, որը փորձում է արդար ներկայանալ, սակայն իրականում այդպիսին չէ: Հունարեն կեղծավոր բառը կարելի է «ձևացող» թարգմանել (Մաթեոս 15:8; Ղուկաս 11:39:)
- Ինչպիսի՞ պարգև կունենան այն մարդիկ, ովքեր ցուցադրաբար են օգնում մյուսներին: (Մաթեոս 6:2, 5, 16:) Ի՞նչ կարողենք անել մյուսների աչքերում բարձրանալու համար Աստծուն բարեհաճություն պատճառելու փոխարեն: Ինչպե՞ս կարող ենք բարելավել մյուսներին օգնելու ու ծառայելու մեր դրդապատճառները:
- Ի՞նչը պետք է ամենաշատը գնահատենք համաձայն Հիսուսի ուսուցանված քարոզի (Մաթեոս 6:19–21:) Ի՞նչ է նշանակում «գանձեր դիզեցեք երկնքումը»: Ի՞նչ երկնային գանձեր կարող ենք մենք որոնել: (Վ և Ու 18:14–16, 130:18–19, երկու օրինակ:)
- Ի՞նչ է նշանակում «ինչ տեղ որ ձեր գանձն է, այնտեղ կլինի և ձեր սիրտը»: Ինչպե՞ս կարող ենք որոշել, թե ի՞նչն ենք ավելի գնահատում: (Հնարավոր է գնահատել ժամանակը, փողերն ու մտքերը, որոնք նվիրում ենք ինչ-որ բանին:) Ի՞նչ գանձեր են այսօր կուտակում մարդիկ: Խնդրե՛ք դասարանի անդամներին մտածել, թե ի՞նչ գանձ են նրանք կուտակում և թող լուռ խորհեն, թե որտե՞ղ է նրանց սիրտն ըստ այդ գանձի:

2. **Իսկական հետևորդներն աղոթելիս հետևում են Փրկչի օրինակին**

Կարդացե՛ք ու քննարկե՛ք Մաթեոս 6:7–13; 7:7–11 հատվածները: Նշե՛ք, որ Մաթեոս 6:9–13 հատվածները հայտնի են որպես Տիրոջ աղոթք:

- Ի՞նչ ենք սովորում աղոթելու մասին Տիրոջ աղոթքից: (Մաթեոս 6:9–13:)
- Ինչպե՞ս է Տիրոջ աղոթքը Հիսուսի հարգանքն ու ակնածանքը ցույց տալիս Երկնային Հոր նկատմամբ: Ինչպե՞ս կարող ենք պատիվ ու հարգանք ցուցաբերել Երկնային Հորն աղոթելիս:

  Երեց Դալեն Հ. Օուքսը մեկնաբանել է, թե ինչ լեզու պետք է օգտագործենք աղոթելիս. «Տարբեր լեզուներով աղոթքների ձևերը տարբերվում են, սակայն սկզբունքը միշտ մնում է նույնը: Մենք պետք է աղոթքներով դիմենք մեր Երկնային Հորն օգտագործելով այնպիսի բառեր, որոնք տվյալ լեզվով խոսող մարդիկ զուգորդում են սիրո, հարգանքի ակնածանքի և մտերմության հետ . . . Տղամարդիկ ու կանայք, որոնք ցանկանում են այդ հարգանքը ցուցաբերել, պետք է ժամանակ հատկացնեն աղոթքի հատուկ լեզուն սովորելուն» (in Conference Report, Apr. 1993, 17, 20; or *Ensign,* May 1993, 16, 18):
- Ինչպե՞ս կարող ենք աղոթելիս խուսափել «ապարդյուն կրկնողություններ»-ից: (Մաթեոս 6:7:)
- Ինչու՞ է անհրաժեշտ աղոթելը, չ՞է որ Երկնային Հայրը նախքան մեր աղոթելը արդեն գիտի մեր կարիքները (Մաթեոս 6:8): Ինչու՞ մեր հոգևոր զարգացման համար հարկ է խնդրել, փնտրել ու թակել (Մաթեոս 7:7): Ինչպե՞ս կարող ենք ավելի ջանասիրաբար որոնել Երկնային Հոր օգնությունը:
- Ինչպե՞ս հասկանալ Փրկչի խոստումը, որ «ամեն խնդրողը առնում է» (Մաթեոս 7:8): Ինչու՞ երբեմն անմիջապես չենք ստանում այն, ինչի համար խնդրել ենք կամ չենք ստանում այն ձևով, ինչպես կցանկանայինք: (3 Նեփի 18:20:) Ինչպե՞ս հասկանալ, որ Աստված գիտի, թե որն է մեզ համար ամենալավը:

3. Իսկական հետևորդները լավ ու բարի վերաբերմունք են ցուցաբերում մյուսների նկատմամբ

Կարդացե՛ք ու քննարկե՛ք Մաթեոս 6:14–15; 7:1–6, 12:

- Ի՞նչ եք կարծում, ինչու՞ Փրկիչը պատվիրեց մեզ ներել ուրիշներին: Ինչպե՞ս կարող ենք ավելի ներողամիտ դառնալ:
- Ջոզեֆ Սմիթի թարգմանությունն ասում է կարդալ Մաթեոս 7:1 հատվածը հետևյալ կերպ, որ չպետք է դատենք անարդարացիորեն, որպեսզի չդատվենք, այլ պետք է արդարացի դատենք (Մաթեոս 7:2 հատվածի Ջոզեֆ Սմիթի թարգմանությունը): Ի՞նչ է արդար դատը: Ի՞նչ վնաս կարող ենք պատճառել մեզ և նրանց՝ ում դատում ենք, եթե անարդար ենք դատում: Ինչպե՞ս համոզվենք, որ արդար ենք դատում: (Մաթեոս 7:3–5; Մորոնի 7:14–18:)
- Հիսուսը կեղծավոր է անվանել այն մարդուն, որն անարդար ձևով է փորձում դատել ուրիշներին (Մաթեոս 7:4–5): Ինչու՞ է անարդար դատը կեղծավորության նշան:
- Մաթեոս 7:12 հատվածի ուսմունքը, հաճախ, անվանում են Ոսկե Օրենք: Ինչպե՞ս է ձեր փորձը ցույց տվել այդ սկզբունքի արժեքը: Ինչպե՞ս կարող ենք Հիսուս Քրիստոսի ավելի լավ հետևորդ դառնալ հետևելով Ոսկե Օրենքին:

  Երեց Մարվին Ջ. Էշթոնը մի ժողով է նկարագրել, որում Եկեղեցու մի խումբ անդամներ քննարկել են «Ինչպե՞ս կարելի է տեսնել, որ որևէ մեկը ընդունել է Հիսուս Քրիստոսին» հարցը:

  «Ներկաները քառասուն հինգ րոպեի ընթացքում բազմաթիվ առաջարկություններ էին անում պատասխանելով այդ հարցին և ղեկավարը մեծ գրատախտակի վրա ուշադիր գրի էր առնում յուրաքանչյուր պատասխանը: Բոլոր պատասխանները խորիմաստ և ընդունելի էին: Սակայն, որոշ ժամանակ անց այդ հիանալի ուսուցիչը մաքրեց գրատախտակն ամբողջությամբ: Ապա շնորհակալություն հայտնելով բոլոր դիտողությունների համար, որոնք արժեքավոր ու գնահատելի էին, սովորեցրեց մի կարևոր սկզբունք.

«Մեր հոգևոր զարգացման և Քրիստոսի մոտ գալու լավագույն ու պարզ ցուցանիշն այն է, թե ինչպես ենք վերաբերվում ուրիշներին»:

Երեց Էշթոնն ավելացրեց, որ «Ամենօրյա մեր վերաբերմունքը մեր ընտանիքների անդամների, ընկերների, մեր աշխատանքային ընկերների նկատմամբ նույնքան կարևոր է, որքան ավետարանի սկզբունքները, որոնք մենք երբեմն շեշտում ենք» (in Conference Report, Apr. 1992, 25; or *Ensign,* May 1992, 20):

4. Իսկական հետևորդները ծառայում են Աստծուն և կատարում նրա կամքը

Կարդացե՛ք ու քննարկե՛ք Մաթևոս 6:22–34; 7:13–29 -ից ընտիր հատվածներ:

- Ի՞նչու է անհնար միաժամանակ ծառայել Աստծուն ու մամոնային կամ աշխարհայինին: (Մաթևոս 6:24:) Ի՞նչ օրհնություններ է խոստացել Աստված նրանց, ովքեր ծառայում են իրեն: (Մաթևոս 6:25–33; Վ և Ու 11:7:)
- Հիսուսը խոստացել է, որ եթե մենք «առաջ Աստծո արքայությունը . . . խնդրենք», ապա մնացածը, ինչի կարիքն ունենք, մեզ կտրվի (Մաթևոս 6:33): Ինչպիսի՞ փորձառություններ են օգնել ձեզ այդ խոստումի վկայությունն ստանալ:
- Ինչպե՞ս է աշխարհայինը շեղում մեզ Աստծո հավատարմությունից ու ծառայությունից: Ինչպե՞ս կարող ենք գայթակղվել աշխարհայինով Աստվածայինի փոխարեն: (Պատասխանները կարող են ընդգրկել՝ տասանորդի մուծման հետաձգումը ինչ-որ իր գնելու պատճառով կամ միսիայում չծառայելու որոշումը աշխարհային ցանկությունների պատճառով:)
- Ի՞նչ ուսուցանեց Հիսուսն իր քարոզի վերջում երկնքի արքայություն մտնելու վերաբերյալ: (Մաթևոս 7:13–14, 21–23:) Ինչու՞ է հավիտենական կյանքի ճանապարհը նեղ, իսկ կործանման ճանապարհը՝ լայն:
- Սարի Քարոզի վերջում Հիսուսը պատմեց իմաստուն ու անխելք մարդկանց մասին առակը: (Մաթևոս 7:24–27): Ինչո՞վ է առնչվում այդ առակը մեզ հետ: Ի՞նչ «ժայռի» վրա մենք պետք է կառուցենք: (Հելաման 5:12:) Ի՞նչ հիմքի վրա են կառուցում կյանքը որոշ մարդիկ, որը կարելի է համեմատել ավազի հետ:

Ձեր ցանկությամբ դասարանի անդամները կարող են երգել «Իմաստունն ու անխելքը» երգը (*Children's Songbook,* 281):

Ամփոփում

Վկայե՛ք Հիսուս Քրիստոսին հետևելու կարևորության մասին: Խրախուսե՛ք դասարանի անդամներին քննարկել, թե ինչու՞ է հարկավոր անել այնպես, որ դառնան Քրիստոսի ավելի լավ Մրիստոսի:

Լրացուցիչ գաղափարներ ուսուցանման համար

Հետևյալ նյութը լրացնում է առաջարկվող դասը: Ձեր ցանկությամբ կարող եք օգտագործել այս գաղափարները դասի ընթացքում:

1. «Իրանց պտուղներիցը ճանաչեցեք նրանց» (Մաթևոս 7:20)

- Հիսուսը զգուշացրել էր իր հետևորդներին կեղծ մարգարեների մասին, մարդկանց, ովքեր սխալ սկզբունքներ էին ուսուցանում կամ փորձում էին շեղել մարդկանց Քրիստոսից (Մաթևոս 7:15): Ինչպե՞ս կարող ենք տարբերել կեղծ ու իսկական մարգարեներին: (Մաթևոս 7:16–20; Մորոնի 7:5, 10–11:) Ինչո՞վ է առնչվում Մաթևոս 7:20 հատվածը մեզ և մարգարեների հետ:

2. Տեսաֆիլմեր

«Նոր Կտակարան» Տեսաֆիլմի (53914) «Նոր Կտակարանի սովորություններ» ֆիլմի երկրորդ մասը բացատրում է, թե ինչպես են հրեաներն օգտագործել գրապանակներ և ծոպեր բառերը: Ֆիլմը ցուցադրելիս քննարկեք, թե ինչպե՞ս են այդ բառերը Աստծո նկատմամբ հնազանդությունը ցույց տալու նպատակով դարձել մեկ անգամ երկրպագելուց հետո Փարիսեցիների «մարդկանց երևալու» ցանկության խորհրդանիշները (Մաթեոս 6:5):

3. Նկատել մեր աչքի գերանը

Պատմե՛ք հետևյալ պատմությունն այն մասին, թե ինչպե՞ս մարգարե Ջոզեֆ Սմիթը սովորեցրեց մի քրոջ տեսնել իր սեփական աչքում գերանը անձնական վիրավորանքի հանդիպելիս:

Մարգարե Ջոզեֆ Սմիթի մոտ եկավ մի կին, որը վրդովված էր վիրավորանքից, որ նրան հասցրել էր Եկեղեցու մի այլ անդամ: Մարգարեն ասաց նրան, որ եթե այդ մարդու ասածը սուտ է ապա նա պետք է ուշադրություն չդարձնի, քանի որ ճշմարտությունը ապրում է, իսկ սուտը մահանում: Կինը զգում էր, որ դիտողությունները սուտ են, սակայն նա չէր կարող ուշադրություն չդարձնել դրանց վրա: Մարգարեն պատմեց, թե ինչպես է նա վարվում նման դեպքերում.

«Երբ թշնամին պատմում էր իր մասին վիրավորական պատմություն, ինչը հաճախ էր պատահում, մինչ կարծիք կազմելը, նա մտորում էր այդ պատմության ժամանակի, վայրի և մանրամասնությունների մասին, որպեսզի հիշի ասե՞լ է արդյոք անզգույշ բառեր կամ կատարե՞լ է գործողություններ, որոնց հիման վրա կազմվել է պատմությունը: Եթե նա հիշում էր, որ արել է այդ, ապա ասում էր սրտում, որ ներում է իր թշնամուն և շնորհակալություն հայտնում, որ նախազգուշացում է ստացել թուլության համար, որի մասին չգիտեր»:

Մարգարեն ասաց քրոջը, որ ուշադիր հիշի, թե արդյոք առիթ չի՞ տվել այդ մարդուն խոսելու իր կատարած գործողությունների համար: Մտածելուց հետո նա հասկացավ, որ կատարել է այդպիսի գործողություններ և շնորհակալություն հայտնելով մարգարեին՝ հեռացավ: (Jesse W. Crosby, quoted in Hyrum L. Andrus and Helen Mae Andrus, comps., *They Knew the Prophet* [1974], 144):

4. Միջոցառում երիտասարդության համար

Արտագրե՛ք հետևյալ դարձվածքները Մաթեոս 6 և 7 հատվածներից առանձին քարտերի վրա.

Թո՛ղ չիմանա քո ձախ ձեռքը (6:3)	Ինչ է գործում քո աջը (6:3)
Քո Հայրը՝ որ ծածուկ տեղը (6:6)	Հայտնապես կհատուցանի քեզ (6:6)
Մի՛ լինիք (6:7)	Շատախոս (6:7)
Թո՛ղեք մարդկանց (6:14)	Իրենց հանցանքները (6:14)
Ձեզ համար դիզեք (6:20)	Գանձեր երկնքում (6:20)
Չեք կարող ծառայել (6:24)	Աստծուն ու մամոնային (6:24)
Առաջ խնդրեցե՛ք (6:33)	Աստծո արքայությունը (6:33)
Առաջ գերանը (7:5)	Քո աչքիցը հանիր (7:5)
Խնդրեցե՛ք (7:7)	Եվ ձեզ կտրվի (7:7)
Որոնեցե՛ք (7:7)	Եվ կգտնեք (7:7)
Զգու՛յշ կացեք (7:15)	Սուտ մարգարեներիցը (7:15)
Իրանց պտուղներիցը (7:20)	Ճանաչեցեք նրանց (7:20)

Սեղանին կամ հատակին դրեք քարտերը երեսով դեպի ներքև: Երկու թիմերի բաժանեք դասարանի անդամներին և թող թիմերը հերթով վերցնեն երկու քարտ: Եթե քարտերը զույգ են կազմում, ապա թիմը հեռացնում է դրանք սեղանից կամ հատակից և վերցնում հաջորդ երկու քարտը: Եթե քարտերը զույգ չեն կազմում, ապա թիմը վերադարձնում է դրանք սկզբնական վիճակին և հերթը տրվում է հաջորդ թիմին: Խաղը շարունակվում է այնքան ժամանակ, մինչև որ հեռացվում են բոլոր զույգ քարտերը:

Դաս
10

«Ձեզ վրա արեք իմ լուծը և ինձանից սովորեցե՛ք»

Մաթևոս 11:28–30; 12:1–13; Ղուկաս 7:36–50; 13:10–17

Նպատակը

Օգնել դասարանի անդամներին հասկանալ, որ վերցնելով Փրկչի բեռը և կատարելով նրա կամքը, մենք կստանանք խոստացված խաղաղությունն ու ուրախությունը:

Նախապատրաստություն

1. Կարդացե՛ք հետևյալ գրվածքները, խորհե՛ք և աղոթե՛ք.

   ա. Մաթևոս 11:28–30: Հիսուսը հրավիրում է բոլոր վաստակածներին ու բեռնավորվածներին գալ իր մոտ, վերցնել իր լուծն իրենց վրա և սովորել իրենից:

   բ. Մաթևոս 12:1–13; Ղուկաս 13:10–17: Հիսուսը հայտարարում է, որ նա Կիրակիի Տերն է: Նա բժշկում է Կիրակի օրը և քննադատվում դրա համար:

   գ. Ղուկաս 7:36–50: Ներում փնտրող կինը լվանում է Տիրոջ ոտքերն իր արտասուքներով; Սիմոն Փարիսեցին քննադատում է Հիսուսին, երբ նա թողնում է մեղավոր կնոջը դիպչել իրեն: Հիսուսը պատմում է Սիմոնին առակը երկու պարտականների մասին ու ներում կնոջը:

2. Լրացուցիչ ընթերցում: Եսայիա 58:13–14; Մաթևոս 11:16–19; 12:14–50; 26:6–13; Մարկոս 2:23–3:12; 14:3–9; Ղուկաս 6:1–11; Վարդապետություն և Ուխտեր 59:9–19:

3. Առկայությանց դեպքում դասի ընթացքում օգտագործեք հետևյալ նյութերը.

   ա. «Եկեք ինձ մոտ» յոթ րոպեանոց հատված *Նոր Կտակարան Տեսաֆիլմից* (53914):

   բ. «Մերի Ֆիլդինգն ու Ջոզեֆ Ֆ. Սմիթն անցնում են հարթավայրով» նկարը (62608; Ավետարանը արվեստում նկարների հավաքածու 412), որի վրա պատկերված են մի զույգ լծված ցուլեր:

4. Առաջարկություններ ուսուցանման համար: Նախապատրաստվելով յուրաքանչյուր դասին աղոթքներով մտածեք, թե ինչպես խրախուսել դասարանի յուրաքանչյուր անդամին մասնակցել քննարկումներին: Ցուցադրումները, փոքր քննարկումները, բեմականացումներն ու համապատասխան այլ միջոցառումները կօգնեն դասարանի անդամներին ավելի ակտիվորեն մասնակցել դասին: (*Teaching – No Greater Call,* 133, 135, 141–42, 143–44:)

Առաջարկվող դասի ընթացքը

Ուշադրության միջոցառում

Դասը սկսե՛ք հետևյալ կամ ձեր ընտրած մի այլ միջոցառմամբ:

Խնդրե՛ք դասարանի որևէ անդամին առաջանալ և պարզել ձեռքերը: Այդ անդամի ձեռքին դրեք գրքեր կամ ուրիշ ծանր առարկաներ: Շարունակե՛ք առարկաներ դնել նրա ձեռքերին՝ մինչև բեռը դառնա բավական ծանր: Այնուհետև, հարցրե՛ք նրան.

- Ի՞նչ հեռավորություն կարող է նա անցնել այդ բեռով առանց հանգստանալու: Ինչպե՞ս կարելի է նախապատրաստվել բեռն ավելի հեռու տանելու համար:

Բացատրե՛ք որ կան բեռների բազմաթիվ ձևեր: Որոշ բեռներ ունեն ֆիզիկական բնույթ, մյուսները՝ հոգևոր կամ զգացմունքային, որոնք հեշտ չէ նկատել: Շատ անտեսանելի բեռներ այնքան ծանր են, որ դժվար ու հոգնեցուցիչ է մեզ համար դրանք միայնակ բարձրացնելը: Այս դասում քննարկվում է, թե ինչպես Տերը կարող է թեթևացնել մեր բեռը և հանգիստ պարգևել մեզ:

Գրվածքների քննարկում ու կիրառում

Ուսուցանելով հետևյալ հատվածները գրվածքներից քննարկե՛ք, ինչպես դրանք կիրառել առօրյա կյանքում: Խրախուսեք դասարանի անդամներին պատմել իրենց կյանքից իրադեպեր, որոնք կապված են գրվածքների սկզբունքների հետ:

1. **Հիսուսը հրավիրում է մեզ վերցնել իր լուծը և սովորել իրենից:**

Կարդացե՛ք ու քննարկե՛ք Մաթեոս 11:28–30:

- Ի՞նչ է նշանակում «վաստակածներ և բեռնավորվածներ»: (Մաթեոս 11:28): Այս կյանքում առկա ի՞նչ բեռների օրինակներ կարող եք բերել: Ինչպե՞ս կարող է Տերը «հանգիստ տալ» մեզ այդ բեռներից:
- Ի՞նչ է լուծը: (Ցուցադրե՛ք Մերի Ֆիլդինգի և Ջոզեֆ Ֆ. Սմիթի նկարը և ցույց տվեք լծված ցուլերին նկարի վրա: Բացատրե՛ք, որ լուծը մի օղակ է կամ ձող է, որը կարող է տեղադրվել մեկ կամ երկու մարդկանց կամ ձիերի վրա ծանր բեռ քաշելու համար: Լուծը հավասարակշռում է բեռն ու թեթևացնում տեղափոխումը: Այդ բառացի նշանակությունից բացի լծի գաղափարը հայտնվում է նաև շատ գրվածքներում որպես կախվածության կամ ստրկության փոխաբերություն; Երեմիայի 28:2; Ալմա 44:2:) Ի՞նչ է նշանակում մեզ վրա վերցնել Քրիստոսի լուծը: (Խոնարհաբար կատարել Նրա կամքը և թույլ տալ Նրան ղեկավարել ու ճանապարհ ցույց տալ կյանքում:)

Եթե ցուցադրելու եք «Եկեք ինձ մոտ» տեսաֆիլմը, ապա այդ ֆիլմի առաջին մասը ցույց տվեք այժմ: Ընդհատե՛ք ֆիլմի ցուցադրումն այն պահին, երբ Նախագահ Հովարդ Վ. Հանթերն ավարտում է իր խոսքը:

- Տերն ասում է. «Իմ լուծը քաղցր է և իմ բեռը՝ թեթև» (Մաթեոս 11:30): Ի՞նչ իմաստով է Փրկչի լուծը քաղցր: Ինչու՞ որոշ մարդկանց կարծիքով Տիրոջ ուսմունքները շատ սահմանափակ են: Ի՞նչպես Աստծուն հնազանդ լինելն ու ծառաելը թեթևացնում են մեր բեռը:

2. **Հիսուսը հայտարարում է, որ Նա Շաբաթի Տերն է:**

Քննարկե՛ք Մաթեոս 12:1–13 և Ղուկաս 13:10–17 հատվածները: Խնդրե՛ք դասարանի անդամներին բարձրաձայն կարդալ ընտրած հատվածները:

- Ի՞նչ արեցին Փարիսեցիները, երբ տեսան, որ Հիսուսի աշակերտները հասկեր քաղեցին Շաբաթ օրը: (Մաթեոս 12:1–2: Բացատրեք, որ Փարիսեցիները մեկնաբանելով Մովսեսի օրենքն անտեսեցին ճշմարիտ հոգին ու Շաբաթի նպատակը և դրա պատճառով հիմնվեցին սովորույթների վրա, որոնք խիստ սահմանափակում էին Շաբաթ օրվա միջոցառումները:) Ի՞նչ ուսուցանեց Տերը պատասխանելով նրանց մեղադրանքներին: (Մաթեոս 12:3–8:)
- Ի՞նչ նկատի ուներ Հիսուսն ասելով. «Ողորմածություն եմ ուզում, և ոչ թե՝ զոհ»: (Մաթեոս 12:7: Նա ցանկանում էր, որ մարդիկ իսկապես սիրեն միմյանց, այլ ոչ թե՝ լոկ կատարեն հասարակական կրոնական արարողությունները:) Ինչպե՞ս կարող ենք ղեկավարել մեր Կիրակնօրյա միջոցառումներն օգտագործելով այդ սկզբունքը:
- Ի՞նչ սովորեցրեց Հիսուսը Շաբաթի նպատակի մասին, երբ նա բուժեց չորացած ձեռքով մարդուն և հիվանդ ոգի ունեցող կմոջը (Մաթեոս 12:10–13; Ղուկաս 13:10–17:) Ի՞նչ սովորեցրեց Հիսուսը Շաբաթի նպատակի մասին Մարկոս 2:27–28 հատվածներում: (Նշե՛ք, որ Մարկոս 2:26 հատվածի Ջոզեֆ Սմիթի թարգմանությունը բացատրում է, որ Շաբաթը տրվել է որպես «հանգստի օր» և օր՝ «Աստծուն փառաբանելու համար»:) Ի՞նչ կարող ենք անել Շաբաթ օրը Աստծուն փառաբանելու համար: Ինչպե՞ս կարող է Շաբաթի պահպանումը թեթևացնել մեր բեռները և հանգստություն բերել մեզ:

3. Հիսուսը Սիմոն Փարիսեցու տանը ներում է շնորհում մի կնոջ:

Եթե ցուցադրելու եք «Եկեք ինձ մոտ» տեսաֆիլմը, ապա այդ ֆիլմի մնացած մասը ցույց տվեք այժմ: Այնուհետև կարդացեք ու քննարկեք Ղուկաս 7:36–50-ից ընտրած հատվածներ:

- Սիմոն Փարիսեցու տուն եկավ մի մեղավոր կին (Ղուկաս 7:37): Ի՞նչ արեց այդ կինը, որ Հիսուսը հնարավորություն ստացավ վերցնելու իր բեռը: (Ղուկաս 7:38, 44–50:) Ի՞նչ կարող ենք անել, որպեսզի Փրկիչը վերցնի մեղքերի ծանրությունը մեր կյանքերից:
- Ինչպե՞ս էին տարբերվում մեղավոր կնոջ ու Սիմոն Փարիսեցու վերաբերմունքները Հիսուսի հանդեպ: (Հակադրե՛ք կնոջ ապաշխարությունը, հարգանքը, հեզությունը և սերը Սիմոնի հպարտության, քաղաքավարության բացակայության և դատապարտող դիրքի հետ: Տե՛ս նաև ստորև բերվող մեջբերումը:) Ինչու՞ այդ կնոջը բնորոշ հատկանիշները կարևոր են նաև մեզ համար, երբ ապաշխարում ենք ու ներում խնդրում: Եվ ինչպե՞ս են Սիմոնին բնորոշ հատկանիշները հեռացնում մեզ ապաշխարությունից:

  Երեց Ջեյմս Ե. Թալմիջը ուսուցանել է. «Տարիներ շարունակ սովորություն է եղել հատուկ ուշադրությամբ վերաբերվել կարևոր հյուրին, ընդունել նրան բարեհամբույր ձևով, ջուր մատուցելով ոտքերը լվանալու համար և յուղ մատուցելով գլխի մազերն ու մորուքն օծելու համար: Սիմոնն անտեսեց քաղաքավարության այս բոլոր նշանները»: (*Jesus the Christ*, 3rd ed. [1916], 261):
- Ինչու՞ Սիմոնի վերաբերմունքը այդ կնոջ նկատմամբ ծանրացնում էր նրա բեռը: Ինչպե՞ս ենք մենք, երբեմն, ծանրացնում մեկ ուրիշի մեղքերի բեռը: Ի՞նչ կարող ենք սովորել կնոջը տված Փրկչի պատասխանից:
- Չնայած կինը հրավիրված չէր և մտավախություն կար, որ Սիմոնն ու տանտերը անբարյացակամ կընդունեն նրան, կինը անմիջապես գալիս է Քրիստոսի մոտ, տեղեկանալով, թե որտեղ կարելի է գտնել Նրան (Ղուկաս 7:37): Ի՞նչ կարող ենք մենք սովորել Նրա օրինակից: Ի՞նչ խոչնդոտներ կարող են խանգարել մեզ ապաշխարել ու գալ Քրիստոսի մոտ: Ինչպե՞ս կարող ենք հաղթահարել այդ խոչնդոտները:
- Ի՞նչ կարող ենք սովորել երկու պարտապանների առակից: (Ղուկաս 7:41–50:) Ո՞ր մեղքը կարելի է համեմատել պարտքի հետ: (Ղուկաս 7:44–50:) Ինչպե՞ս կթեթևացնենք մեր բեռը, եթե ունենանք Քրիստոսին որպես մեր «վարկատու»:

Ամփոփում

Վկայե՛ք, որ մենք կարող ենք աշխարհի բեռը կամ Հիսուսի լուծը մեր վրա վերցնելու ընտրություն կատարել: Վկայե՛ք, որ Քրիստոսի ուսմունքները ճշմարիտ են, և, որ մենք հանգստություն կունենանք Նրան հետևելով: Խրախուսե՛ք դասարանի անդամներին սովորել Քրիստոսից և հնազանդվել նրա ուսմունքներին հանգստություն ու խաղաղություն գտնելու համար:

Լրացուցիչ գաղափարներ ուսուցանման համար

Հետևյալ նյութը լրացնում է առաջարկվող դասը: Ձեր ցանկությամբ կարող եք օգտագործել այս գաղափարներից մի քանիսը դասի ընթացքում:

1. Միասնության կարևորությունը

Կարդացե՛ք ու քննարկե՛ք Մաթեոս 12:22–30 հատվածները:

- Ինչպե՞ս ենք մենք, երբեմն, առանձնանում մեր ընտանիքներում, տանը կամ՝ ծխում: Ի՞նչ անել ավելի միասնական դառնալու համար:
- Հիսուսն ասաց Փարիսեցիներին. «Ով որ ինձ հետ չէ, ինձ հակառակ է» (Մաթեոս 12:30): Ինչու՞ է դա այդպես:

2. **«Ամեն դատարկ խոսքի համար» (Մաթեոս 12:36)**

Կարդացե՛ք ու քննարկե՛ք Մաթեոս 12:33–37 հատվածները:

- Ինչպե՞ս են բնութագրում մեզ մեր ասած խոսքերը: Ինչու՞ էր Հիսուսն մեծ նշանակություն տալիս մեր արտասանած բառերին: «Դատարկ խոսքերի» ի՞նչ օրինակներ կարող եք բերել: (Պատասխանները կարող են ընդգրկել ծաղրանքը, բամբասանքը, ստերը, անպարկեշտությունը, կոպտությունը:) Ինչպե՞ս կարող ենք ամրապնդել պարկեշտախոս լինելու մեր պարտավորությունը:

3. **Միջոցառում երիտասարդության համար**

Դասարանի յուրաքանչյուր անդամի համար հետևյալ հանելուկով թղթեր նախապատրաստեք: Հանձնարարված ընթերցումը կարդալուց ու քննարկելուց հետո, բաժանեք հանելուկի պատճենները: Խնդրե՛ք դասարանի անդամներին գտնել դասի համապատասխան բառերը, որոնք թաքցված են հանելուկում: Բառերը կարող են լինել ուղղագիծ, հորիզոնական կամ անկյունագծային դիրքով: Եթե դասարանի անդամները օգնության կարիք ունենան, մի քանի րոպեից խնդրեք նրանց կարդալ հատվածները, որոնց մեջ կան թաքցված բառեր (Մաթեոս 11:28–30՝ բեռ, բեռնավորված, լուծ; Մաթեոս 12:1–13: Շաբաթ, բժշկություն; Ղուկաս 7:36–50՝ առակ, պարտական, թողնված):

Վ	Շ	Պ	Ա	Ր	Բ	Թ	Բ
Բ	Ա	Ա	Պ	Ա	Ր	Ե	Ե
Ժ	Բ	Ր	Շ	Ա	Շ	Ո	Ռ
Շ	Ա	Տ	Տ	Կ	Ε	Կ	Ն
Կ	Թ	Ա	Տ	Ա	Ռ	Ա	Ա
ՈՒ	Բ	Ո	Ա	Գ	Կ	Պ	Վ
Թ	Լ	Ե	Ղ	Ա	Վ	Ա	Ո
Յ	Ա	ՈՒ	Տ	Ն	Ո	Ր	Ր
ՈՒ	Ռ	Ր	Ծ	Ի	Վ	Տ	Վ
Ն	Ա	Թ	Ո	Ղ	Ն	Ա	Ա
Պ	Կ	Բ	Ժ	Շ	Կ	ՈՒ	Ծ

Դաս
11

«Եվ նրանց հետ շատ բաներ խոսեց առակներով ասելով»

Մաթևոս 13

Նպատակը

Օգնել դասարանի անդամներին զարգացնել «լսելու ականջ», որպեսզի նրանք կարողանան հասկանալ, թե ինչ առնչություն ունեն իրենց հետ Հիսուսի առակները (Մաթևոս 13:9):

Նախապատրաստություն

1. Կարդացեք, խորհեք և աղոթեք հետևյալ գրվածքների վերաբերյալ:
   ա. Մաթևոս 13:1–17: Հիսուսը պատմում է սերմնացանի առակը և բացատրում, թե ինչպես է նա օգտագործում առակները:
   բ. Մաթևոս 13:18–23: Հիսուսը բացատրում է սերմնացանի առակի իմաստը:
   գ. Մաթևոս 13:24–53: Հիսուսը ցորենի ու որոմների, մանանեխի սերմի, խմորի, արտի մեջ թաքցված գանձի, թանկագին մարգարիտի և ծովը գցված ուռկանի առակների միջոցով ուսուցանում է երկնքի արքայության մասին երկրի վրա (Հիսուս Քրիստոսի Եկեղեցու մասին):
2. Լրացուցիչ ընթերցում. Մարկոս 4:1–34, Ղուկաս 8:4–18, 13:18–21, Վարդապետություն և Ուխտեր 86:1–7:
3. Առաջարկություններ ուսուցանման համար: Երեց Բոյդ Ք. Փաքերն ասել է. «Ուսուցման ոչ մի միջոց չի կարող գերազանցել կամ հավասարվել գրատախտակին . . . Հիմնական դասը պարզ ձևով ներկայացնելու համար դուք կարող եք օգտագործել գրատախտակը ուսանողների աչքերի առջև: Դուք կարող եք օգտագործել այն նրանց ուշադրությունը գրավելու և մտքեր առաջացնելու համար, սակայն գրատախտակի նյութը չպետք է շեղի նրանց ուշադրությունը ձեր դասից դառնալով ավելի գրավիչ»: (*Teach Ye Diligently* [1975], 224–25):

Առաջարկվող դասի ընթացքը

Ուշադրության միջոցառում

Դասը սկսե՛ք հետևյալ կամ ձեր ընտրած մի այլ միջոցառմամբ:

Խնդրե՛ք դասարանի անդամներին պատկերացնել, որ նրանք ճանապարհորդում են ավտոբուսում: Ճանապարհորդելու ընթացքում նրանք պատուհանից դուրս են նայում և դիտում պատկերներ:

- Նույն ավտոբուսում ճանապարհորդելիս արդյո՞ք նույն պատկերն եք դիտում պատուհանից դուք և մյուս ուղևորները: Ինչու՞ այո և ինչու՞՝ ոչ:

Նշե՛ք որ մարդիկ միշտ չէ, որ նույն իրավիճակում դիտում և տեսնում են նույնը: Նմանապես, լսելով Հիսուսի ուսմունքն առակներով, ոչ բոլոր մարդիկ են հասկանում, թե ինչ են ասում առակներն իրենց: Այս դասում կքննարկվի, թե ինչպե՞ս կարող ենք հասկանալ ու կիրառել Հիսուսի առակները:

Գրվածքների քննարկում ու կիրառում

Քննարկելով հետևյալ առակները համոզվեք, որ դասարանի անդամները հասկանում են, թե ինչ տարբեր անձեր, առարկաներ և գործողություններ են նրանք ներկայացնում: Դա կօգնի նրանց հասկանալ առակները և կիրառել դրանք իրենց կյանքում:

1. **Հիսուսը պատմում է սերմնացանի առակը և բացատրում, թե ինչու՞ է օգտագործում առակները**

Կարդացե՛ք ու քննարկե՛ք Մաթեոս 13:1–17 հատվածները:

- Երբ ամբոխը հավաքվեց ծովափին, Հիսուսը «շատ բաներ խոսեց առակներով» (Մաթեոս 13:3): Ի՞նչ է առակը: (Մի խորհրդանշական պատմություն, որը սովորեցնում է ավետարանի ճշմարտությունները՝ համեմատելով դրանք երկրային առարկաների հետ:) Ո՞րն էր ըստ Հիսուսի առակներով սովորեցնելու իր նպատակը: (Հասցնել Իր ուղերձը աշակերտներին և, միաժամանակ, թաքցնել այն անհավատներից: Տե՛ս Մաթեոս 13:10–13:)

Խնդրե՛ք դասարանի անդամներին բարձրաձայն կարդալ սերմնացանի առակը (Մաթեոս 13:3–8): Խնդրե՛ք դասարանի մյուս անդամներին հետևել ընթերցմանը հիշեցնելով, որ առակների առարկաներն ու գործողությունները ներկայացնում են ավետարանի ճշմարտությունները:

- Ինչու՞ չեն բողբոջում ճանապարհի մոտ ընկած սերմերը: (Մաթեոս 13:4: Գրատախտակի վրա գրեք՝ *«Ճանապարհի մոտ ընկած սերմերը – թռչունները կերան»:*)
- Ինչու՞ քարքարոտ տեղ ընկած սերմերը չորացան: (Մաթեոս 13:5–6, Ղուկաս 8:6: Գրատախտակի վրա գրեք՝ *«Քարքարոտ տեղ ընկած սերմերը – արմատներ չունեցան»:*)
- Ի՞նչ պատահեց, երբ որոշ սերմեր ընկան փշերի մեջ: (Մաթեոս 13:7: Գրատախտակի վրա գրեք՝ *«Փշերի մեջ ընկած սերմերը – փշերը խեղդեցին»:*)
- Ի՞նչ պատահեց այն սերմերի հետ, որոնք ընկան բարի հողի մեջ: (Մաթեոս 13:8: Գրատախտակի վրա գրեք՝ *«Բարի հողի մեջ ընկած սերմերը – պտուղներ տվեցին»:*)

Թողե՛ք գրատախտակին գրված բառերը և բացատրե՛ք, որ քիչ հետո կքննարկեք, թե ինչպիսի ճշմարտություններ են դրանք ներկայացնում:

- Ի՞նչ արձագանք կարող են տալ մարդիկ այս առակը լսելիս, երբ դրա իմաստի մասին ոչ մի բացատրություն չտրվի: (Որոշ մարդիկ կարող են փորձության մեջ ընկնել չընկալելու հետևանքով: Մյուսները կարող են մտածել, թե դա իրենց չի վերաբերում: Ուրիշները կարողեն խորհել դրա մասին և հարցեր տալ այնքան, մինչև որ հասկանան, թե ինչպես կարող են կիրառել այն կյանքում:)
- Ի՞նչ հրավեր արձակեց Հիսուսը սերմնացանի առակը ներկայացնելուց հետո: (Մաթեոս 13:9:) Ի՞նչ եք կարծում, ի՞նչ է նշանակում *լսել* բառը այդ հրավերում: Ի՞նչ է նշանակում տեսնելով չեն տեսնում և լսելով չեն լսում: (Մաթեոս 13:13–15:)

  Մարգարե Ջոզեֆ Սմիթն ասել է. «Ժողովուրդը . . . չընդունեց Նրա ասածը . . . քանի որ նրանք չցանկացան տեսնել իրենց աչքերով և լսել իրենց ականջներով, և դա տեղի ունեցավ ոչ թե այն պատճառով, որ չէին կարող կամ հնարավորություն չունեին, այլ այն պատճառով, որ նրանց սրտերը լի էին անարդար ու զզվելի բաներով . . . Բուն պատճառը, թե ինչու ամբոխը չընդունեց նրա առակների բացատրությունը անհավատ լինելն էր» (*Teachings of Prophet Joseph Smith*, selected by Joseph Fielding Smith [1976], 96–97):

2. **Հիսուսը բացատրում է սերմնացանի առակը:**

Կարդացե՛ք Մաթեոս 13:18–23 հատվածներն ու քննարկե՛ք սերմնացանի առակի առարկաների ու գործողությունների իմաստը:

Սերմ

- Ի՞նչ է խորհրդանշում սերմը սերմնացանի առակում: (Մաթեոս 13:19; Ղուկաս 8:11: Գրատախտակին գրե՛ք *«Սերմը = Աստծո խոսքն է»:*)

Ճանապարհի մոտ

- Ի՞նչ է նշանակում ճանապարհի մոտ: (Մաթեոս 13:19:) Գրատախտակին գրեք՝ *«ճանապարհի մոտ = մարդիկ, որոնք լսել են Աստծո խոսքը, բայց չեն հասկացել այն»:* (Եթե ցանկանում եք՝ կարող եք կրճատել նախադասությունը):
- Ի՞նչը կարող է խանգարել մեզ հասկանալ Աստծո խոսքը: (Մոսիա 26:1–3 հատվածներում կարելի է գտնել հնարավոր պատասխաններից մեկը:) Ի՞նչ պետք է անենք, Աստծո խոսքը հասկանալու համար: (Ալմա 32:27:) Ինչպե՞ս ենք մենք Աստծո խոսքը չհասկանալով նպաստում Սատանայի ջանքերին՝ ուղղված այդ խոսքը մեր սրտերից հանելուն: (Մաթեոս 13:19:)

Քարքարոտ վայրեր

- Ի՞նչ են խորհրդանշում քարքարոտ տեղերը: (Մաթեոս 13:20–21:) Գրատախտակին գրեք՝ *«Քարքարոտ տեղեր = մարդիկ ովքեր լսում և ընդունում են Աստծո խոսքը, սակայն թույլ չեն տալիս, որ այն արմատավորվի իրենց մեջ»:* (Եթե ցանկանում եք՝ կարող եք կրճատել նախադասությունը):
- Ինչու՞ ոմանք թույլ չեն տալիս, որ Աստծո խոսքը արմատավորվի իրենց մեջ: (Մաթեոս 13:21, Մարկոս 4:5:) Ինչպե՞ս կարող ենք արմատավորել Աստծո խոսքը մեր մեջ: (Ալմա 32:41–43:) Ինչպե՞ս դա կօգնի մեզ դիմանալ դժբախտություններին, հալածանքներին ու վիրավորանքներին:

Փշոտ տեղեր

- Ի՞նչ են խորհրդանշում փշոտ տեղերը: (Մաթեոս 13:22, Մարկոս 4:19, Ղուկաս 8:14:) Գրատախտակին գրեք *«Փշոտ տեղեր = մարդիկ ովքեր լսում են Աստծո խոսքը, սակայն շեղվում են աշխարհիկ հոգսերի ազդեցության տակ»:* (Եթե ցանկանում եք՝ կարող եք կրճատել նախադասությունը):
- Ի՞նչ է նշանակում անարգասաբեր անձ լինել: Ո՞ր «փշերը» չեն թողնում մարդկանց պտղաբեր լինել: (Մաթեոս 13:22, Մարկոս 4:19, Ղուկաս 8:14:) Ինչպե՞ս են այսօր բացահայտվում աշխարհում այդ փշերը: Ի՞նչ կարող ենք անել, որպեսզի այդ փշերը Աստծո խոսքը չխեղդեն մեր մեջ:

Բարի հողը

- Ի՞նչ է խորհրդանշում բարի հողը (Մաթեոս 13:23:) Գրատախտակին գրեք *«Բարի հող = մարդիկ, ովքեր լսում են Աստծո խոսքը, հասկանում են այն և բարի գործեր կատարում»* (Եթե ցանկանում եք կարող եք կրճատել նախադասությունը):
- Ի՞նչ կարելի անել, որպեսզի անպտղաբեր վայրերը պտղաբեր դառնան: (Ճանապարհին մոտ գտնվող հողը կարելի է վարել ու պարարտացնել, քարերը կարելի է հեռացնել և փշերն արմատահան անել:) Ինչպե՞ս կարող ենք դա կիրառելով Աստծո խոսքին ավելի ընկալունակ դառնալ:
- Ի՞նչ եք կարծում, ինչու՞ սերմնացանի առակի հիմքում ընկած է հողը, այլ ոչ թե՝ ցանողը կամ սերմը:

3. Հիսուսն օգտագործում է առակները երկրի վրա երկնային արքայության՝ Հիսուս Քրիստոսի Եկեղեցու մասին ուսուցանելու համար:

Կարդացե՛ք ու քննարկե՛ք Մաթեոս 13:24–53-ից ընտրված հատվածները: Բացատրեք, որ այս հատվածներում «երկնային արքայությունը» վերաբերում է Հիսուս Քրիստոսի Եկեղեցուն, որը երկրի վրա ներկայացնում է երկնային արքայությունը:

- Ինչու՞մն է կայանում ցորենի ու որոմների առակի իմաստը: (Մաթեոս 13:24–30, 36–43, Վ և Ու 86:1–7: Ձեր ցանկությամբ, կարող եք գրատախտակին կազմել այնպիսի մի ցուցակ, ինչպիսին կազմել էիք սերմնացանի առակի վերաբերյալ: Գրե՛ք, թե ինչ են

խորհրդանշում ցանողը, արտը, բարի սերմը, որոմները, թշնամիները, հունձը և հնձվորները:)

- Ի՞նչու ցորենի և որոմների մասին առակում ցանողը չթողեց ծառային անմիջապես քաղել որոմները կամ մոլախոտերը: (Մաթևոս 13:27–30, Վ և Ու 86:5–7 հատվածները պարզաբանում են Մաթևոս 13:30 հատվածը:)
- Մարգարե Ջոզեֆ Սմիթը սովորեցրել է, որ մանանեխի ու խմորի առակները Հիսուս Քրիստոսի Վերջին Օրերի Սրբերի Եկեղեցու մասին են (*Teachings of the Prophet Joseph Smith,* sel. Joseph Fielding Smith [1976], 98–100): Ի՞նչ կարող ենք սովորել վերականգնված Եկեղեցու մասին այն մանանեխի սերմի հետ Փրկչի համեմատությունից: (Մաթևոս 13:31–32:) Խմորի՞ հետ համեմատությունից: (Մաթևոս 13:33: Բացատրեք, որ *խմորը* բաղադրամաս է թթխմորի կամ թխելու փոշու նման, որը ստիպում է հացին բարձրանալ:) Ի՞նչ եք կարծում, ինչպե՞ս է զորանում Աստծո գործը, որը լուսաբանվում է այս առակների միջոցով:
- Ի՞նչ կարող ենք սովորել գանձի ու թանգակին մարգարիտի մասին առակներից (Մաթևոս 13:44–46:) Ի՞նչ զոհաբերություններ մենք պետք է ցանկանանք կատարել, որպեսզի ստանանք Ավետարանի գանձերը: Ի՞նչ զոհաբերություններ եք արել դուք կամ ձեր ծանոթները Ավետարանի համար: Ի՞նչ օրհնություններ եք ստացել այդ զոհաբերությունների շնորհիվ:
- Ի՞նչ է խորհրդանշում ուռկանը ծովը գցված ուռկանի մասին առակում: (Մաթևոս 13:47:) Ի՞նչ է նշանակում հավաքված լինել ուռկանի մեջ: Ի՞նչ է նշանակում լավերի ժողովումը ամանների մեջ և անպետքերի դուրս գցումը: (Մաթևոս 13:48–50: Ձեր ցանկությամբ կարող եք օգտագործել Ջոզեֆ Սմիթ – Մաթևոս 1:4 հատվածը, որպեսզի բացատրեք 49-րդ հատվածի «աշխարհի վերջը» որպես չարերի ոչնչացում:) Ի՞նչ կարող ենք անել Եկեղեցում հավատարիմ մնալու և ուրիշներին էլ նման ձևով վարվելուն նպաստելու համար:

Ամփոփում

Նշե՛ք, որ Հիսուսը բացատրել էր Իր առակները նրանց, ովքեր ցանկանում էին հասկանալ: Վկայե՛ք, որ Հիսուսի առակները հասկանալու անկեղծ ցանկությամբ ուսումնասիրելով կտեսնենք, թե ինչպես են դրանք կիրառվում այսօր:

Լրացուցիչ գաղափարներ ուսուցանման համար

Հետևյալ նյութը լրացնում է առաջարկվող դասը: Ձեր ցանկությամբ կարող եք օգտագործել այս գաղափարները դասի ընթացքում:

1. Տեսաֆիլմեր

Եթե առկա է *«Փրկիչը. Նրա ծառայությունը»* (53164) տեսաֆիլմը, ապա, ըստ ցանկության, կարող եք ցույց տալ 3-րդ մասի «Մանանեխի սերմը» հատվածը:

2. Առարկայական դասեր

Ցուցադրեք դասի առակներում նկարագրված որոշ առարկաներ, որպեսզի օգնեք դասարանի անդամներին հասկանալ դրանք ու հիշել: Օրինակ, կարող եք ցուցադրել, թե ինչպես է ուռչում թթխմորը, երբ այն խառնում են ջրի ու շաքարի հետ: Դուք կարող եք թխել մի հաց թթխմորի օգնությամբ, իսկ մյուսը՝ առանց թթխմորի, և թո՛ղ դասարանի անդամները համտեսեն ու զգան դրանց տարբերությունը: Դուք կարող եք նաև ցույց տալ մանանեխի որոշ սերմեր (թեկուզ սև պղպեղ, որը նման է սև մանանեխի սերմին):

Դաս
12

«Ես եմ կյանքի հացը»

Հովհաննես 5–6; Մարկոս 6:30–44; Մաթևոս 14:22–33

Նպատակը

Օգնել դասարանի անդամերին ընդունել Հիսուս Քրիստոսին որպես «կյանքի հաց», հավիտենական կյանքի աղբյուր (Հովհաննես 6:47–48):

Նախապատրաստություն

1. Կարդացեք հետևյալ գրվածքները, խորհեք և աղոթեք.
   ա. Հովհաննես 5: Շաբաթ օրը Հիսուսը մի մարդու բուժեց: Հրեական ղեկավարները ցանկանում էին սպանել Հիսուսին նրա հայտարարության համար, որ նա Աստծո Որդին է:
   բ. Հովհաննես 6:1–14, Մարկոս 6:30–44: Հիսուսը զարմանալի ձևով կերակրում է ավելի քան 5000 մարդկանց:
   գ. Հովհաննես 6:15–21, Մաթևոս 14:22–33: Հիսուսը քայլում է ջրի վրայով, հանդարտեցնում քամիները, հրավիրելով Պետրոսին գալ իր մոտ:
   դ. Հովհաննես 6:22–71: Հիսուսը հայտարարում է, որ նա «կյանքի հացն է» և, որ նրանք, ովքեր հավատում են իրեն, կստանան հավիտենական կյանքը: Շատերը հրաժարվեցին նրա ուսմունքներից, բայց Պետրոսն ու մյուս Առաքյալները մնացին Հիսուսի հետ:
2. Լրացուցիչ ընթերցում: Մաթևոս 14:1–21, Մարկոս 6:1–29, 45–52, Ղուկաս 9:10–17:
3. Խնդրեք դասարանի անդամներին նախապատրաստված գալ դասարան, որպեսզի կարողանան համառոտ ամփոփել, թե ինչպես Հիսուսը բուժեց մի մարդու Բեթհեզդայի ավազանի մոտ (Հովհաննես 5:1–9):
4. Եթե կան «Հինգ հազար մարդու կերակրումը» (62143) և «Քրիստոսը քայլում է ջրի վրայով» (Ավետարանը արվեստում նկարների հավաքածու, 243) նկարները՝ օգտագործեք դրանք դասի ընթացքում:
5. Առաջարկություններ ուսուցանման համար: Ավետարանի սկզբունքներն ուսուցանելու համար Փրկիչը հաճախ օգտագործում էր առօրյա առարկաները, օրինակ՝ հացը կամ սերմերը: Նախապատրաստվելով յուրաքանչյուր դասին մտածեք, թե ինչպե՞ս օգտագործել առարկաները, դասարանի անդամների ուշադրությունը գրավելու կամ կարևոր հարցը պարզաբանելու համար:

Առաջարկվող դասի ընթացքը

Ուշադրության միջոցառում

Դասը սկսեք հետևյալ կամ ձեր ընտրած մի այլ միջոցառմամբ:

Գրատախտակին նկարեք հետևյալ պատկերները.

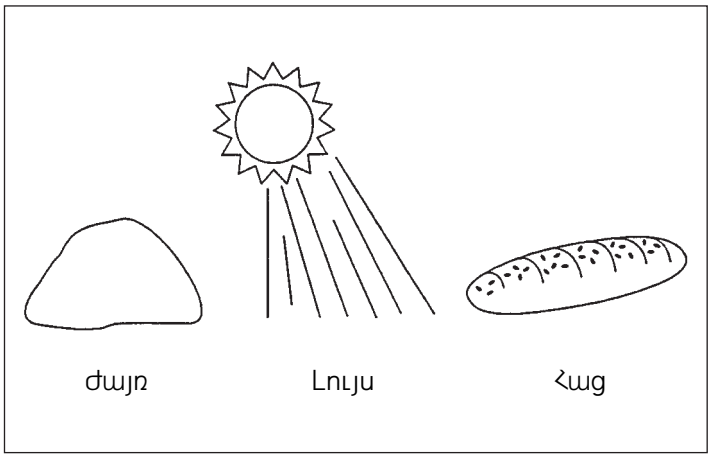

- Ի՞նչ ընդհանուր բան կա այս առարկաների մեջ:

Հնարավորություն տվե՛ք դասարանի անդամներին համառոտակի քննարկել հարցի հնարավոր պատասխանները: Այնուհետև, կարդացե՛ք Հելաման 5:12 հատվածը, որում Հելամանը դիմում է Հիսուս Քրիստոսին, որպես «ժայռի» ու Հովհաննես 8:12, որում Հիսուսը հայտարարում է, որ նա «աշխարհի լույսն է»: Բացատրե՛ք, որ ավելի ուշ, այս դասի ընթացքում, դուք կքննարկեք, թե ինչու է Հիսուսն «Աշխարհի հացը» (Հովհաննես 6:35):

Գրվածքների քննարկում ու կիրառում

Դասի ուսուցանման ընթացքում օգնե՛ք դասարանի անդամներին «ուսումնասիրել գրվածքները» (Հովհաննես 5:39): Խրախուսե՛ք նրանց պատմել իրենց փորձի մասին, որը կապված է քննարկված սկզբունքների հետ:

1. **Շաբաթ օրը Հիսուսը բժշկում է մի մարդու և ինքն իրեն հայտարարում Աստծո որդի:**

Քննարկե՛ք Հովհաննես 5-րդ գլուխը: Հրավիրե՛ք դասարանի անդամներին բարձրաձայն կարդալ ընտրված հատվածները:

- Խնդրե՛ք նախօրոք հանձնարարություն ստացած դասարանի անդամին ամփոփել պատմությունն այն մասին, թե ինչպես Հիսուսը բուժեց մի մարդու Բեթհեզդայի ավազանի մոտ (Հովհաննես 5:1–9): Ի՞նչ ցուցումներ տվեց Հիսուսն այդ մարդուն, երբ ավելի ուշ տեսավ նրան տաճարում: (Հովհաննես 5:14:) Ինչու՞ մեղքի հետևանքներն «ավելի չար բաներ» են, քան՝ ֆիզիկական թուլությունները:
- Ինչու՞ հրեական ղեկավարներն ուզում էին սպանել Հիսուսին (Հովհաննես 5:16–18:) Ի՞նչ հայտնեց Հիսուսը Հոր հետ իր հարաբերության մասին պատասխան տալով բարկացած հրեաներին: (Հովհաննես 5:19–23, 30:)
- Հիսուսը պատմեց մարդկանց, որ ինքը շուտով կանի «ավելի մեծ գործեր», քան՝ հիվանդների բուժումները (Հովհաննես 5:20): Ի՞նչ ասաց նա այդ ավելի մեծ գործերի մասին: (Հովհաննես 5:21–29: Նա պետք է Հարություն բերեր, դատեր բոլոր մարդկանց և տար հավիտենական կյանք հավատարիմներին:)
- Ի՞նչ վկաների մասին ասաց Փրկիչը, որոնք վկայել էին Իր մասին: (Հովհաննես 5:32–39, 45–47:) Ինչու՞ է կարևոր ունենալ այդ վկաներին: (Հակոբոս 4:6:) Ինչպե՞ս մենք կարող ենք վկայել Փրկչի մասին:
- Հիսուսը հանձնարարեց հրեական ղեկավարներին «քննել գրքերը» (Հովհաննես 5:39): Ի՞նչ տարբերություն կա գրվածքների սերտման ու կարդալու միջև: (Ձեր ցանկությամբ կարող եք օգտագործել առաջին ուսուցանման լրացուցիչ գաղափարները քննարկելով այս հարցը դասի վերջում:) Ինչպե՞ս կարող եք ձեր գրվածքների անհատական ու ընտանեկան ուսումնասիրությունը դարձնել ավելի նշանակալից: Ինչպե՞ս կարող եք օրհնվել ուսումնասիրելով գրվածքները:

- Ի՞նչ կիմանային հրեական ղեկավարները համաձայն Հովհաննես 5:39 հատվածի, եթե ուսումնասիրեին ու հավատային գրվածքներին: (Նրանք պետք է իմանային, որ գրվածքները վկայում են Հիսուս Քրիստոսի մասին: Տե՛ս Հովհաննես 5:40, 46–47:) Ինչպե՞ս են գրվածքներն ամրապնդում Քրիստոսի հանդեպ ունեցած ձեր հավատը:

2. Հիսուսը զարմանալիորեն կերակրում է ավելի քան 5000 մարդկանց:

Կարդացե՛ք ու քննարկե՛ք ընտրված հատվածներ Հովհաննես 6:1–14-ից ու Մարկոս 6:30–44-ից: Ցուցադրե՛ք «Հիսուսը կերակրում է ամբոխին» նկարը:

- Ինչու՞ Հիսուսն ու իր աշակերտները բարձրացան սարը: (Հովհաննես 6:1–3; Մարկոս 6:31 հատվածի Ջոզեֆ Սմիթի թարգմանությունը ասում է, որ Հիսուսն ու իր աշակերտները գնացին մի մեկուսացված վայր:) Ի՞նչ պատասխանեց Հիսուսը, երբ ամբոխը եկավ իր մոտ: (Մարկոս 6:33–34; Մաթեոս 14:14:) Ինչպե՞ս կարող ենք հետևել Նրա կարեկցանքի օրինակին:
- Ինչպե՞ս Հիսուսը կերակրեց ամբոխին: (Հովհաննես 6:5–13, Մաթեոս 14:21:) Ինչպե՞ս կարող ենք հետևել այն տղայի օրինակին, որը տվեց իր հացերն ու ձկները Հիսուսին: Ինչպե՞ս է Տերն օրհնում մեզ, երբ մենք տղայի նման տալիս ենք մեր ունեցածը Իրեն ծառայելու համար:

  Երեց Ջեյմս Ե. Ֆաուստը ասել է.

  «Բազմաթիվ անհայտ մարդիկ կատարելագործվելով իրենց կոչումների մեջ և անշահախնդիր ու առանց ճանաչումի ծառայելով, բառացիորեն, հինգ հացով ու երկու փոքր ձկներով կերակրում են հազարավոր մարդկանց . . .: Նրանց թվին են պատկանում հազարավոր ղեկավարներն ու ուսուցիչները օժանդակ բոլոր կազմակերպություններից ու քահանայության քվորումներից, տնային ուսուցիչները, Կանանց Միության այցելող ուսուցիչները, Եկեղեցու բազմաթիվ խոնարհ եպիսկոպոսներն ու նաև ոմանք, ովքեր առանց փորձի, բայց՝ Տիրոջ կողմից մեծապես օրհնված, միշտ սովորող, Տիրոջն ու իրենց ծխերի մարդկանց ծառայելու խորը ցանկությամբ . . .

  «Այս Եկեղեցու համեստ սկզբնավորումից արդի հզորության աճի հասնելու գլխավոր պատճառը միլիոնավոր համեստ ու նվիրված մարդկանց հավատարմությունն ու նվիրվածությունն է, որոնք Արարչին ծառայելու համար կարող են առաջարկել միայն հինգ հաց ու երկու փոքր ձկներ: Հրաժարվելով սեփական հետաքրքրություններից նրանք գտել են «Աստծո խաղաղությունը, որ ամեն մտքից վեր է» (Փիլիպպեցիս 4:7)» (in Conference Report, Apr. 1994, 4–5; or *Ensign,* May 1994, 5–6):

- Ինչպիսի՞ օրինակներ գիտեք մարդկանց, ովքեր ծառայելու ընթացքում կատարելագործվել են Տիրոջ շնորհիվ:
- Ինչպե՞ս է հինգ հացից ու երկու ձկից բաղկացած կերակուրը խորհրդանշում Փրկիչի կողմից մեզ առաջարկված հոգևոր սնունդը:

3. Հիսուսը քայլում է ջրի վրայով ու հանդարտեցնում քամիները, հրավիրելով Պետրոսին գալ իր մոտ:

Կարդացե՛ք ու քննարկե՛ք Հովհաննես 6:15–21 ու Մաթեոս 14:22–33: Բացատրե՛ք, որ ամբոխին կերակրելուց հետո Հիսուսն ասաց իր հետևորդներին, որ նստեն նավն ու անցնեն ծովի մյուս ափը: Այնուհետև, նա թողեց ժողովրդին, բարձրացավ սարն ու աղոթեց: Երբ հետևորդներն անցնում էին ծովը, ուժեղ քամի սկսվեց:

- Ինչպե՞ս վարվեցին հետևորդները տեսնելով, որ Հիսուսը քայլում է ջրի վրայով: (Տե՛ս Մաթեոս 14:26; Հովհաննես 6:19:) Ի՞նչ պատասխանեց Հիսուսը նրանց երկյուղին: (Մաթեոս 14:27, Հովհաննես 6:20:)

Ցուցադրե՛ք «Քրիստոսը քայլում է ջրի վրայով» նկարը:

- Ի՞նչ խնդրեց Պետրոսը, երբ լսեց Փրկչի ձայնը: (Մաթևոս 14:28–29:) Ինչու՞ Պետրոսի հավատը տատանվեց, երբ նա քայլեց ջրի վրայով: (Մաթևոս 14:30:) Ինչպե՞ս ենք մենք, երբեմն, կատարում նման սխալներ, երբ հանդիպում ենք դժվարությունների:
- Ի՞նչ արեց Պետրոսը, երբ սկսեց սուզվել: (Մաթևոս 14:30:) Ի՞նչ արեց Հիսուսը: (Մաթևոս 14:31–32:) Ի՞նչ է դա մեզ հայտնում Տիրոջ հետ ունեցած մեր հարաբերությունների մասին: Ինչպե՞ս եք դուք զգում, որ Փրկիչն ամրապնդում է ձեզ ու հանգստացնում ձեր երկյուղը:

4. Հիսուսը հայտարարում է, որ նա է «Աշխարհի հացը»

Կարդացե՛ք ու քննարկե՛ք Հովհաննես 6:22–71- ից ընտրված հատվածներ:

- Հացերով ու ձկներով կատարված հրաշքի հաջորդ օրը, հետևելով Հիսուսին, ժողովուրդը եկավ Կափառնայում: Ինչու՞ նրանք հետևեցին Իրեն: (Հովհաննես 6:26:) Ինչպե՞ս Հիսուսն օգտագործեց նախորդ օրերի հրաշքից առաջացած մարդկանց հուզմունքը, որպեսզի վկայի իր առաքելության մասին: (Հովհաննես 6:27–35:)

  Երեց Ջեֆրի Ռ. Հոլանդը նկատել է. «Իր Գալիլեան առաքելության ընթացքում Փրկիչը նախատեց այն մարդկանց, ովքեր եկան Իր մոտ անվճար նախաճաշի, լսած լինելով, որ հինգ գարուց հացով ու երկու ձկներով նա կերակրել էր 5000 հոգու: Այդ ուտելիքն ինքնին կարևոր էր, բայց ոչ էական, համեմատ իսկական սննդի, որը Նա փորձում էր տալ նրանց» (in Conference Report, Oct. 1997, 87; *Ensign,* Nov. 1997, 65):
- Ինչպե՞ս է «Աշխարհի հացը» արտահայտությունը հանդիսանում Փրկիչի և նրա տրված օրհնությունների պատշաճ բնութագիրը: (Հովհաննես 6:35, 47–51:) Ի՞նչ է նշանակում երբեք «չի սովիլ» և «երբեք չի ծառավիլ»: Ինչպե՞ս կարող ենք մենք փորձել ճաշակել «Աշխարհի հացը»: (Հովհաննես 6:47, 51–54; Մաթևոս 26:26–28; Ալմա 5:33–35, տես Վ և Ու 20:77:)

  Նախագահ Հովարդ Վ. Հանթերը խորհուրդ է տվել. «Մենք պետք է ավելի լավ ճանաչենք Քրիստոսին, պետք է ավելի հաճախ հիշենք նրան, պետք է ծառայենք նրան ավելի անձնվիրաբար: Այդ ձևով կխմենք ջուրը, որը գալիս է հավիտենական կյանքից ու կճաշակենք աշխարհի հացը» (in Conference Report, Apr. 1994, 84; *Ensign,* May 1994, 64):

Նշե՛ք, որ ոմանք չեն հավատում Հիսուսին, այն պատճառով, որ գիտեն նրան որպես «Հովսեփի որդի» (Հովհաննես 6:42): Ոմանք, ովքեր պնդում էին, որ Հիսուսի հետևորդներն են, այնուհետև գանգատվեցին ու հեռացան Նրանից, ասելով, որ չեն հասկանում Նրա հայտարարությունը, որ Նա է աշխարհի հացը և Նրա ուսմունքը, որ կարիք ունեն ճաշակելու իր մարմինն ու խմել իր արյունը (Հովհաննես 6:51–66):

- Երբ ոմանք ժխտեցին Հիսուսի քարոզը, ի՞նչ հարցրեց Հիսուսը Տասներկու Առաքյալներին: (Հովհաննես 6:67:) Ի՞նչ պատասխանեց Պետրոսը: (Հովհաննես 6:68:) Ի՞նչ հասկացան Պետրոսն ու մյուս Առաքյալները Հիսուսի մասին, ինչը չիմացավ նա, ով թողեց նրան: (Հովհաննես 6:69:)

Ամփոփում

Վկայեք, որ Հիսուս Քրիստոսը «աշխարհիի հացն է» և որ նա ունի «հավիտենական կյանքի խոսքեր» (Հովհաննես 6:35, 68): Խրախուսե՛ք դասարանի անդամներին կիրառել քարոզից Նրա խոստումներն աշխարհի հացի վերաբերյալ. «Ինձ մոտ եկողը չի սովիլ, և ինձ հավատացողը երբեք չի ծարավիլ . . . Ինձ հավատացողը հավիտենական կյանք ունի» (Հովհաննես 6:35, 47):

Լրացուցիչ գաղափարներ ուսուցանման համար

Հետևյալ նյութը լրացնում է առաջարկվող դասը: Ձեր ցանկությամբ կարող եք օգտագործել այս գաղափարները դասի ընթացքում:

1. «Քննեցեք գրքերը» (Հովհաննես 5:39)

Բարձրաձայն կարդալով Հովհաննես 5:20–30 հատվածները խնդրե՛ք դասարանի անդամներին մտքում հետևել ընթերցանությանը: Արագ կարդացե՛ք հատվածներն ընդմիջում չանելով բացատրության կամ քննարկման համար:

Բացատրե՛ք, որ հենց նոր դուք կարդացիք Հովհաննես 5:20–30 հատվածները, իսկ այժմ միասին կուսումնասիրեք դրանք: Բաժանեք դասարանի անդամներին խմբերի ընդգրկելով խմբերի մեջ երեք կամ չորս հոգի: Հանձնարարե՛ք յուրաքանչյուր խմբին կարդալ առնվազն մեկ հատված Հովհաննես 5:20–30 հետևյալ բաժիններից: հատվածներ 20–22, 23–24, 25–27 և 28–30: Մի քանի րոպե տրամադրեք խմբերին միասին աշխատելու համար:

- Թո՛ղ նրանք կարդան հանձնարարված հատվածները, ընտրեն երեք ամենա կարևոր հատվածները և նախապատրաստվեն այդ բառերի կարևորության վերաբերյալ ելույթին:
- Ի՞նչ հասկացաք ուսումնասիրելով գրվածքները, որ չէիք նկատել արագ կարդալու ժամանակ: Ի՞նչ կարելի է անել գրվածքներն ինքնուրույն սերտելու համար:

Բացատրե՛ք, որ Հովհաննես 5:29 հատվածի մասին խորհելուց հետո մարգարե Ջոզեֆ Սմիթը տեսիլք ունեցավ երկնային փառքերի վերաբերյալ: Խնդրե՛ք դասարանի անդամներից մեկին կարդալ Վարդապետություն և Ուխտեր 76:15–20:

- Ինչպիսի՞ գիտելիքներով կօրհնվենք մենք շնորհիվ այն բանի, որ Ջոզեֆ Սմիթն ուսումնասիրեց Հովհաննես 5:29 հատվածը:

2. «Հոգ տարե՛ք նրանց մասին, ովքեր սպասում են Բեթհեզդայի ավազանի մոտ»

Երեց Բոյդ Ք. Փաքերն օգտագործել է Հովհաննես 5:1–9 պատմությունը շեշտելու համար, որ մենք պետք է օգնենք անաշխատունակ մարդկանց: Նա ասաց, որ անաշխատունակ մարմիններն ու մտքերը «կկատարելագործվեն: Միևնույն ժամանակ, մենք պետք է հոգանք նրանց մասին, ովքեր սպասում են Բեթհեզդայի ավազանի մոտ» (in Conference Report, Apr. 1991, 8; *Ensign,* May 1991, 9):

- Ի՞նչ կարող ենք անել, որպեսզի օգնենք ֆիզիկապես ու մտավոր անաշխատունակ մարդկանց:

«Ես կտամ քեզ երկնքի արքայության բանալիները»

Դաս
13

Մաթևոս 15:21–17:9

Նպատակը

Ամրապնդել դասարանի անդամների վկայությունները, որ Հիսուսը Քրիստոսն է և, որ քահանայության բանալիները, որոնք տրվել էին Կերպարանափոխման սարի վրա, վերադարձվել են:

Նախապատրաստություն

1. Կարդացե՛ք հետևյալ գրվածքները, խորհե՛ք և աղոթե՛ք.
   ա. Մաթևոս 15:21–39: Հիսուսը բժշկում է հեթանոս կնոջ աղջկան և զարմանահրաշ կերպով կերակրում ավելի քան 4000 մարդու, որոնցից շատերը հեթանոսներ էին:
   բ. Մաթևոս 16:13–19: Պետրոսը վկայում է, որ Հիսուսը Քրիստոսն է: Հիսուսը ուսուցանում է, որ իր Եկեղեցին կառուցվել է հայտնության ժայռի վրա և խոստանում է Պետրոսին տալ արքայության բանալիները:
   գ. Մաթևոս 17:1–9: Հիսուսը կերպարանափոխվում է Պետրոսի, Հակոբոսի և Հովհաննեսի առաջ:
2. Լրացուցիչ ընթերցում: Մարկոս 7:24–9:10, Ղուկաս 9:18–36, 12:54–57:
3. Նոր Կտակարանի դարաշրջանի Պաղեստինի քարտեզն ունենալու դեպքում օգտագործեք այն դասի ընթացքում: Եթե ցանկանում եք կարող եք մեծացնել քարտեզն այնպես, որ այն ավելի լավ տեսնեն դասարանի անդամները:

Առաջարկվող դասի ընթացքը

Ուշադրության միջոցառում

Դասը սկսե՛ք հետևյալ կամ ձեր ընտրած մի այլ միջոցառմամբ:

Պատմեք հետևյալ պատմությունը:

Տարիներ առաջ Նախագահ Սփենսեր Վ. Քիմբալը Եկեղեցու մի քանի ղեկավարների հետ այցելեց Դանիայի փոքր մայր տաճարը Կոպենհագենում, որը տեղ էր հատկացրել Բերթել Թորվալդսենի պատրաստած Հիսուս Քրիստոսի ու Տասներկու Առաքյալների հայտնի արձանների համար: Խոսելով այդ փորձառության մասին Երեց Ռեքս Դ. Փինեգարն ասել է. «Նայելով արվեստի այդ գեղեցիկ աշխատանքներին մենք տեսանք Պետրոսի քանդակը, որի ձեռքերին կային մեծ բանալիներ . . .: Պատրաստվելով դուրս գալ փոքր տաճարից . . . դռան մոտ նկատեցինք մեզ սպասող Դանիացի պահակին: Նախագահ Քիմբալը սեղմեց նրա ձեռքը և շնորհակալություն հայտնեց նրան փոքր տաճարն այցելելու թույլատվության համար: Ապա նախագահը սկսեց պատմել Հիսուս Քրիստոսի կողմից հիմնված եկեղեցու և մեզ համար նրա կարևորության մասին . . . Մոտ կանչելով նախագահ Թաներին, Երեց Մոնսոնին և Երեց Փաքերին նախագահը շարունակեց. «Մենք Տեր Հիսուս Քրիստոսի *կենդանի* Առաքյալներն ենք: Եկեղեցու նախագահությունը կազմում են Տասներկու Առաքյալները և մյուս երեքը: Մենք կրում ենք իսկական բանալիները, որ ուներ Պետրոսը և օգտագործում ենք դրանք ամեն օր: Բանալիները անընդհատ օգտագործվում են» (in Conference Report, Oct. 1976, 104; or *Ensign*, Nov. 1976, 69):

Բացատրե՛ք, որ այս դասի ընթացքում կքննարկվեն քահանայության բանալիները և այն, թե ինչպես Պետրոսը ստացավ դրանք Կերպարանափոխման սարի վրա:

Գրվածքների քննարկում ու կիրառում

Թող դասարանի անդամները բացանեն Փաղեստինի քարտեզը իրենց գրվածքներում կամ ցուցադրե՛ք քարտեզի խոշորացված կրկնօրինակը (տես «Նախապատրաստություն» բաժինը): Նշե՛ք որ այս դասում քննարկվող իրադարձությունները տեղի են ունեցել

Տիվրոսում, Սիդոնում, Դեկապոլիսում և Փիլիպեայ Կեսարիայում: Օգնե՛ք դասարանի անդամներին գտնել այդ վայրերը քարտեզի վրա: Բացատրեք, որ ճանապարհորդելով այդ վայրերով Հիսուսը հանդիպեց բազմաթիվ հեթանոսների (ոչ հրեաների):

1. **Հիսուսը բժշկում է հեթանոս կնոջ աղջկան ու կերակրում ավելի քան 4000 մարդու:**

Քննարկե՛ք Մաթեոս 15:21–39 հատվածները: Խնդրե՛ք դասարանի անդամներին բարձրաձայն կարդալ ընտրված հատվածները:

- Ի՞նչ խնդրեց անել Հիսուսին մի Քանանացի կին: (Մաթեոս 15:22:) Ինչու՞ Հիսուսը անմիջապես չկատարեց նրա խնդրանքը: (Մաթեոս 15:24: Նա հրեա չէր, իսկ ավետարանի օրհնությունները խոստացվել էին նախ հրեաներին, իսկ ապա՝ հեթանոսներին:) Ինչու՞ Հիսուսն վերջ ի վերջո բժշկեց այդ կնոջ դուստրը: (Մաթեոս 15:28:) Ի՞նչ կարող ենք մենք սովորել այդ կնոջից: (Պատասխանները կարող են լինել. նրանք, ովքեր չունեն ավետարանի լրիվությունը, այնուամենայնիվ կարող են մեծ հավատ ունենալ և մենք չպետք է կորցնենք հավատը, եթե ստանում ենք օրհնությունները նույնիսկ ոչ այնքան շուտ, որքան ցանկանում ենք:)
- Փրկիչը հեռանալով Գալիլեայի ծովից ճամփա ընկավ դեպի Դեկապոլիս (Մարկոս 7:31): Դա Գալիլեայի ծովից դեպի արևմուտք գտնվող մի վայր էր, որտեղ շատ հեթանոսներ էին ապրում: Ինչպե՞ս Տերը կարեկցանք ցուցաբերեց նրանց նկատմամբ: (Մաթեոս 15:29–31:) Ինչպե՞ս արձագանքեց ամբոխը: (Մաթեոս 15:31:) Այսօր ի՞նչ հրաշքներ են ստիպում ձեզ փառաբանել Աստծոն:
- Երեք օր ժողովուրդը մնաց Հիսուսի հետ և, երբ եկավ բաժանվելու ժամը, Հիսուսը ցանկացավ կերակրել ժողովրդին, որպեսզի նրանք քաղցած չմնան: Ի՞նչ հրաշք նա գործեց նրանց համար: (Մաթեոս 15:32–38:)

  Բացատրե՛ք, որ այդ հրաշքը տարբերվում էր ավելի վաղ կատարած հրաշքից, որի ժամանակ Նա կերակրեց 5000 հոգու (Մաթեոս 14:15–21), քանի որ այդ մարդկանցից շատերը հեթանոսներ էին: Երեց Բրյուս Ռ. Մակ-Քոնքին բացատրել է, որ 5000 հոգու կերակրելով Հիսուսը «հիմնեց Կյանքի Հացի իր ուրույն քարոզը» (Հովհաննես 6:22–69; տես դաս 12): Այնուհետև, կերակրելով 4000 հոգու Հիսուսը խորհրդանիշներով ուսուցանեց, որ ապագայում կենդանի հաց կմատուցվի հեթանոս ազգերին: (*Doctrinal New Testament Commentary*, 3 vols. [1966–73], 1:375:)

2. **Պետրոսին խոստացվում են արքայության բանալիները:**

Կարդացե՛ք ու քննարկե՛ք Մաթեոս 16:13–19:

- Հիսուսը հեռացավ Դեկապոլիսից ու գնաց Փիլիպեայ Կեսարիա վայրը, որտեղ հարցրեց իր հետևորդներին. «Իսկ դուք ո՞վ եք ասում ինձ համար, թե լինիմ» (Մաթեոս 16:15): Ի՞նչ պատասխանեց Պետրոսը: (Մաթեոս 16:16:) Ո՞րն էր Պետրոսի վկայության աղբյուրը: (Մաթեոս 16:17:) Ի՞նչ կարող ենք սովորել մեր վկայությունների մասին այս պատմությունից:
- Հիսուսն ասաց Պետրոսին. «Այդ վեմի վրայ կշինեմ իմ եկեղեցին» (Մաթեոս 16:18): Մարգարե Ջոզեֆ Սմիթն ուսուցանել է, որ վեմը, որի մասին ասել էր Հիսուսը, հայտնությունն է (*Teachings of the Prophet Joseph Smith*, sel. Joseph Fielding Smith [1976], 274): Ինչու՞ է հայտնությունը ընկած Տիրոջ Եկեղեցու հիմքում:
- Փրկիչը խոստացել է Պետրոսին տալ «երկնքի արքայության բանալիները» (Մաթեոս 16:19): Որո՞նք են այդ բանալիները: Ինչու՞ են դրանք անհրաժեշտ: (Տե՛ս Վ. և Ու 128:9–10; 132:46:) Ո՞վ ունի այդ բանալիներն այսօր:

  Նախագահ Ջոզեֆ Ֆ. Սմիթն ուսուցանել է.

  «Քահանայությունն ըստ էության, իշխանություն է, որը տրված է մարդուն Աստծո համար գործելու նպատակով: Յուրաքանչյուր մարդ, որը ձեռնադրվել է Քահանայության որևէ աստիճանին, ունի իրեն փոխանցված այդ իշխանությունը:

«Սակայն, անհրաժեշտ է, որ այդ իշխանությամբ պայմանավորված յուրաքանչյուր գործողություն կատարվի ճիշտ ժամանակին ու պատշաճ վայրում, ճիշտ ձևով ու ճիշտ կարգով: Այդ աշխատանքների ղեկավարության զորությունը հիմնվում է քահանայության բանալիների վրա: Միայն Եկեղեցու նախագահը, որը նաև մարգարե է, ունի բոլոր բանալիները: Նա կարող է այդ զորության մի մասը փոխանցել մեկ ուրիշին, այդ դեպքում ստացող անձը կրում է մասնակի աշխատանքի բանալիները» (Gospel Doctrine, 5th ed. [1939], 136):

- Ինչու՞ այն համոզվածությունը, որ մարգարեն ունի այդ բանալիները, կազմում է մեր վկայությունների էական մասը:

3. Հիսուսը կերպարանափոխվում է Պետրոսի, Հակոբոսի ու Հովհաննեսի առաջ:

Կարդացե՛ք ու քննարկե՛ք Մաթեոս 17:1–9 հատվածները: Բացատրե՛ք, որ Պետրոսին արքայության բանալիների խոստումից մեկ շաբաթ անց, Պետրոսը, Հակոբոսը և Հովհաննեսը վկայեցին Փրկչի կերպարանափոխման մասին և ստացան կարևոր գիտելիքներ ու բանալիներ: . . . Դա Նոր Կտակարանի ամենանշանակալի իրադարձություններից մեկն էր: Այն օգնեց Հիսուսին նախապատրաստվել իր Քավությանը և ամրապնդեց երեք Առաքյալներին լրացուցիչ պարտականություններ ստանձնելու համար, որոնք նրանք որպես Եկեղեցու ղեկավարներ պետք է շուտով կատարեին:

- Ի՞նչ է նշանակում կերպարանափոխումը: (Անձի արտաքին տեսքի ու էության Ժամանակավոր փոփոխություն, ձևափոխություն ավելի փառավոր վիճակի: Այն առաջանում է Աստծո զորությամբ: Տե՛ս Վ և Ու 67:11, Մովսես 1:11:)
- Համաձայն Մաթեոս 17:1–5 հատվածների, ի՞նչ պատահեց, երբ Հիսուսը, Պետրոսը, Հակոբոսն ու Հովհաննեսը գտնվում էին կերպարանափոխման սարի վրա: (Դուք կարող եք գրի առնել գրատախտակին դասարանի անդամների պատասխանները:)

  ա. Հիսուսի երեսը փայլեց ինչպես արեգակը և նրա հանդերձները լույսի պես սպիտակ եղան:
  բ. Հայտնվեցին Մովսեսն ու Եղիան:
  գ. «Մի լուսավոր ամպ հովանի եղավ նրանց վրա» և նրանք լսեցին Հոր ձայնը, որը վկայեց իր Որդու մասին:

  Ցանկության դեպքում կարող եք բացատրել, որ Եղիա անունը գրվածքներում օգտագործվել է տարբեր ձևերով: Մաթեոս 17:3–4 հատվածներում այն օգտագործվում է որպես հրեական Եղիա անունի հունարեն տարբերակ: Մյուս տեղերում (Մաթեոս 17:10–13), այն ինչ-որ մեկի անունն է, որը նախորդող կամ նախապատրաստող էր:

  Բացատրե՛ք, որ վերջին օրերի մարգարեներն ավելի շատ են ուսուցանել Կերպարանափոխման Սարի վրա տեղի ունեցածի մասին: Վերանայե՛ք հետևյալ ուսմունքները դասարանի անդամների հետ և, ցանկության դեպքում, գրատախտակին ամփոփե՛ք դրանք.

  ա. Պետրոսը, Հակոբոսն ու Հովհաննեսը տեսիլքով տեսան երկրի կերպարանափոխությունը Փրկչի Երկրորդ գալուստի ժամանակ (տես Վ և Ու 63:20–21):
  բ. Նրանք «կերպարանափոխվեցին Քրիստոսի առաջ» (*Teachings of the Prophet Joseph Smith,* 158):
  գ. Նրանց ուսուցանվեց Փրկչի մահվան ու Հարության մասին (Prophet Joseph Smith Translaton, Luke 9:31):
  դ. Նրանք ստացան Հիսուսից, Մովսեսից ու Եղիայից քահանայության բանալիները, որոնք հարկավոր էին իրենց, որպեսզի կարողանան ղեկավարել Եկեղեցին Փրկչի մահից հետո (*Teachings of the Prophet Joseph Smith,* 158; Joseph Fielding Smith, *Doctrines of Salvation,* 3 vols. [1954–56], 2:110):

- 1836թ. Մովսեսն ու Եղիան երկիր վերադարձան: Նրանք ձեռնադրեցին Ջոզեֆ Սմիթին ու Օլիվեր Քաուդերիին, որպեսզի վերականգնեն այն նույն բանալիները, որոնք տրվել

էին Պետրոսին, Հակոբոսին ու Հովհաննեսին: Ի՞նչ բանալիներ վերականգնեց Մովսեսը: (Տե՛ս Վ. և Ու 110:11: Իսրայելի հավաքման բանալիները:) Ի՞նչ բանալիներ վերականգնեց Եղիան: (Տե՛ս Վ և Ու 110:13–16: Կնքման զորության բանալիները:) Ինչպե՞ս են օգտագործվում այսօր այդ բանալիները: (Միսիոներական ու տաճարային աշխատանքի ընթացքում, որոնք ղեկավարվում են Եկեղեցու Նախագահի կողմից:)

- Երեց Դեվիդ Բ. Հեյթը ուսուցանել է, որ Հիսուսի Կերպարանափոխումը «մեր հոգևոր լուսավորման համար նույնքան նշանակալի է, որքան այն մարդկանց համար, ովքեր անձնական վկաներ են եղել» (in Conference Report, Apr. 1977, 8; or *Ensign,* May 1977, 7): Ի՞նչ կարող ենք սովորել Կերպարանափոխումից, որը կօգնի մեզ, երբ հոգևոր ամրապնդման կարիք ունենանք:

  Կարող եք վերանայել հետևյալ գաղափարները, որոնք ներկայացվել են Երեց Հեյթի կողմից (in Conference Report, Apr. 1977, 9–10; or *Ensign,* May 1977, 7–9):

  ա. Երբ կարիք ենք ունենում հոգևոր ամրապնդման մենք պետք է հետևելով Փրկչի օրինակին եռանդուն աղոթենք (Ղուկաս 9:28): Խոսելով Կերպարանափոխման մասին, Երեց Հեյթն ասել է. «Թերևս Հիսուսը զգացել է ոչ միայն երկնային խաղաղության զգացումը, որը կարող էր հանգեցնել Իր Հոր հետ հաղորդակցման միակ հնարավորությանը, այլ նաև ավելին՝ զգացում, որ գալիք ժամի ընթացքում Նա կաջակցվի ոչ այս երկրի ծառայություններով: . . . Աղոթելով Իր Հորը, Նա բարձրացվեց Նրան մերժած աշխարհի կասկածներից ու չարից վեր»:

  բ. Մենք կարող ենք համոզված լինել, որ Հիսուսը կամրապնդի մեզ, ինչպես Նա ամրապնդեց Պետրոսին, Հակոբոսին ու Հովհաննեսին: Երեց Հեյթն ասել է. «Նա տարավ երեք Առաքյալներին Իր հետ՝ հավատալով, որ նրանք տեսնելով Իր փառքը . . . կամրապնդվեն, որ նրանց հավատը կարող է մեծանալ նախապատրաստելով նրանց գալիք անհարգալից ու ստորացուցիչ իրադարձություններին»:

  գ. Մենք կարող ենք ամրապնդվել Փրկչի վկայությամբ (Մաթևոս 17:5) և Ավետարանի վարդապետության շնորհիվ: Երեց Հեյթն ասել է. «Երեք ընտրված Առաքյալներին ուսուցանվել էր [Փրկչի] գալիք մահի և Նրա Հարության մասին մի ուսուցանում, որը կարող էր ամրապնդել նրանցից յուրաքանչյուրին գալիք օրերի ընթացքում»:

Ամփոփում

Շնչտե՛ք, որ մենք՝ Վերջին Օրերի Սրբերս տեղեկություն ունենք, որը կօգնի մեզ հասկանալ ինչ է տեղի ունեցել Կերպարանափոխման Սարի վրա: Վկայե՛ք այսօր Եկեղեցում հայտնության կարևորության և քահանայության բանալիների անհրաժեշտության մասին: Հավաստիացրե՛ք դասարանի անդամներին, որ մենք Պետրոսի նման Սուրբ Հոգու օգնությամբ կարող ենք իմանալ, որ Հիսուսը Քրիստոսն է, ապրող Աստծո Որդին:

Լրացուցիչ գաղափարներ ուսուցանման համար

Հետևյալ նյութը լրացնում է առաջարկվող դասը: Ձեր ցանկությամբ կարող եք օգտագործել այս գաղափարները դասի ընթացքում:

Օրինակներ, երբ Հայրը վկայում էր Որդու մասին

Գրվածքներում կան չորս օրինակներ, որտեղ Հայրը ներկայացնում ու վկայում է իր Որդու մասին: Դրանցից մեկը կքննարկվի այս դասի ընթացքում: Խնդրե՛ք դասարանի անդամներին վերհիշել մյուս երեքը:

1. Հիսուսի մկրտությունը (Մաթևոս 3:13–17)
2. Կերպարանափոխումը (Մաթևոս 17:1–9)
3. Հիսուսի հայտնվելը Նեփիացիներին (3 Նեփի 11:1–7)
4. Ջոզեֆ Սմիթի Առաջին Տեսիլքը (Ջոզեֆ Սմիթ – Պատմություն 1:13–17)

«Եվ իմ ընկերն ո՞վ է»

Դաս
14

Մաթևոս 18; Ղուկաս 10

Նպատակը

Օգնել դասարանի անդամներին լինել խոնարհ, ներել ուրիշներին և գթություն ցուցաբերել միմյանց նկատմամբ:

Նախապատրաստություն

1. Կարդացե՛ք հետևյալ գրվածքները, խորհե՛ք և աղոթե՛ք.

   ա. Մաթևոս 18:1–6, 10–11, 14. Հիսուսը ուսուցանում է, որ մենք պետք է դարձի գանք ու դառնանք փոքր երեխաների նման, որպեսզի մտնենք երկնային արքայությունը:
   բ. Մաթևոս 18:15, 21–35: Հիսուսը ուսուցանում է ներման մասին անգութ ծառայի առակի միջոցով:
   գ. Ղուկաս 10:25–37: Հիսուսը մեզ գթություն է սովորեցնում բարի Սամարացու առակի միջոցով:

2. Լրացուցիչ ընթերցում: Մարկոս 9:33–50, Մոսիա 3:17–21, 4:16–19, 26:

3. Առկայության դեպքում դասի ընթացքում օգտագործեք հետևյալ նյութերը:

   ա. «Քրիստոսը և երեխաները» (62467; Ավետարանը արվեստում նկարների հավաքածու 216) և «Բարի Սամարացին» (62156; Ավետարանը արվեստում նկարների հավաքածու 218):
   բ. *«Փրկիչը. Նրա ծառայությունը»* (53164) տեսաֆիլմի երկրորդ մասը՝ «Տիրոջ աղոթքը»: Այդ մասը պարունակում է բարի Սամարացու առակը:

4. Եթե օգտագործելու եք ուշադրության միջոցառումը, ապա հրավիրե՛ք ծնողներից մեկին ելույթ ունենալ դասարանում, ինչպես ուրվագծված է միջոցառման մեջ:

5. Առաջարկություններ ուսուցանման համար: Երբեմն դասի ընթացքում հրավիրե՛ք դասարանի անդամներին (կամ ծխի այլ անդամներին) օգնել՝ ելույթ ունենալով, պատմություն պատմելով, վկայություն բերելով կամ էլ՝ օգնելով մի այլ ձևով: Հանձնարարություններ տալով համոզվեք, որ անձը հասկացել է, թե իրենից ինչ է պահանջվում և որքան ժամանակ է տրամադրվելու:

Առաջարկվող դասի ընթացքը

Ուշադրության միջոցառում

Դասը սկսե՛ք հետևյալ կամ ձեր ընտրած մի այլ միջոցառմամբ:

Հրավիրե՛ք ծնողներից մեկին իր երեխայի հետ (երեքից մինչև հինգ տարեկան) գալ դասարան: Ներկայացրե՛ք նրան և կարճ նկարագրեք երեխայի որոշ լավ հատկանիշները: Երբ ծնողը կավարտի իր ելույթը, խնդրե՛ք դասարանի անդամներին մտածել մանկական այն հատկանիշների մասին, որոնք Հիսուսը կամենում էր, որ մենք ունենանք: Գրատախտակին գրի առե՛ք պատասխանները:

Բացատրե՛ք, որ այս դասում քննարկվում է մանկական հատկանիշներ ձեռք բերելու կարևորության և բոլոր մարդկանց հանդեպ գթասրտություն ու բարի վերաբերմունք ցուցաբերելու մասին:

Գրվածքների քննարկում ու կիրառում

Ուսուցանելով հետևյալ գրվածքների հատվածները քննարկե՛ք, թե ինչպես կարող ենք հետևել հնազանդության, ներման ու գթասրտության վերաբերյալ Փրկչի ուսմունքներին:

1. **Հիսուսը ուսուցանում է, որ մենք պետք է նմանվենք փոքր երեխաներին:**

Կարդացե՛ք ու քննարկե՛ք Մաթեոս 18:1–6, 10–11, 14 հատվածները: Ցուցադրեք «Քրիստոսը և երեխաները» նկարը:

- Ի՞նչ եք կարծում, ինչու՞ էին հետևորդները մտահոգված, թե ով կլինի ամենաավագը Տիրոջ արքայությունում (Մաթեոս 18:1, Մարկոս 9:33–34): Ինչպե՞ս մենք կարող ենք երբեմն թույլ տալ նման սխալներ: Ինչպե՞ս խուսափել այդպիսի սխալներից:
- Ցուցադրե՛ք «Քրիստոսը և երեխաները» նկարը: Ի՞նչ խորհուրդ է տալիս Հիսուսը նրանց, ովքեր ցանկանում են հասնել իսկական փառահեղությանը նրա արքայությունում: (Տե՛ս Մաթեոս 18:2–4, Մարկոս 9:35:) Ինչու՞ երբեմն դժվար է հետևել այդ խորհրդին: Ինչպե՞ս համեմատել այդ խորհուրդը և աշխարհի ուսուցանածը փառահեղության հասնելու համար:
- Ի՞նչ է նշանակում դառնալ երեխայի նման: (Տե՛ս Մոսիա 3:19: Բացատրե՛ք, որ անգամ երեխաները կատարյալ չեն, նրանք շատ հատկություններ ունեն, որոնք մենք պետք է զարգացնենք, որպեսզի ժառանգենք երկնային արքայությունը: Դրանք են՝ հնազանդությունը, համեստությունը և հավատալու ցանկությունը:) Ի՞նչ եք սովորել երեխաներից: Ինչպե՞ս կարող ենք ավելի շատ նմանվել երեխաներին և դառնալ մեր Երկնային Հոր կամքին ավելի հնազանդ:
- Ի՞նչ է նշանակում «գայթակղեցնել այս փոքրերից մեկին»: (Մաթեոս 18:6 գայթակղեցնել նշանակում է ստիպել սխալվել:) Ինչպե՞ս կարող են մարդիկ ստիպել երեխաներին սխալ քայլ կատարել: (Պատասխանները կարող են լինել. վատ օրինակի ցուցաբերումը, կոպիտ քննադատությունը, անհաջող ուսուցումը և վիրավորանքը:) Ինչպե՞ս է Տերը վերաբերվում այս վիրավորանքներին: (Մաթեոս 18:6:)

  Երեց Մ. Ռասել Բալարդը ասել է. «Մենք լսում ենք ծնողների կամ խնամակալների անհանգիստ զեկույցները, որոնք այնքան հեռու են Քրիստոսի Հոգուց, որ վիրավորում են երեխաներին: Անկախ այն բանից ֆիզիկական, բանավոր, թե ոչ ակնհայտ բնույթ ունի այդ խիստ հուզիչ վիրավորանքը, այն նաև զզվելի երևույթ է ու խիստ վիրավորական Աստծո հանդեպ» (in Conference Report, Apr. 1991, 107; *Ensign*, May 1991, 80):
- Ինչպե՞ս կարող է երեխաներին նմանվելն օգնել մեզ հոգ տանել նրանց մասին: Ի՞նչ կարող ենք անել, որպեսզի կատարենք Աստծո կամքը, որը «չի կամենում, որ այս փոքրերից մեկը կորչի»: (Մաթեոս 18:14):

2. **Հիսուսն ուսուցանում է ներման մասին անգութ ծառայի առակի միջոցով**

Կարդացե՛ք և քննարկե՛ք Մաթեոս 18:15, 21–35:

- Ի՞նչ ասաց Տերը Մաթեոս 18:15 հատվածում, այն որ պարտավոր ենք անել, եթե վիրավորվել ենք: Ինչու՞ է դա համարվում վեճերը լուծելու լավագույն միջոցը:
- Ի՞նչ պատասխանեց Հիսուսը, երբ Պետրոսը հարցրեց, թե քանի՞ անգամ մենք պետք է ներենք: (Տե՛ս Մաթեոս 18:22: Բացատրե՛ք, որ Հիսուսը օգտագործեց այդ մեծ թիվը, որպեսզի սովորեցնի, որ մենք պետք է միշտ ներենք ուրիշներին:) Ինչու՞ երբեմն դժվար է ներել: Ինչպե՞ս եք օրհնվել ներելով մարդկանց կամ ներում ստանալով նրանց կողմից:
- Մյուսներին ներելու կարևորությունն ավելի ցայտուն դարձնելու համար, Հիսուսը պատմեց անգութ ծառայի առակը (Մաթեոս 18:23–35): Ու՞մ են ներկայացնում թագավորն ու ծառաները: (Տե՛ս Մաթեոս 18:35: Թագավորը ներկայացնում է Երկնային Հորը, իսկ ծառաները՝ մեզ:) Տիրոջը պարտական լինելով ինչպե՞ս ենք նմանվում թագավորի ծառային: (Տե՛ս Մաթեոս 18:24–27:) Ի՞նչ պետք է անենք, որպեսզի ազատվենք մեր «պարտքերից»:
- Ի՞նչ կարող ենք սովորել մարդկանց ներելու թագավորի օրինակից (Մաթեոս 18:33:) Ի՞նչ վտանգներ են սպառնում չներելու դեպքում: (Մաթեոս 18:34–35:)

3. **Հիսուսը գթասրտություն է սովորեցնում բարի Սամարացու առակի միջոցով**

Կարդացե՛ք ու քննարկե՛ք Ղուկաս 10:25–37: Ցուցադրե՛ք բարի Սամարացու նկարը:

- Ի՞նչ պատասխանեց Հիսուսն իրավաբանին, որը հարցրեց նրան, թե ի՞նչ պետք է անի, որպեսզի ժառանգի հավիտենական կյանքը: (Ղուկաս 10:25–28:) Ինչպե՞ս են Տեր Աստծուն և մեր մերձավորներին սիրելու պատվիրանները պարփակում ողջ ավետարանը: Ինչպե՞ս կարող ենք ավելի հնազանդ լինել այդ պատվիրաններին:
- Ի՞նչ պատասխանեց Հիսուսը, երբ իրավաբանը նրան հարցրեց. «Եվ իմ ընկերն ո՞վ է» (Ղուկաս 10:29–37:) Ի՞նչ է սովորեցնում այս առակն այն մասին, թե ո՞վքեր են մեր ընկերները, մերձավորները:

  Նախագահ Հովարդ Վ. Հանթերն ասել է. «Մենք կարիք ունենք հիշելու, որ ստեղծում ենք մեր ընկերներին, իսկ Աստված ստեղծել է նրանց ամենուրեք: Սերը սահմաններ չունի և մենք չպետք է կազմենք մեր անձնվիրությունների նեղ շրջանակ» (in Conference Report, Oct. 1986, 44; or *Ensign,* Nov. 1986, 35):
- Ի՞նչ արեցին քահանան ու Ղևտացին, երբ տեսան թալանված ու վիրավորված մարդուն: (Ղուկաս 10:31–32:) Ինչպե՞ս այսօր մարդիկ պետք է օգնեն միմյանց: Ի՞նչու մենք չենք օգնում կարիքավորներին: (Տե՛ս մի օրինակ Մոսիա 4:16–19 հատվածներում:)
- Ինչպե՞ս բարի Սամարացին օգնեց կողոպտված ու վիրավորված մարդուն: (Ղուկաս 10:33–35:) Լավ մերձավորի ի՞նչ հատկանիշներ ցուցաբերեց Սամարացին: Ինչպե՞ս եք դուք օրհնվել «բարի Սամարացիների» կողմից: Ինչպե՞ս կարող ենք լինել «բարի Սամարացիներ»: (Մոսիա 4:26:)

Ամփոփում

Վկայե՛ք խոնարհ լինելու, ուրիշներին ներելու, միմյանց նկատմամբ ողորմածություն ցուցաբերելու Փրկչի օրինակին հետևելու կարևորության մասին: Հանձնարարե՛ք դասարանի անդամներին ապրել ըստ այդ ուսմունքների:

Լրացուցիչ գաղափարներ ուսուցանման համար

Հետևյալ նյութը լրացնում է առաջարկվող դասը: Ձեր ցանկությամբ կարող եք օգտագործել այս գաղափարները դասի ընթացքում:

1. **Մարիամն ու Մարթան**

Թող դասարանի անդամներից մեկը կարդա Ղուկաս 10:38–42 հատվածները:

- Ինչպե՞ս էր Մարթան ծառայում Տիրոջը: Ո՞րն էր Մարիամի ընտրած «բարի բաժինը»: Ինչպե՞ս ենք մենք երբեմն լինում այնքան «ծառայության համար շատ զբաղված», որ չենք ընդունում Հիսուսին արժանավայել կերպով: Ի՞նչ կարող ենք մենք սովորել այս հատվածներից:

2. **«Թո՛յլ տվեք երեխաներին ինձ մոտ գան» (Մարկոս 10:14)**

Քննարկելով Փրկչի ուսմունքն այն մասին, որ մենք պետք է նմանվենք փոքր երեխաներին, դուք կարող եք նաև քննարկել, թե ինչպես Նա օրհնեց երեխաներին (Մարկոս 10:13–16):

- Ի՞նչ ասացին Հիսուսի հետևորդները, երբ փոքր երեխաներին բերեցին Նրա մոտ: (Մարկոս 10:13:) Ի՞նչ ասաց Հիսուսն իր հետևորդներին: (Մարկոս 10:14–15:) Ի՞նչ արեց Հիսուսը երեխաների համար: (Մարկոս 10:16:) Ի՞նչ կարող ենք մենք սովորել Հիսուսի մասին այս պատմությունից: Ինչպե՞ս կարող ենք մենք ավելի լավ հետևել այն օրինակին, որը նա ցույց տվեց այս պատմվածքում:

3. **Մաթեոս 18-րդ գլխի լրացուցիչ քննարկում**

- Քննարկե՛ք Մաթեոս 18:8–9 և Մարկոս 9:43–48 հատվածները (տե՛ս նաև Մաթեոս 5:29–30): Ո՞րն է այդ հատվածների իմաստը: Ջոզեֆ Սմիթի թարգմանությունն այդ

խախտումները նույնացնում է այն բանին, որ մարդիկ քայլում են սխալ ուղիով: Ավելի լավ է չհաղորդակցվենք մարդկանց հետ, քան թույլ տանք նրանց, որ մեզ տանեն դեպի մեղքը:

- Մաթեոս 18:11 գրառումների Ջոզեֆ Սմիթի թարգմանությունում Հիսուսն ասում է, որ փոքր երեխաները ապաշխարության կարիք չունեն: Ինչու՞ է դա այդպես: (Մորոնի 8:11–12:) Ինչպե՞ս են փոքր երեխաները «Քրիստոսով կենդանի»: (Տե՛ս Մորոնի 8:12, Վ և Ու 29:46–47:) Ի՞նչ պետք է մենք անենք, որ «Քրիստոսով կենդանի» դառնանք: (Տե՛ս Մաթեոս 18:4, Մոսիա 3:19, Մորոնի 8:10:)
- Կարդացե՛ք Մաթեոս 18:11–14 հատվածները: Ինչպե՞ս մեր կյանքում կարող ենք կիրառել կորած ոչխարի առակը: Ինչպե՞ս եք օրհնվել դուք կամ ձեր ծանոթներից որևէ մեկը ինչ-որ մեկի միջոցով, որը հետևել է այդ առակի սկզբունքին:

4. «Տերն առաջադրեց յոթանասունականներին ևս» (Ղուկաս 10:1)

- Քննարկե՛ք Ղուկաս 10:1–24: Ինչպե՞ս կարելի է Յոթանասունականներին տրված Տիրոջ ցուցումները համեմատել այլ ցուցումների հետ, որոնք նա տվեց Տասներկուսին Մաթեոս 10-րդ գլխում: Ի՞նչ պատասխանատվություններ ունեն այսօր Յոթանասունականները: (Տե՛ս Վ և Ու 107:25, 34, 38, 93–97:)

5. Ամուսնական հարաբերությունների սրբությունը

Բացատրե՛ք, որ Մաթեոս 19:1–12 հատվածները նկարագրում են, թե ինչպես էին Փարիսեցիները փորձում «թակարդը գցել» Հիսուսին հարցնելով նրան ամուսնալուծության օրինականության մասին: (տե՛ս նաև Մարկոս 10:1–12): Ամուսնալուծությունը հաճախ էր քննարկվում հրեա դպիրների ու ղեկավարների կողմից և Փարիսեցիները հուսով էին, որ Հիսուսը պատասխանելով նրանց հարցին զայրույթ կառաջացնի հրեաների մեջ: Թող դասարանի անդամներից մեկը բարձրաձայն կարդա Մաթեոս 19:3–9 հատվածները:

- Ի՞նչ պատասխանեց Հիսուսը Փարիսեցիներին 3-րդ հատվածում: (Մաթեոս 19:4–6: Նա պատմեց նրանց, որ ամուսնալուծությունը չի հաստատվել Աստծո կողմից:) Ինչու՞ Մովսեսը թույլատրեց ամուսնալուծությունը Իսրայելացիների մեջ: (Մաթեոս 19:7–8:)

Բացատրե՛ք, որ հին Իսրայելում մարդը կարող էր ամուսնալուծվել կամ թողնել իր կնոջը ոչ կարևոր պատճառներով: Հիսուսն ուսուցանեց, որ կատարյալ աշխարհում, այսինքն՝ արեգակնային արքայությունում, ամուսնալուծություն գոյություն չունի: Քանի որ երկիրը դեռ կատարյալ չէ, ամուսնալուծությունը թույլ է տրվում, սակայն՝ կատարվում է միայն բացառիկ ու շատ լուրջ պատճառներից ելնելով: Մաթեոս 19:9 հատվածում նշվում է, որ մարդը, որ թողնում է իր կնոջը թեթևամիտ պատճառով՝ Աստծո աչքերում շնություն է կատարում, եթե ամուսնանում է ուրիշ կնոջ հետ: (James E. Talmage, *Jesus the Christ,* 3rd ed. [1916], 473–75, 484:)

- Ի՞նչ դեր են կատարում հնազանդությունը, ներումը և գթասրտությունը երջանիկ ամուսնության մեջ: Ինչպե՞ս է Քրիստոսին նմանվելու մեր ձգտումն օգնում ամուսնության մեջ և այլ հարաբերություններում:
- Ինչպե՞ս կարող ենք օգնել նրանց, ովքեր տառապել են ամուսնալուծության պատճառով:

6. Միջոցառում երիտասարդության համար

Գրե՛ք (կամ՝ թո՛ղ գրեն դասարանի անդամները) հարցեր դասի վերաբերյալ թղթի փոքր կտորների վրա: (Քանի որ միջոցառումը կատարվում է ստուգման համար, ապա ընթացիկ հարցերը կարող եք ընտրել դասի յուրաքանչյուր բաժնից:) Դրե՛ք թղթի կտորները պարկի կամ արկղի վրա: Թո՛ղ դասարանի անդամները աթոռներից շրջան կազմեն և դնեն պարկը կամ արկղը աթոռին՝ շրջանի կենտրոնում: Թո՛ղ դասարանի անդամները հերթով վերցնեն հարցաթերթիկները պարկի կամ արկղի միջից և պատասխանեն թերթիկների հարցերին:

«Ես եմ աշխարհի լույսը»

Դաս
15

Հովհաննես 7–8

Նպատակը

Ամրապնդել դասարանի անդամների վկայություններն այն մասին, որ Հիսուս Քրիստոսը մեր Փրկիչն է և որ նրան հետևելով մենք կարող ենք հասնել ազատության:

Նախապատրաստություն

1. Կարդացե՛ք հետևյալ գրվածքները, խորհե՛ք և աղոթե՛ք.

   ա. Հովհաննես 7: Հիսուսը հաճախում է Տաղավարահարաց տոնին և ուսուցանում տաճարում: Ոմանք հավատում են, որ նա Քրիստոսն է, իսկ մյուսները կարծում են, որ նա խաբեբա է:

   բ. Հովհաննես 8:1–11: Շնության մեջ բռնված մի կնոջ բերում են Հիսուսի մոտ: Նա կարեկցանքով է վերաբերվում նրան:

   գ. Հովհաննես 8:12–36: Հիսուսը հայտարարում է. «Ես եմ աշխարհի լույսը»: Նա ուսուցանում է հավատացող հրեաներին, որ Իրեն հետևելով կազատվեն հոգևոր կապանքներից:

2. Առաջարկություններ ուսուցանման համար: Միշտ պատրաստվեք ձեր դասին առնվազն մեկ շաբաթ առաջ: Եթե նախօրոք կարդաք ընտրված գրվածքները, ապա շաբաթվա ընթացքում ձեզ մոտ կառաջանան մտքեր ու տպավորություններ, որոնք կօգնեն ձեզ ուսուցանել դասը: Խորհելով դասի մասին շաբաթվա ընթացքում աղոթեք, որ Հոգին ղեկավարի ձեզ և հավատացեք, որ Տերը կօրհնի ձեզ:

Առաջարկվող դասի ընթացքը

Ուշադրության միջոցառում

Դասը սկսե՛ք հետևյալ կամ ձեր ընտրած մի այլ միջոցառմամբ:

Մթնեցրեք սենյակն, անջատելով լույսերն ու փակելով շերտավարագույրները կամ վարագույրները: Խնդրե՛ք դասարանի անդամներին բարձրաձայն կարդալ Վարդապետություն և Ուխտեր 93:1–2: Երբ դասարանի անդամներից մեկը կարդա (կամ փորձի կարդալ) այդ հատվածները, հարցրե՛ք նրան.

- Դժվա՞ր է արդյոք կարդալ այս հատվածները: Ի՞նչը կհեշտացնի դա: (Լույսը:)

Միացրե՛ք սենյակի լույսը և բաց արե՛ք շերտավարագույրները կամ վարագույրները: Խնդրե՛ք դասարանի անդամներին կրկին կարդալ Վարդապետություն և Ուխտեր 93:1–2: Ապա բացատրեք, որ լույսը խորհրդանիշներից մեկն էր, որ Հիսուս Քրիստոսն օգտագործեց տաճարում գրվածքներն ուսուցանելիս: Այս դասում կքննարկվի, թե ինչու է Հիսուս Քրիստոսը լույս մեզ համար:

Եթե դուք հնարավորություն չունեք շատ մթնեցնել սենյակը, ապա դրա փոխարեն գրատախտակին փարոս նկարեք (կամ ցուցադրեք փարոսի նկարը): Բացատրե՛ք, որ փարոսի նպատակն է զգուշացնել նավերին վտանգի մասին և ուղեկցել նրանց ապահով մի տեղ: Այնուհետև, բացատրե՛ք, որ այդ լույսը Հիսուսի խորհրդանիշներից մեկն էր, որը նա օգտագործել էր իր առաքելության և մեր հետ իր հարաբերության մասին ուսուցանելիս: Այս դասում կքննարկվի, թե ինչպես է Հիսուսը լույս հանդիսանում, որը ցույց է տալիս հոգևոր ապահովության ճանապարհը:

Գրվածքների քննարկում ու կիրառում

Ուսուցանելով հետևյալ գրվածքների պատմվածքները վկայություն բերե՛ք Հիսուս Քրիստոսի մասին, երբ հարմար եք գտնում: Խրախուսե՛ք դասարանի անդամներին ցանկության դեպքում վկայություն բերել Հիսուս Քրիստոսի մասին:

1. **Հիսուսը հաճախում է Տաղավարահարաց տոնը և ուսուցանում տաճարում:**

Քննարկե՛ք Հովհաննես 7-րդ գլուխը: Խնդրե՛ք դասարանի անդամներին բարձրաձայն կարդալ ընտրված հատվածները: Բացատրե՛ք, որ Տաղավարահարաց տոնը հրեաների տարեկան տոնն էր, որը նշվում էր Զատկի Տոնից վեց ամիս հետո: Այն տևում էր ութ օր և Իսրայելի որդիներին հիշեցնում էր անապատ կատարած ուղևորությունների ժամանակ Տիրոջ կատարած օրհնությունների մասին: Այն փառաբանում էր նաև տարվա բերքը և նշում բերքահավաքի վերջը: Հրեաները Զատիկը համարում էին բոլոր տոներից ամենամեծն ու ուրախը: (Ղևտացոց 23:34–43:)

- Նշե՛ք, որ Հիսուսը ճանապարհորդել էր Գալիլեայից Երուսաղեմ տաճարում այդ տոնին մասնակցելու համար (Հովհաննես 7:1–10):
- Ի՞նչ էին ասում մարդիկ տոնի ժամանակ Հիսուսի մասին սպասելով նրա գալստին: (Հովհաննես 7:12:) Ինչու՞ ժողովուրդը զարմացավ, երբ Հիսուսը սկսեց ուսուցանել: (Հովհաննես 7:14–15:)
- Ի՞նչ պատմեց տաճարում Հիսուսը մարդկանց իր ուսմունքների մասին: (Հովհաննես 7:16:) Ի՞նչ խորհուրդ տվեց Նա մարդկանց, իր ուսմունքների վկայությունը ստանալու համար: (Հովհաննես 7:17:) Ինչպե՞ս կարող ենք կիրառել այդ ցուցումները մեր կյանքում:

  Յոթանասունակաների անդամ Երեց Ջոն Ք. Քարմակն ասել է. «Հիսուսը բացատրել էր. «Եթե մեկը կամենում է Նրա կամքն անել, նա կիմանա այս վարդապետության մասին, թե արդյո՞ք Աստվածանից է, կամ՝ եթե ես իմ անձիցն եմ խոսում» (Հովհաննես 7:17): Ուրիշ խոսքերով, փորձելով իմանալ դուք կհասկանաք ճշմարտությունը: Դա փորձելու համար պահանջվում է հավատ, որը տալիս է հոգևոր ապացույց: Հետևորդները, որոնք կփորձեն կիրառել դա կստանան համոզմունք, գիտելիք ու լույս» (in Conference Report, Oct. 1988, 32; or *Ensign,* Nov. 1988, 26):

  Խնդրե՛ք դասարանի անդամներին պատմել, թե ինչպես է ուժեղանում իրենց վկայությունը ավետարանի սկզբունքի մասին, եթե նրանք առաջնորդվում են այդ սկզբունքով (ըստ ցանկության կարող եք պատմել ձեր սեփական փորձի մասին): Նշե՛ք, որ Հովհաննես 7:17 հատվածի հակադիր պնդումը նույնպես ճիշտ է. եթե մենք չենք ապրում ըստ ավետարանի սկզբունքների, ապա մեր վկայությունները կորցնում են իրենց ուժը:
- Հիսուսի ուսուցանման ժամանակ ժողովուրդը բաժանվեց երկու մասի Նրա մասին տարբեր կարծիքներ ունենալու պատճառով: Ինչու՞ ոմանք հավատացին, որ նա Քրիստոսն է: (Հովհաննես 7:31, 37–41:) Ինչու՞ ոմանք չհավատացին, որ նա Քրիստոսն է: (Հովհաննես 7:27, 41–42, 52:) Ի՞նչ նկատի ունեին մարդիկ ասելով, որ գիտեն, թե որտեղից է Հիսուսը: (Նրանք գիտեին նրա ընտանիքը և նրա տունը:) Ի՞նչ նկատի ունեինք նրանք ասելով, որ չգիտեն, թե որտեղից է նա: (Հովհաննես 7:28–29; 8:14, 19, 23–29: Նրանք չէին հասկանում, որ նրան ուղարկել էր Երկնային Հայրը:)
- Ինչպե՞ս կարող ենք ուժեղացնել մեր վկայությունները Քրիստոսի առաքելության մասին:

2. **Շնության մեջ բռնված մի կնոջ բերում են Հիսուսի մոտ:**

Կարդացե՛ք ու քննարկե՛ք Հովհաննես 8:1–11հատվածները:

- Ինչու՞ դպիրներն ու Փարիսեցիները բերեցին շնության մեջ բռնված կնոջը Հիսուսի մոտ: (Հովհաննես 8:4–6: Նրանք ցանկանում էին, որ մահվան դատապարտելով կնոջը կամ հերքելով Մովսեսի օրենքը Հիսուսն ընկնի թակարդի մեջ:) Ի՞նչ ասաց Հիսուսը դպիրներին ու Փարիսեցիներին: (Հովհաննես 8:7:) Ինչու՞ նրանք չքարկոծեցին կնոջը: (Հովհաննես 8:9:)

- Հիսուսը չդատապարտեց կնոջը, քանի որ համոզված չէր, թե նա մեղք էր գործել: (Հովհաննես 8:10–11): Ինչպե՞ս մենք պետք է խոսենք այն մարդկանց հետ, ովքեր լուրջ մեղք են գործել հետևելով Փրկչի օրինակին:

  Երեց Մարվին Ջ.Էշթոնը բացատրել է. «Դպիրներն ու Փարիսեցիները բերեցին շնության մեջ բռնված կնոջը Փրկչի մոտ: Նրանք նպատակ չունեին սեր ցուցաբերել կնոջ կամ Փրկչի նկատմամբ, այլ ուզում էին շփոթեցնել ու խաբել Հիսուսին . . . Հիսուսը չէր կարող թողություն տալ շնությանը՝ կասկած չկար ճիշտ բարոյական վարքի հանդեպ նրա վերաբերմունքի մասին: [Բայց] Նա ընտրություն կատարեց ուսուցանել սիրով, որ ցույց տա դպիրներին ու Փարիսեցիներին անձին ծառայելու անհրաժեշտությունը նրա բարեկեցության համար և նախազգուշացնելու խաբելու ու շփոթեցնելու կործանիչ ուժի մասին» (in Conference Report, Apr. 1981, 31–32; or *Ensign,* May 1981, 24):

3. «Ես եմ աշխարհի լույսը», – հայտարարում է Հիսուսը:

Կարդացե՛ք ու քննարկե՛ք Հովհաննես 8:12–36:

- Տաղավարահարաց տոնի ժամանակ Երուսաղեմի տաճարը լուսավորվում էր չորս հսկայական մոմակալների միջոցով: Այդ կրակը երևում էր քաղաքի բոլոր տեղերից: Ինչու՞ դա հարմար առիթ էր Հիսուսի համար հայտարարելու. «Ես եմ աշխարհի լույսը» (Հովհաննես 8:12): Ի՞նչ է նշանակում այն, որ Հիսուսն աշխարհի լույսն է: (Հովհաննես 8:12, Ալմա 38:9, 3 Նեփի 15:9, Վ և Ու 88:6–13:)
- Հիսուսին նմանվելու համար պայքարելով մարդիկ, նույնպես, դառնում են աշխարհի լույսը, արտացոլելով Հիսուսի լույսը (Մաթևոս 5:14; 3 Նեփի 18:24): Ինչպե՞ս կարող ենք օգնել ուրիշներին տեսնել Քրիստոսի լույսը: (Մաթևոս 5:16, 28:18–20, Փիլիպպեցիս 2:14–15:)
- Հիսուսն ասաց տաճարի մարդկանց, որ նա միշտ գործում է այնպես, որ բարեհաճ լինի իր Հորը: (Հովհաննես 8:29): Ինչպե՞ս կարող ենք ավելի պարտավորություն զգալ գործելու այնպես, որ բարեհաճ լինենք Երկնային Հորը:
- Երբ Հիսուսը վկայություն բերեց իր Երկնային Հոր մասին, «շատերը հավատացին նրան» (Հովհաննես 8:30): Ի՞նչ խոստացավ Հիսուսն այդ մարդկանց, եթե նրանք շարունակեն հետևել Հիսուսին: (Հովհաննես 8:31–32:) Ինչի՞ց է ազատում մեզ ճշմարտությունը: (Հովհաննես 8:33–34:) Ինչպե՞ս է մեղսագործումը գցում մեզ կապանքների մեջ: (Ալմա 12:11; 34:35:) Ինչպե՞ս է մեզ ազատություն տալիս ճշմարտության իմանալը:
- Ավելի ուշ Հիսուսն ասաց, որ ինքն է «ճշմարտությունը» (Հովհաննես 14:6): Ինչպե՞ս է դա ազդում Հովհաննես 8:32 հատվածի խոստումի ձեր ընկալման վրա: Ինչպե՞ս ենք մենք ազատություն ստանում Փրկչի մասին իմանալով: Ինչպե՞ս մենք կարող ենք իմանալ նրան:

Ամփոփում

Վկայե՛ք, որ Հիսուս Քրիստոսը մեր Փրկիչն է և միայն նա կարող է ազատել մեզ մեղքի կապանքներից: Խրախուսե՛ք դասարանի անդամներին հետևել Քրիստոսին, «աշխարհի լույսին», որպեսզի նա կարողանա ուղեկցել իրենց դեպի հոգևոր ապահովությունը:

Լրացուցիչ գաղափարներ ուսուցանման համար

Հետևյալ նյութը լրացնում է առաջարկվող դասը: Ձեր ցանկությամբ կարող եք օգտագործել այս գաղափարները դասի ընթացքում:

1. Կենդանի ջուրը

Տաղավարահարաց տոնի արարողություններից մեկի ընթացքում քահանան Սիլոամի ավազանի ջուրը դրեց զոհարանի վրա: Այդ նվիրաբերությունը կատարվեց հաջորդ

տարիներին անձրև և հարուստ բերք խնդրելու համար: Տոնակատարության վերջին օրն ուսուցանելով տաճարում Հիսուսը հրավիրեց ժողովրդին խմել կենդանի ջրից (Հովհաննես 7:37–38):

- Ուրիշ էլ որտե՞ղ Հիսուսը հիշատակեց կենդանի ջուրը: (Հովհաննես 4:5–15:) Ի՞նչ է «կենդանի ջուրը»: Ինչպե՞ս խմել այն:

2. Հիսուս Քրիստոսը Եհովան է

Կարդացե՛ք ու քննարկե՛ք Հովհաննես 8:37–59 հատվածները:

- Ինչու՞ Հիսուսն ասաց անհավատ հրեաներին, որ նրանք Աբրահամի որդիները չեն: (Հովհաննես 8:39–40: Չնայած փաստացի նրանք Աբրահամի հետնորդներն էին, բայց արդար գործեր չէին կատարում Աբրահամի նման:) Ինչու՞ Հիսուսն ասաց նրանց, որ նրանք Աստծո զավակները չեն: (Հովհաննես 8:41–44:) Ինչպե՞ս կարող ենք մեր գործերով ցույց տալ, որ մենք Երկնային Հոր զավակներն ենք:
- Ինչու՞ հրեաները վշտացան Աբրահամի մասին Տիրոջ դիտողության պատճառով: (Հովհաննես 8:51–53, 56–57: Նրանք չէին հասկանում, որ Հիսուսը նկատի ուներ հոգևոր մահը հաղթահարելու նրա ունակությանը [հատված 51] և նրա նախաերկրային կյանքը [հատվածներ 56–57]:) Ինչպե՞ս է Հիսուսի հայտարարությունը՝ «Աբրահամի լինելուց առաջ եմ ես» (Հովհաննես 8:58) օգնում մեզ հասկանալ նրան (Ելից 3:13–14: Հիսուսը Մեծ Եհովան է՝ «Ես եմ ՈՐ ԵՄ», Աբրահամի, Իսահակի և Հակոբի Աստվածը:) Ինչու՞ է կարևոր իմանալ, որ մինչև իր մահկանացու կյանքը Հիսուսը Եհովան էր:

«Կույր էի և հիմա տեսնում եմ»

Դաս
16

Հովհաննես 9–10

Նպատակը

Օգնել դասարանի անդամներին ավելի լավ հասկանալ ու գնահատել Հիսուս Քրիստոսին՝ որպես աշխարհի լույս ու Բարի Հովիվ:

Նախապատրաստություն

1. Կարդացե՛ք հետևյալ գրվածքները, խորհե՛ք և աղոթե՛ք.

   ա. Հովհաննես 9: Հիսուսը հաստատում է, որ ինքն է աշխարհի լույսը և բժշկում է մի մարդու, որը կույր էր ի ծնե: Առողջացած մարդը վկայում է Փարիսեցիներին ու երկրպագում Հիսուսին:

   բ. Հովհաննես 10:1–15, 25–28: Հիսուսն ուսուցանում է, որ նա Բարի Հովիվ է և, որ նա իր անձը կզոհաբերի ոչխարների համար: Տիրոջ ոչխարները նրանք են, ովքեր լսում են նրա ձայնն ու հետևում իրեն:

2. Առկայության դեպքում դասի ընթացքում օգտագործեք հետևյալ նյութերը:

   ա. «Հիսուսը բուժում է կույրին» նկարը (62145; Ավետարանը արվեստում նկարների հավաքածու 213):

   բ. *«Նոր Կտակարան» Տեսաֆիլմի* (53914) «Նոր Կտակարան սովորությունները» հատվածի 3-րդ մասը:

3. Առաջարկություններ ուսուցանման համար: «Հաջողության հասնելու բանալիներից մեկը Աստծո հանդեպ հնազանդ լինելն է: Ուսուցիչը, որը հնազանդ է, Տիրոջ օգնականների առջև բոլոր տեսակի գիտելիքների ու զորության աղբյուր է հանդիսանում և անընդհատ սնուցվում է նրանցից: Ուսուցիչը, որը ոչ մեկի օգնության կարիքը չունի, կորցնում է իր Հոգին: Մենք ոչինչ չենք կարող անել առանց Աստծո: Աստծո օգնությամբ ամեն ինչ հնարավոր է»: (*Teaching – No Greater Call*):

Առաջարկվող դասի ընթացքը

Ուշադրության միջոցառում

Դասը սկսե՛ք հետևյալ կամ ձեր ընտրած մի այլ միջոցառմամբ:

Խնդրե՛ք դասարանի անդամներին մտածել ֆիզիկական որոշ թերությունների մասին, որոնք Հիսուսը բժշկեց իր մահկանացու ծառայության ժամանակ: Գրատախտակին գրե՛ք նրանց պատասխանները: Այնուհետև, նշե՛ք, որ այս դասի մի մասը նվիրված է կույր մարդուն Հիսուսի բժշկելուն – հրաշք, որ նա հաճախ էր կատարում:

- Ի՞նչ եք կարծում, ինչու՞ էր կույր մարդու բժշկումը համարվում Փրկչի ծառայության շատ նշանակալից հրաշք: Հոգևոր առումով ի՞նչ է խորհրդանշում կույր մարդու բըժշկումը: (Փրկչի զորությունը՝ օգնելու մեզ հաղթահարել հոգևոր կուրությունը և «տեսնել» կամ հասկանալ հոգևոր ճշմարտությունները:)

Բացատրե՛ք, որ այս դասում ուսումնասիրվող գրվածքները վերաբերում են Փրկչին լսելուն, հասկանալուն և մեր պատասխանատվությանը օգնելու ուրիշներին նույնն անել:

Գրվածքների քննարկում ու կիրառում

Ուսուցանելով գրվածքների հետևյալ հատվածները, քննարկե՛ք, թե ինչպե՞ս կարելի է դրանք կիրառել առօրյա կյանքում: Խրախուսե՛ք դասարանի անդամներին պատմել գրվածքների սկզբունքների հետ կապված իրենց փորձից:

1. **Հիսուսը տեսողություն է տալիս կույր ծնված մարդուն:**

Քննարկե՛ք Հովհաննես 9 գլուխը: Խնդրե՛ք դասարանի անդամներին կարդալ ընտրված հատվածները: Ցուցադրե՛ք «Հիսուսը բուժում է կույրին» նկարը:

- Մինչև կույր ծնված մարդուն բժշկելը Հիսուսը հայտարարեց. «Ես եմ աշխարհի լույսը» (Հովհաննես 9:5): Ինչպե՞ս Հիսուսը լույս տվեց կույր մարդուն: (Հովհաննես 9:6–7, 35–38:)
- Կույր մարդը մի քանի անգամ վկայեց, որ Հիսուսը բժշկել է իրեն: (Հովհաննես 9:10–11, 15, 17, 24–25, 27, 30–33: Եթե ցանկանում եք, ապա կարող եք խրախուսել դասարանի անդամներին ընդգծել այդ հատվածներն իրենց գրվածքներում): Ի՞նչ կարող ենք սովորել այդ մարդու փորձից: (Պատասխանների թվում կարող են ընդգրկվել. մենք պատասխանատվություն ենք կրում մեր վկայությունները բերելու: Նշե՛ք, որ այդ մարդը շատերին խիզախորեն վկայություն բերեց, անգամ նրանց, ովքեր չէին ընդունում նրա վկայությունը և սպառնում էին:)
- Ինչպե՞ս էր աճում այդ մարդու վկայությունը, երբ նա շարունակում էր դրանով կիսվել: (Համեմատե՛ք 11, 17, 33 և 38 հատվածները:) Ինչպե՞ս է աճում ձեր վկայությունը, երբ կիսվում եք դրանով:
- Ի՞նչ ասացին Փարիսեցիները, երբ լսեցին հրաշքի մասին: (Հովհաննես 9:16:) Ի՞նչ եք կարծում, ինչու՞ նրանք հրաժարվեցին հաստատել, որ Հիսուսն է կատարել այդ հրաշքը Աստծո զորությամբ (Պատասխանները կարող են ընդգրկել հպարտությունը, զայրույթը, քանի որ Հիսուսը բժշկել էր Շաբաթ օրը, նաև մտավախությունը, որ նրանք կկորցնեն իրենց զորությունը, ճանաչումը և այլն:) Ինչպե՞ս Փարիսեցիները փորձեցին վարկաբեկել Հիսուսին: (Հովհաննես 9:16, 18–20, 24, 28–29, 34:) Ինչպե՞ս են այսօր որոշ մարդիկ ժխտում Աստծո զորությունը:
- Ի՞նչ պատասխանեցին կույր մարդու ծնողները Փարիսեցիներին, երբ նրանք հարցրեցին հրաշքի մասին: (Հովհաննես 9:18–23:) Ինչու՞ ծնողներն այդպես պատասխանեցին (Հովհաննես 9:22:) Ինչպե՞ս ենք մենք, երբեմն, նմանվում այդ մարդու ծնողներին: Ինչպե՞ս կարող ենք ավելի վստահ լինել մեր վկայություններում:
- Ինչպե՞ս Փարիսեցիները պատժեցին այն մարդուն, որը շարունակում էր վկայել, թե Հիսուսը բժշկել է իրեն: (Հովհաննես 9:34: Բացատրե՛ք, որ դուրս հանել նշանակում է հեռացնել եկեղեցուց:) Ի՞նչ արեց Հիսուսը լսելով, որ այդ մարդուն դուրս են հանել իր վկայության համար (Հովհաննես 9:35–37:) Ինչպե՞ս է ձեզ օրհնում Տերը, որ դժբախտության պահին հավատարիմ մնաք:

Եթե որոշել եք տեսաֆիլմ օգտագործել՝ ցուցադրե՛ք «Սինագոգ» տեսաֆիլմը:

- Ի՞նչն էին տեսնում Փարիսեցիները և ի՞նչը տեսնելու համար կույր էին: (Հովհաննես 9:39–41: Նրանք շատ լավ գիտեին օրենքը, բայց կույր էին օրենքի իսկական նպատակը տեսնելու համար: Նրանք հրաժարվեցին հասկանալ, որ Հիսուսը եկել է օրենքն իրականացնելու համար:) Ի՞նչ տարբերություն կա աչքերով տեսնելու և հոգով «տեսնելու» կամ հասկանալու միջև: Որո՞նք են հոգևոր կուրության որոշակի պատճառները: Ի՞նչ կարող ենք սովորել այս պատմությունից հոգևոր կուրությունը հաղթահարելու մասին:

2. **Հիսուսն ուսուցանում է, որ ինքը Բարի Հովիվ է:**

Կարդացե՛ք ու քննարկե՛ք Հովհաննես 10:1–15, 25–28 հատվածները: Այդ հատվածներում Հիսուսը նկարագրում է, թե ինչպես է հովիվը պաշտպանում իր ոչխարներին ու հոգ տանում: Բացատրե՛ք, որ Հիսուսի օրոք գիշերելու համար ոչխարները տարվում էին մի ցանկապատած տեղ, որը կոչվում էր փարախ: Հովիվներից մեկը հսկում էր դուռը, իսկ մյուսները տուն էին գնում քնելու: Եթե վայրի գազան էր գալիս փարախ, հովիվը, անհրաժեշտության դեպքում, պետք է զոհեր իր կյանքը ոչխարներին պաշտպանելու համար: Առավոտյան յուրաքանչյուր հովիվ պետք է վերադառնար ու կանչեր իր ոչխարներին: Նրանք պետք է ճանաչեին նրա ձայնը և հետևեին նրան գնալով դեպի արոտավայր:

- Ո՞ւմ է ներկայացնում ոչխարը հովիվի ու ոչխարների մասին Հիսուսի քննարկման մեջ: (Հովհաննես 10:4, 27:) Ո՞վ է հովիվը (Հովհաննես 10:11): Որո՞նք են Բարի Հովիվի որոշ հատկանիշները: (Ձեր ցանկությամբ գրատախտակի վրա կարող եք գրել ստորև բերված հատկանիշները:)

  ա. Նա ճանաչում է իր ոչխարներին, կանչում է նրանց անունով և ղեկավարում նրանց (Հովհաննես 10:3–4, 14):
  բ. Նա ոչխարների դուռն է, թողնում է նրանց ապահով փարախը մտնել և գտնում է արոտավայրը (Հովհաննես 10:7, 9):
  գ. Նա թույլ է տալիս ոչխարներին «կյանքն . . . էլ ավելի ունենան» (Հովհաննես 10:10):
  դ. Նա զոհում է իր կյանքը ոչխարների համար (Հովհաննես 10:11, 15):

- Ի՞նչ տարբերություն կա հովիվի ու վարձկանի միջև: (Հովհաննես 10:11–14:) Ինչու՞ է Հիսուսը հովիվի կատարյալ օրինակ: (Օգտագործելով գրատախտակի վրայի ցուցակը քննարկեք, թե ի՞նչ օրինակներ է բերել Հիսուսը այդ հատկանիշներից յուրաքանչյուրի վերաբերյալ: Տե՛ս 2 Նեփի 9:41–42 հատվածները քննարկելով, թե ինչու է Հիսուսը հանդիսանում ոչխարների դուռը: Քննարկելով Հիսուսի Իր կյանքը մեզ տալու պատրաստակամությունը տե՛ս Հովհաննես 10:17–18:)

- Ինչպե՞ս են ոչխարները ճանաչում իրենց հովիվներին: (Հովհաննես 10:3–4:) Ինչպե՞ս կարող ենք լսել Տիրոջ ձայնը: (Վ և Ու 1:37–38, 18:33–36, 97:1:) Ինչպե՞ս ենք մենք պաշտպանվում ճանաչելով ու հետևելով Բարի Հովիվի ձայնին:

Եթե որոշել եք տեսաֆիլմ օգտագործել, ապա ցուցադրե՛ք այժմ «Հովիվը» և «Փարախը» տեսաֆիլմերը:

- Ովքե՞ր են գողերն ու կողոպտիչները, որոնք կամենում են ներխուժել փարախը: (Հովհաննես 10:1: Դրանք մարդիկ են, ովքեր փորձում են վնաս հասցնել Տիրոջ հետևորդներին կամ շեղել նրանց ճիշտ ուղուց:) Ինչպե՞ս մենք կարող ենք տարբերել իսկական հովիվներին ու նրանց, ովքեր փորձում են մեզ մոլորեցնել (Հովհաննես 10:10):

- Ինչպե՞ս են պարգևատրվում ոչխարները հետևելով բարի հովվին (Հովհաննես 10:9–10, 28): Ինչպե՞ս եք դուք օրհնվել հետևելով Փրկչին:

Ամփոփում

Վկայե՛ք, որ Հիսուսը աշխարհի լույսն է ու Բարի Հովիվը: Հարմար լինելու դեպքում պատմե՛ք դասարանի անդամներին, թե ինչպե՞ս է Տերը օգնել ձեզ տեսնել հոգով ու հետևել իրեն:

Լրացուցիչ գաղափարներ ուսուցանման համար

Հետևյալ նյութը լրացնում է առաջարկվող դասը: Ձեր ցանկությամբ կարող եք օգտագործել այս գաղափարները դասի ընթացքում:

1. **Որպես հովիվներ մեր պարտականությունները**

- Ինչու՞ մենք էլ ենք Տիրոջ ոչխարների հովիվները: Ի՞նչ կարող ենք անել օգնելու համար մյուսներին ևս լսել ու հետևել Բարի Հովվի ձայնին:

  Երեց Բրյուս Ռ. Մակ-Քոնքին ուսուցանել է. «Եկեղեցում ցանկացած պաշտոնում ծառայող յուրաքանչյուր ոք, որպես Տիրոջ որդիների հովիվ, պատասխանատու է իր ոչխարների հոգևոր կամ աշխարհիկ բարեկեցության համար: Տերը պատասխանատվություն է պահանջում իր ոչխարների ապահովության (փրկության) համար» (*Mormon Doctrine*, 2nd ed. [1966], 710):

2. **«Եվ ուրիշ ոչխարներ էլ ունիմ» (Հովհաննես 10:16)**

- Ու՞մ նկատի ուներ Հիսուսը Հովհաննես 10:16 հատվածում: (3 Նեփի 15:21–24:) Ե՞րբ այդ «ուրիշ ոչխարները» լսեցին Փրկչի ձայնը: Ինչպե՞ս կարող է այդ հատվածը օգնել

նրանց, ովքեր հետաքրքրվում են Եկեղեցով և ուզում են ավելի լավ հասկանալ Մորմոնի Գիրքը:

Երեց Հովարդ Վ. Հանթերն ուսուցանել է. «Նրանք, ովքեր ծանոթ են Տիրոջ կյանքին և ուսմունքներին, Աստվածաշնչյան գրքերից ստացած իրենց գիտելիքների շնորհիվ կհետաքրքրվեն՝ տեղյակ լինելով, որ կան գրառումներ այն մասին, թե Նա հայտնվել է երկրագնդի Արևմտյան Կիսագնդում՝ ուրիշ ոչխարների մոտ, որոնց մասին նա տեղեկություն է տվել: Այդ գրառումները կոչվել են Մորմոնի Գիրք՝ մարգարեի անունով, որը կազմել ու կրճատել է Ամերիկյան մայր ցամաքի ժողովրդի գրառումները: Մորմոնի Գիրքը Քրիստոսի մասին մի այլ վկայություն է և ու նաև՝ նրա ուսմունքների գրառումներն, ուղղված Նոր Աշխարհի ուրիշ հոտին» (in Conference Report, Apr. 1983, 19; or *Ensign,* May 1983, 16):

3. Տեսնելու տարբեր ձևեր

Դասարանի անդամներին օգնելու համար ավելի խորը գնահատել Փրկչի ջանքերը, նվիրված մեզ տեսնել սովորեցնելուն, կազմեք թերթիկ *տեսնել* բառի մի քանի տարբեր նշանակություններով (ստորև բերվում են առաջարկվող սահմանումները): Դրեք թերթիկները գլխարկի կամ արկղի մեջ և թող դասարանի անդամները հերթով ընտրեն թերթիկներն ու բացատրեն, թե ինչպես է Փրկիչը օգնում մեզ տեսնել նկարագրված ձևով: Այս մտահղացումը կարող է արդյունավետ լինել հատկապես երիտասարդության դասարաններում:

աչքով ընկալել
հասկանալ
գիտակցել
պատկերացնել որպես հնարավորություն
հայտնաբերել
ուշադրություն դարձնել
նայել հատուկ տեսանկյունով

«Ի՞նչ գործեմ, որ հավիտենական կյանքը ժառանգեմ»

Դաս
17

Մարկոս 10:17–30, 12:41–44, Ղուկաս 12:13–21, 14, 16

Նպատակ Օգնել դասարանի անդամներին հասկանալ, որ մենք պետք է ցանկանանք զոհաբերել այս աշխարհի բարիքները, որպեսզի տեղ ստանանք երկնային արքայությունում:

Նախապատրաստություն

1. Կարդացե՛ք հետևյալ գրվածքները, խորհե՛ք և աղոթե՛ք.

   ա. Մարկոս 10:17–30, 12:41–44: Մի հարուստ երիտասարդ հարցնում է, թե ինչ պետք է անի, որ արժանանա հավիտենական կյանքին և Հիսուսը սովորեցնում է, որ հարստությանը ապավինողներին դժվար է Աստծո արքայությունը մտնել: Հիսուսը գովում է աղքատ այրի կնոջը, որը երկու լումա գցեց գանձարանը:

   բ. Ղուկաս 12:13–21: Հարուստ անմիտ մարդու մասին առակի միջոցով, Հիսուսը ուսուցանում է ագահության վտանգի մասին: Նա համոզում է իր հետևորդներին որոնել ոչ թե երկրային, այլ երկնային գանձեր:

   գ. Ղուկաս 14:15–33: Մեծ ընթրիքի մասին առակի միջոցով Հիսուսը ուսուցանում է, որ Նրան հետևողները պետք է թողնեն ամեն ինչ:

   դ. Ղուկաս 16:1–12: Անարդար տնտեսի առակի միջոցով Հիսուսը ուսուցանում է իր հետևորդներին հոգևոր հարստություններ որոնել նույն եռանդով որով նրանք աշխարհիկ հարստություններ են որոնում:

2. Լրացուցիչ ընթերցում: Մաթևոս 19:16–30, Ղուկաս 18:18–30, 21:1–4, Հակոբոս 2:18–19:

3. Եթե առկա է «Քրիստոսը և հարուստ երիտասարդ կառավարիչը» նկարը (Ավետարանը արվեստում նկարների հավաքածու 244)՝ օգտագործե՛ք այն դասի ընթացքում:

4. Եթե օգտագործելու եք ուշադրության միջոցառումը, ապա պատրաստե՛ք կապիկի թակարդ կամ գրատախտակին նկարեք այն (տե՛ս ստորև բերված նկարը): Կապիկի թակարդ պատրաստելու համար վերցրեք կափարիչով մի արկղ: Ամրացրե՛ք կափարիչը արկղին և արկղի մի կողմում կտրե՛ք մի անցք այնքան մեծ, որ կարողանաք մտցնել բացված ձեռքը, բայց ոչ բռունցքը: Միրգ կամ ընկույզ դրեք արկղի ներսում:

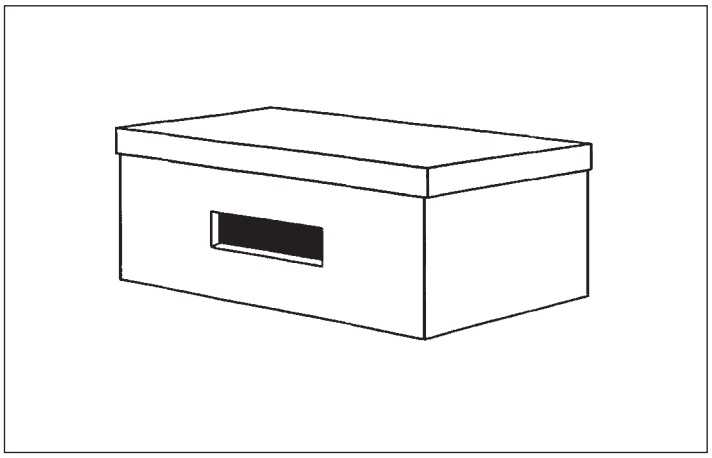

5. Առաջարկություններ ուսուցանման համար: Նեփին ասել է. «Ես հարաբերակցում էի այդ գրվածքները մեր կյանքին, որպեսզի դրանք օգտակար և ուսուցանելի լինեին մեզ համար» (Տե՛ս 1 Նեփի 19:23): Օգնեք դասարանի անդամներին կիրառել կամ օգտագործել գրվածքներն իրենց կյանքում:

Առաջարկվող դասի ընթացքը

Ուշադրության միջոցառում

Դասը սկսե՛ք հետևյալ կամ ձեր ընտրած մի այլ միջոցառմամբ:

Ցուցադրե՛ք ձեր պատրաստած կամ նկարած թակարդը (տե՛ս «Նախապատրաստություն» բաժինը): Բացատրե՛ք, որ այն կարելի է օգտագործել կապիկ բռնելու համար: Արկղը ամրացվում է գետնին և ներսում հյուրասիրություն (ընկույզներ կամ միրգ) է դրվում: Արկղի անցքը պետք է բավական մեծ լինի կապիկի դատարկ ձեռքը հեշտությամբ ներս մտելու համար, բայց փոքր՝ հյուրասիրության հետ միասին դուրս գալու համար (դուք կարող եք ցուցադրել դա): Կապիկը տեսնում է հյուրասիրությունն ու մտցնում է ձեռքը այն վերցնելու համար: Ճանկելով հյուրասիրությունը կապիկը գերադասում է բռնվել, բայց բաց չթողնել հյուրասիրությունը: Նա չի զոհաբերում պարգևը ավելի մեծ պարգևի՝ իր ազատության համար:

Նշե՛ք, որ երբեմն մենք սխալներ ենք կատարում ինչպես կապիկները: Երբ մենք ստանում ենք ինչ-որ հրապուրանք, չենք ցանկանում այն բաց թողնել, եթե անգամ այն պահելը բերում է մեկ ուրիշ՝ ավելի կարևոր բանի կորստի: Այս դասը որոշ բաների մասին է, որ մենք պետք է կարողանանք զոհաբերել, որպեսզի ստանանք մեծագույն օրհնությունը՝ հավիտենական կյանքը մեր Երկնային Հոր և Հիսուս Քրիստոսի հետ:

Գրվածքների քննարկում ու կիրառում

Ուսուցանելով գրվածքների հետևյալ հատվածները օգնե՛ք դասարանի անդամներին հասկանալ, որ յուրաքանչյուրից կարող է տարբեր բաների զոհաբերություն պահանջվել Աստծո արքայության համար: Մենք պետք է կամենանք զոհաբերել այն ամենը, ինչ-որ Աստված մեզ խնդրի:

1. Հարստությանն ապավինողներին դժվար է Աստծո արքայությունը մտնել:

Կարդացե՛ք ու քննարկե՛ք Մարկոս 10:17–30, 12:41–44 հատվածները: Ցուցադրե՛ք «Քրիստոսը և երիտասարդ կառավարիչը» նկարը:

- Ի՞նչ ասաց Հիսուսը հարուստ երիտասարդին, որը հարցրեց, թե ինչպե՞ս ստանա հավիտենական կյանքը: (Մարկոս 10:17–21:) Ինչու՞ այդ ցուցումները վշտացրին երիտասարդին: (Տե՛ս Մարկոս 10:22:) Ինչու՞, ձեր կարծիքով, Տերը խորհուրդ տվեց նրան հրաժարվել իր ունեցվածքից: Ինչո՞վ է ձեզ հետ առնչվում Փրկչի ցուցումը հարուստ երիտասարդին:

  Նախագահ Ջոզեֆ Ֆ. Սմիթն ասել է. «Երիտասարդի դժվարությունն այն էր, որ նա ուներ շատ ունեցվածք և, ամեն ինչ թողնելու և Քրիստոսին հետևելու փոխարեն, նա նախընտրում էր հենվել իր հարստության վրա . . . Ոչ մեկը չի կարող ստանալ հավիտենական կյանքի պարգևը մինչև չցանկանա զոհաբերել ողջ երկրային ունեցվածքը հավիտենական կյանք ստանալու համար» (*Gospel Doctrine,* 5th ed. [1939], 261):

- Ի՞նչ ուսուցանեց Հիսուսը հարուստ մարդկանց և Աստծո արքայություն մտնողների հարաբերությունների մասին: (Տե՛ս Մարկոս 10:23–25:) Ի՞նչ տարբերություն կա հարստություն ունեցողների և հարստության վրա ապավինողների միջև: Ինչպե՞ս կարող ենք ճիշտ վերաբերմունք հաստատել երկրային ունեցվածքի նկատմամբ: (Տե՛ս Մոսիա 4:19, 21:)

  Նախագահ Սմիթը նույնպես ուսուցանել է. «Աստված տարբերություն չի դնում մարդկանց միջև: Հարուստ մարդը կարող է մտնել երկնային արքայություն նույն ձևով ինչպես աղքատը՝ եթե նա նվիրի իր սիրտն ու սերը Աստծո օրենքին և ճշմարտության սկզբունքին, եթե նա ապավինի Աստծուն, իր սիրտը նվիրի ճշմարտությանը և հոգով կատարի Աստծո նպատակները և իր ջանքերն ու հույսերը չդնի աշխարհիկի վրա»: (*Gospel Doctrine,* 260–61):

- Հակադրե՛ք հարուստ երիտասարդին ու աղքատ այրի կնոջը (Մարկոս 2:41–44): Ի՞նչ կամեցավ անել այրի կինը, որ չարեց հարուստ երիտասարդը (Տե՛ս Մարկոս12:44): Նա ցանկացավ տալ իր ամբողջ ունեցվածքը Աստծո արքայության համար: Ինչպե՞ս մեզ մոտ զարգացնենք աղքատ կնոջ նման վերաբերմունք:

2. Որոնեք ո՛չ թե երկրային, այլ՝ երկնային գանձեր:

Կարդացե՛ք ու քննարկե՛ք Ղուկաս 12:13–21:

- Ի՞նչ ասաց Հիսուսն այն մարդուն, որը մտահոգված էր իր ժառանգությամբ: (Ղուկաս 12:13–15:) Ի՞նչ է ագահությունը: (Հարստության կամ այլ անձնական սեփականության մեծ ցանկություն:) Ինչի՞ն են այսօր տենչում մարդիկ: Ինչու՞ է տենչը վտանգավոր:
- Աշխարհում, որտեղ հաճախ մեծ տեղ է տրվում նյութական սեփականությանը, ինչպե՞ս կարող ենք հիշել, որ մեր անձ լինելու գինը չի որոշվում մեր սեփականության չափով (Ղուկաս 12:15): Ո՞ր օրինություններն են նյութական սեփականությունից առավել կարեվոր (տե՛ս որոշ օրինակներ Ղուկաս 12:31–34 և Վ և Ու 6:7 հատվածներում:)
- Ինչպե՞ս օրինվեց հարուստ անմիտի մասին առակի մարդը: (Ղուկաս 12:16:) Ինչպե՞ս որոշեց վարվել նա իր ավելցուկի հետ: (Ղուկաս 12:18:) Ի՞նչ ցույց տվեցին նրա գործողությունները: (Ղուկաս 12:19–21: Նրա սիրտը կապվեց հարստությունների հետ:) Ինչպե՞ս պետք է նա օգտագործեր իր առատությունը, եթե որոներ երկնային, այլ ոչ թե երկրային գանձեր: (Մոսիա 4:26, Վ և Ու 52:40:)
- Ինչու՞ շատերը կապում են իրենց սրտերն աշխարհային հարստությունների հետ անգամ իմանալով, որ դրանք ժամանակավոր են: Ինչպե՞ս կարող ենք որոշել կապվա՞ծ ենք, արդյոք, նյութական սեփականության հետ, թե՞՝ ոչ: Ինչպե՞ս կարող ենք ավելի շռայլ վարվել մեր նյութական բարիքների և ուրիշ օրհնությունների հետ, ինչպիսիք են տաղանդն ու ժամանակը: (Դուք կարող եք խրախուսել դասարանի անդամներին քննարկել այս հարցերը դասարանից դուրս, ինքնուրույն կամ՝ իրենց ընտանիքների հետ:)

3. Իսկական հետևորդ դառնալու համար Քրիստոսի հետևորդները պետք է պատրաստ լինեն թողնել ամեն ինչ

Կարդացե՛ք ու քննարկե՛ք Ղուկաս 14:15–33-ից ընտրված հատվածներ:

- Մեկնաբանելով մեծ ընթրիքի առակը Երեց Ջեյմս Ե. Թալմիջն ուսուցանել է, որ հրավիրված հյուրերը խորհրդանշում են ուխտի մարդկանց կամ Իսրայելի տունը: Երբ ծառան (Հիսուսը) խնդրեց նրանց ներկայանալ խնջույքին (ընդունել ավետարանը), նրանք ներողություն խնդրեցին և հրաժարվեցին (*Jesus the Christ,* 3rd ed. [1916], 452): Ինչու՞ Իսրայելցիները չեկան խնջույքին: Ովքե՞ր են «աղքատները, խեղճերը, կաղերը և կույրերը», որ եկան խնջույքին: (Ղուկաս 14:21):
- Ինչպե՞ս է այդ մեծ ընթրիքի առակն առնչվում մեզ հետ: Ի՞նչ պատճառներ ենք մենք փնտրում, որպեսզի չնշենք Տիրոջ տոնը, օրինակ՝ չենք կարդում գրվածքները կամ չենք գնում տաճար: Ինչպե՞ս կարող ենք մենք ցուցադրել, որ ընդունում ենք տոնին մասնակցելու Տիրոջ հրավերը:
- Հիսուսն ուսուցանել է , որ իր հետևորդները պետք է պատրաստ լինեն զոհաբերելու այն ամենն, ինչը Նա պահանջում է իրենցից (Ղուկաս 14:26–33): Ի՞նչ պատվիրվեց զոհաբերել վաղեմի հետևորդներին: Ի՞նչ է պատվիրվում զոհաբերել ներկայիս հետևորդներին: Ի՞նչ է Տերը ձեզ պատվիրել զոհաբերել: Ինչպե՞ս եք դուք օրինվել այդ զոհաբերություններով:

4. Որոնե՛ք հոգևոր հարստություններ խանդավառությամբ ու եռանդով:

Կարդացե՛ք ու քննարկե՛ք Ղուկաս 16:1–12-ից ընտրված հատվածները: Օգնե՛ք դասարանի անդամներին հասկանալ անիրավ տնտեսի առակը պատմելով հետևյալը.

Երեց Ջեյմս Ե. Թալմիջը բացատրել է, որ Տերն օգտագործել է այս առակը «հակադրելու համար դրամ վաստակող մարդակց հոգսերը, եռանդն ու նվիրվածությունը հոգևոր հարստությունների համար բացահայտորեն պայքարող մարդկանց անեռանդ ուղիների հետ»: Տերն առաջարկել է մեզ ոչ թե մրցել անարդար ծառայի չար արարքների հետ, այլ որոնել հոգևոր հարստությունները նույն եռանդով ու խանդավառությամբ, որ ցուցաբերեց ծառան նյութական հարստություններ որոնելիս:

Երեց Թալմիջը շարունակում է. «Աշխարհիկ մտքերով մտահոգված մարդիկ չեն անտեսում ապագա տարիներին նախապատրաստվելը և, հաճախ, մեղսավոր ձևով ձգտում են դիզել հնարավորին չափ շատ բարիքներ, իսկ «լույսի որդիները» կամ նրանք՝ ովքեր հավատում են, որ հոգևոր հարստությունները վեր են երկրային բոլոր բարիքներից, ավելի պակաս եռանդ, հաշվենկատություն ու իմաստություն են ցուցաբերում» (*Jesus the Christ,* 463):

- Խնդրե՛ք դասարանի անդամներին լուռ համեմատել այն ժամանակը, մտքերն ու եռանդը, որը նրանք նվիրում են փող ու սեփականություն կուտակելուն այն մտքերի ու եռանդի հետ, որը նրանք նվիրում են հոգևոր գանձեր որոնելուն: Ինչպե՞ս կարող ենք դառնալ ավելի նվիրված ու եռանդուն հոգևոր գանձեր որոնելիս:

Ամփոփում

Վկայե՛ք, որ հավիտենական կյանքին արժանանալու համար մենք պետք է պատրաստ լինենք դեն նետել աշխարհի բարիքներն ու ծառայենք Տիրոջը մեր ողջ սրտով, կարողությամբ, մտքով և ուժով: Խրախուսե՛ք դասարանի անդամներին երախտապարտ լինել երկրային օրհնությունների համար, բայց և պայքարել պատշաճ հեռանկար ունենալու համար:

Լրացուցիչ գաղափարներ ուսուցանման համար

Հետևյալ նյութը լրացնում է առաջարկվող դասը: Ձեր ցանկությամբ կարող եք օգտագործել այս գաղափարները դասի ընթացքում:

1. **Համեստություն**

Կարդացե՛ք ու քննարկե՛ք Ղուկաս 14:7–11 հատվածները:

- Ինչպե՞ս եք հասկանում Հիսուսի հայտարարության ճշմարտությունը Ղուկաս 14:11 հատվածում:

2. **Ճշմարիտ գթություն**

- Ի՞նչ կարող ենք սովորել Ղուկաս 14:12–14 հատվածներից ծառայության մասին: (Պատասխանները կարող են լինել հետևյալը. մենք չպետք է ծառայենք փոխարենը ինչ-որ բան ստանալու համար, ինչպես նաև վարձատրություն կամ անգամ շնորհակալություն ստանալու համար:) Որո՞նք պետք է լինեն մեր ծառայության դրդապատճառները:
- Ինչպե՞ս է Ճշմարիտ գթությունը մեզ օգնում մոտենալ Տիրոջը:

3. **Հարուստ մարդու և Ղազարոսի մասին առակը**

Թո՛ղ դասարանի անդամները կարդան ու քննարկեն Ղուկաս 16:19–31 առակը:

- Ի՞նչ խնդրեց նա Հայր Աբրահամին անել իր եղբայրների համար հարուստ մարդու մահից հետո: (Ղուկաս 16:27–28:) Ի՞նչ պատասխանեց Աբրահամը: (Ղուկաս 16:29–31:) Ի՞նչ է մեզ սովորեցնում այդ հատվածը մարգարեին լսելու վերաբերյալ:
- Ի՞նչ է սովորեցնում մեզ այս առակը աղքատների մասին հոգ տանելու կարևորության վերաբերյալ: (Տե՛ս Վ և Ու 104:18:)

Երիտասարդությունը կարող է հաճույք ստանալ այս առակի բեմականացումից: Թո՛ղ դասարանի երկու անդամները (Աբրահամը և Ղազարոսը) կանգնեն արգելագծի մի կողմում, օրինակ՝ աթոռների շարքի մոտ (մեծ անդունդ) և դասարանի մեկ ուրիշ անդամ (հարուստ մարդը) կանգնի մյուս կողմում: Դասարանի չորրորդ անդամը թո՛ղ լինի պատմողը: Թո՛ղ դասարանի անդամները կարդան համապատասխան տողերը Ղուկաս 16:19–31 հատվածներից, իսկ պատմողը կարդա այն ամենն, ինչ անմիջապես չի ասվում դերակատարների կողմից:

«Իմ որդին կորած էր և կենդանացավ»

Դաս
18

Ղուկաս 15; 17

Նպատակը

Օգնել դասարանի անդամներին հասկանալ երջանկությունը, որը ստանում ենք ապաշխարելով և ուրիշներին օգնելով ապաշխարել:

Նախապատրաստություն

1. Կարդացե՛ք հետևյալ գրվածքները, խորհե՛ք և աղոթե՛ք.
   ա. Ղուկաս 15:1–10: Կորած ոչխարի առակի միջոցով և արծաթի մասին առակի միջոցով Հիսուսն ուսուցանում է հոգիների արժեքի մասին:
   բ. Ղուկաս 15:11–32: Անառակ որդու առակի միջոցով Հիսուսն ուսուցանում է, որ Երկնային Հայրը մեծ բերկրանք է զգում ներելով ապաշխարողներին: Փրկիչը սովերեցնում է իր հետևորդներին ներող լինել:
   գ. Ղուկաս 17:11–19: Այն մարդը, որին Հիսուսը բժշկում է բորոտությունից, վերադառնում է նրան շնորհակալություն հայտնելու:
2. Լրացուցիչ ընթերցում: Մաթևոս 18:11–14:
3. Եթե առկա են «Անառակ որդին» (62155, Ավետարանը արվեստում նկարների հավաքածու 220) և «Տասը բորոտները» (62150, Ավետարանը արվեստում նկարների հավաքածու 221), ապա օգտագործե՛ք դրանք դասի ընթացքում:
4. Առաջարկություններ ուսուցանման համար: Հիսուսը հաճախ հարցեր էր տալիս խրախուսելու համար ունկնդիրներին կիրառել իր ուսուցանված սկզբունքները (Մաթևոս 16:13–16; Ղուկաս 7:41–42): Աղոթքով հարցեր պատրաստե՛ք, որոնք կխրախուսեն դասարանի անդամներին մասնակցել քննարկումներին և կօգնեն նրանց հասկանալ ու կիրառել ուսուցանված սկզբունքները:

Առաջարկվող դասի ընթացքը

Ուշադրության միջոցառում

Դասը սկսե՛ք հետևյալ կամ ձեր ընտրած մի այլ միջոցառմամբ:

Խնդրեք դասարանի անդամներին պատմել իրադեպեր, երբ նրանք կորցրել էին իրենց համար կարևոր մի բան կամ, երբ կորել էր ընտանիքի որևէ անդամը: Այնուհետև, տվեք հետևյալ հարցերը.

- Ի՞նչ եք զգում, երբ կորում է մի իր կամ անձ: Ի՞նչ եք զգում, երբ գտնվում է այդ իրը կամ անձը:

Կարող եք խնդրել դասարանի անդամներին պատմել իրենց ապրումների մասին, որ ունեցել են կորուստ ունենալով ու կրկին այն գտնելով:

Բացատրե՛ք, որ Հիսուսը հոգևոր դասեր է ուսուցանել երբեմն դրանք կապելով մարդկանց հետ պատահող իրադեպերի հետ: Այս դասում քննարկվում են որոշ առակներ, որոնք ուսուցանում են կորածներին որոնելու և գտնելու կարևորության մասին:

Գրվածքների քննարկում ու կիրառում

Քննարկելով գրվածքների հետևյալ հատվածները օգնե՛ք դասարանի անդամներին հասկանալ, որ Երկնային Հայրն ու Հիսուս Քրիստոսը սիրում են մեզնից յուրաքանչյուրին և ցանկանում են, որ մենք վերադառնանք և կրկին ապրենք նրանց հետ:

1. **Փրկիչը ուսուցանում է հոգիների արժեքի մասին:**

Կարդացե՛ք ու քննարկե՛ք Ղուկաս 15:1–10 հատվածները: Բացատրե՛ք, որ Հիսուսը պատմել է կորած ոչխարի առակը և առակն արծաթի մասին այն բանից հետո, երբ Փարիսեցիներն ու դպիրները տրտնջացին. «Սա ընդունում է մեղսավորներին և նրանց հետ ուտում» (Ղուկաս 15:2):

- Կորած ոչխարի առակում հովիվը թողնում է իննսունինը ոչխարներին մի կորած ոչխար գտնելու համար (Ղուկաս 15:4): Արծաթի մասին առակում կինը ժրաջան որոնեց կորած դրամը (Ղուկաս 15:8): Ի՞նչ կարող ենք սովորել հովիվի ու կնոջ գործողություններից: (Վ և Ու 18:10–13:)
- Ինչպե՞ս կարող է «կորել» անձը: Ի՞նչ պատասխանատվություն ունենք մենք կորածների նկատմամբ: (Ղուկաս 15:4–5, 8; Ալմա 31:34–35:)

  Նախագահ Գորդոն Բ. Հինքլին ասել է.

  «Մեզանից ոմանք . . . գոռում են ցավից, տառապանքից, մենակությունից ու վախից: Մեր մեծ ու հանդիսավոր պարտականությունն է հասնել ու օգնել, բարձրացնել նրանց, կերակրել, եթե նրանք սոված են, սնել նրանց հոգիները, եթե ճշմարտության ու արդարության ծառավ ունեն . . .

  «. . . Կան մարդիկ, որոնց երբեմնի ջերմ հավատը ժամանակին սառչում է: Նրանցից շատերը կամենում են հետ վերադառնալ, բայց չգիտեն՝ ինչպես անել դա: Նրանք կարիք ունեն ընկերական ձեռքերի օգնության: Փոքր ջանքերով իսկ նրանցից շատերը կարող են հետ բերվել կրկին տոնելու Տիրոջ սեղանի մոտ:

  «Իմ եղբայրնե՛ր ու քույրե՛ր, ես հուսով եմ և կաղոթեմ, որ մեզանից յուրաքանչյուրը . . . որոնի նրանց, ովքեր կարիք ունեն օգնության, ովքեր գտնվում են սարսափելի ու դժվար վիճակում և սիրո հոգով Եկեղեցու գիրկը կբերվեն, որտեղ ամուր ձեռքերն ու սիրող սրտերը կջերմացնեն իրենց, կմխիթարեն, կպաշտպանեն և կվերադարձնեն երջանկության ու արդյունավետ կյանքին» (in Conference Report, Oct. 1996, 118; or *Ensign,* Nov. 1996, 86):
- Ինչպե՞ս մենք պետք է արձագանքենք կորած անձի վերադարձին: (Թո՛ղ դասարանի անդամները հետևեն մտքին, որը կրկնվում է Ղուկաս 15:5, 6 և 9 հատվածներում: Տե՛ս նաև հատվածներ 7 ու 10 և Վ և Ու 18:15–16:)

2. **Հիսուսն ուսուցանում է, որ Երկնային Հայրը գոհանում է ներելով ապաշխարողներին:**

Կարդացե՛ք ու քննարկե՛ք Ղուկաս 15:11–32: Ցուցադրե՛ք անառակ որդու նկարը:

- Ի՞նչ արեց իր ժառանգության հետ կրտսեր որդին անառակ որդու առակում: (Ղուկաս 15:13:) Ինչպե՞ս են մարդիկ այսօր ևս կատարում նման սխալներ:
- Ի՞նչ պատահեց անառակ որդուն իր ամբողջ ժառանգությունը վատնելուց հետո: (Ղուկաս 15:14–16:) Ինչպե՞ս է նույնը տեղի ունենում մեր օրերում:
- Երբ անառակ որդին կարիքի մեջ էր, ո՞վ հոգաց նրա մասին օտար երկրում: (Ղուկաս 15:16:) Ի՞նչ կարող ենք մենք սովորել դրանից:
- Ու՞մ մասին մտածեց որդին, երբ տեսավ, որ ոչ ոք օտար երկրում հոգ չի տանում իր մասին: (Ղուկաս 15:17:) Ի՞նչ կարող ենք մենք սովորել ապաշխարության մասին որդու արարքից: (Ղուկաս 15:18–19:)
- Ի՞նչ արեց հայրը, երբ տեսավ վերադարձած որդուն: (Ղուկաս 15:20:) Ի՞նչ պատասխանեց հայրն իր որդու խոստովանությանը (Ղուկաս 15:21–24:) Ինչո՞վ է հոր պատասխանը նման Տիրոջ պատասխանին մեր ապաշխարության ժամանակ: (Ղուկաս 15:7, Մոսիա 26:30, Վ և Ու 58:42:)
- Ինչո՞վ ենք մենք նման անառակ որդուն: (Տե՛ս ստորև բերված մեջբերումները:) Ի՞նչ հույս է մեզ տալիս անառակ որդու առակը:

Վկայակոչելով անառակ որդու առակը Նախագահ Գորդոն Բ. Հինքլին ասել է. «Ես խնդրում եմ ձեզ կարդալ այդ պատմությունը: Յուրաքանչյուր ծնող պետք է նորից ու նորից կարդա այն: Այդ պատմությունն իր լայն իմաստով ընդգրկում է յուրաքանչյուր ընտանիքը և անգամ ողջ մարդկությունը, քանզի արդյո՞ք մենք բոլորս անառակ որդիներ ու դուստրեր չենք, ովքեր կարիք ունեն այնուհետև ապաշխարելու և ճաշակելու մեր Երկնային Հոր ներող ողորմածությունից»: (“Of You It Is Required to forgive,” *Ensign,* June 1991, 5):

- Ինչ՞ու զայրացավ ավագ որդին տեսնելով, թե ինչպես հայրը դիմավորեց փոքր որդուն: (Ղուկաս 15:25–30:) Ի՞նչ պատասխանեց ավագ որդու գանգատին հայրը: (Ղուկաս 15:31–32:) Ինչու՞ է երբեմն դժվար ողջունել ապաշխարող «անառակ որդուն»: Ի՞նչ կարող ենք սովորել իր վերադարձած որդուն տված այդ մարդու պատասխանից: (Ղուկաս 15:32:)

3. Բորոտությունից բժշկված մարդը վերադառնում է Հիսուսին շնորհակալություն հայտնելու:

Կարդացե՛ք ու քննարկե՛ք Ղուկաս 17:11–19: Ցուցադրե՛ք տաս բորոտների նկարը:

- Գնալով Երուսաղեմ Հիսուսը բժշկեց տասը բորոտներին (Ղուկաս 17:11–14): Քանի՞ հոգի բորոտներից վերադարձան շնորհակալություն հայտնելու համար (Ղուկաս 17:15–16:) Ի՞նչ պատճառներով մենք ինն անշնորհակալ բորոտների նման միշտ չենք հայտնում մեր երախտապարտությունը ստացած օրհնությունների համար: Ինչու՞ է այդքան կարևոր Տիրոջը երախտապարտություն հայտնել:
- Չնայած, բոլոր բորոտները մաքրվեցին, նրանցից միայն մեկն ապրեցվեց (Ղուկաս 17:14, 19): Ի՞նչ տարբերություն կա բժշկվելու և ապրեցվելու միջև: (Տե՛ս ստորև բերված մեջբերումը:) Ինչպե՞ս են մեր երախտագիտությունն ու հավատն օգնում ապրեցնել մեզ:

  Եպիսկոպոս Մերիլ Ջ. Բեյթմենն ուսուցանել է. «Ապրեցվելով», երախտագետ բորոտը բժշկվեց ինչպես դրսից, այնպես էլ՝ ներսից: Այդ օրը ինը բորոտների մաշկը բժշկվեց, բայց միայն մեկը, որը հավատ ուներ, ապրեցվեց» (in Conference Report, Apr. 1995, 16; or *Ensign,* May 1995, 14):

Ամփոփում

Վկայե՛ք, որ մենք մեծ բերկրանք ենք զգում ապաշխարելով, Տիրոջ մոտ վերադառնալով և օգնելով ուրիշներին վերադառնալ: Դուք կարող եք արտահայտել ձեր երախտագիտությունը Հիսուսի առակների և ուրիշ ուսմունքների համար, որոնք ցույց են տվել Աստծո սերն իր զավակների հանդեպ և նրա ցանկությունը, որ մենք սիրենք միմյանց:

Լրացուցիչ գաղափարներ ուսուցանման համար

Հետևյալ նյութը լրացնում է առաջարկվող դասը: Ձեր ցանկությամբ կարող եք օգտագործել այս գաղափարները դասի ընթացքում:

1. Անպիտան ծառայի առակը

Կարդացե՛ք ու քննարկե՛ք անպիտան ծառայի առակը (Ղուկաս 17:5–10):

- Հիսուսը ներկայացրեց այս առակը այն բանից հետո, երբ Առաքյալները խնդրեցին նրան. «Մեր հավատն ավելացրու» (Ղուկաս 17:5): Ինչպե՞ս կարող ենք ուժեղացնել մեր հավատն ըստ այս առակի: (Պատասխանների թվում կարող է լինել. մեր հավատն աճում է, եթե ջանասիրաբար ծառայում ենք Տիրոջը:)
- Ինչու՞ Տիրոջ բոլոր պատվիրանները կատարելով հանդերձ անգամ մենք անպիտան ծառաներ ենք: (Մոսիա 2:20–25:) Ի՞նչ է դա հայտնում մեզ մեր հանդեպ ունեցած Տիրոջ սիրո մասին:

2. Այգու մշակների առակը

Կարդացե՛ք ու քննարկե՛ք այգու մշակների առակը (Մաթևոս 20:1–16):

- Այս առակում մշակներից յուրաքանչյուրն ի՞նչ աշխատանք ստացավ այգում:

Նշե՛ք, որ մեկ ժամ աշխատողները ստացան նույնքան վարձ, որքան նրանք, ովքեր աշխատեցին ամբողջ օրը: Մենք չպետք է մտահոգվենք նրանց մասին, ովքեր ստանում են ավելի շատ կամ ովքեր աշխատում են ավելի շատ Տիրոջը ծառայելիս: Ամեն բանի Կատարյալ Դատավորը, որը գիտի մեր սրտերը, կդատի մեզ ողորմածությամբ ու կպարգևի այն, «ինչին որ արժանի ենք» (Մաթևոս 20:4, 7):

3. Տեսաֆիլմեր

«Նոր Կտակարան» Տեսաֆիլմի (53914) «Նոր Կտակարանի սովորույթներ» չորրորդ մասի ընտրված հատվածը կարող է օգտակար լինել բացատրելու համար, թե ինչպե՞ս էին վերաբերում բորոտներին Նոր Կտակարանի ժամանակներում և ի՞նչ մեծ, կյանքը փոխող օրհնություն ստացան տաս բորոտները, երբ Քրիստոսը բժշկեց նրանց:

Այս հատվածում տեղեկություն է տրվում նաև այն մասին, թե ինչպես էին Նոր Կտակարանի ժամանակների հրեաները չափում ժամանակը: Դուք կարող եք ցույց տալ այդ մասը, եթե քննարկեք այգում աշխատող մշակների մասին առակը (տե՛ս երկրորդ ուսուցանման լրացուցիչ գաղափարները), որպեսզի օգնեք դասարանի անդամներին ավելի լավ հասկանալ տանտիրոջը, որը «ժամը երեքին մոտ դուրս եկավ» և նույնը՝ ժամը վեցին, և իննին, և ժամը տասնմեկին (Մաթևոս 20:3, 5–6):

«Քո հավատքը ապրեցրեց քեզ»

Դաս
19

Ղուկաս 18:1–8, 35–43; 19:1–10; Հովհաննես 11

Նպատակը

Օգնել դասարանի անդամներին զարգացնել ավելի մեծ հավատ Երկնային Հոր և Հիսուս Քրիստոսի հանդեպ:

Նախապատրաստություն

1. Կարդացե՛ք հետևյալ գրվածքները, խորհե՛ք և աղոթե՛ք.

   ա. Ղուկաս 18:1–8: Անիրավ դատավորի ու այրի կնոջ մասին առակի միջոցով Հիսուսը ուսուցանում է հաստատակամ աղոթքի կարևորության մասին:
   բ. Ղուկաս 18:35–43: Կույր մարդը ցուցաբերում է իր հավատը և Հիսուսը բժշկում է նրան:
   գ. Ղուկաս 19:1–10: Հիսուսն հյուրընկալվում է Զաքեոսի տանը:
   դ. Հովհաննես 11:1–54: Հիսուսը հաստատում է իր աստվածայնությունը կենդանացնելով մահացած Ղազարոսին:

2. Լրացուցիչ ընթերցում. Մարկոս10:46–52, Ղուկաս 11:5–13:

3. Եթե «Հիսուսը բուժում է կույրին» (62145, Ավետարանը արվեստում նկարների հավաքածու 213) և «Հիսուսը կենդանացնում է մահացած Ղազարոսին» (62148, Ավետարանը արվեստում նկարների հավաքածու 222) նկարներն առկա են, ապա օգտագործե՛ք դրանք դասի ժամանակ:

4. Առաջարկություններ ուսուցանման համար: Նախագահ Դեվիդ Օ. Մակ-Քեյն ասել է. «Դուք կարող եք արդյունավետ ուսուցանել միայն այն, ինչ ինքներդ եք զգում (*Gospel Ideals* [1953], 190): Աշխատեք ուսումնասիրելով, աղոթելով և հնազանդ լինելով ամրապնդել ձեր կողմից ուսուցանվելիք սկզբունքների վկայությունը: (*Teaching – No Greater Call,* 11–12:)

Առաջարկվող դասի ընթացքը

Ուշադրության միջոցառում

Դասն սկսե՛ք հետևյալ կամ ձեր ընտրած մի այլ միջոցառմամբ:

Նախքան Երեց Հագ Բ. Բրաունի միսիայի մեկնելը նրա մայրը նրան ասաց.

«Հա՛գ, հիշում ես, երբ դու փոքր էիր, գիշերը վատ երազ էիր տեսնում և վախեցած վեր էիր թռնում: Դու կանչում էիր քո սենյակից. «Մայրի՛կ, արդյո՞ք այդտեղ ես» և ես պատասխանում էի և փորձում հանգստացնել ու ցրել քո վախը: Այժմ աշխարհ ես գնում միսիայի, այնտեղ դրսում դու շատ անգամ վախ, թուլություն, անբավարարություն, միայնություն կզգաս, դժվարություններ կունենաս: Ես ուզում եմ, որ իմանաս, որ դու կարող ես կանչել քո Երկնային Հորը, ինչպես ինձ էիր կանչում և ասել. «Հա՛յր, արդյո՞ք այդտեղ ես, քո օգնության կարիքն ունեմ»: Վարվի՛ր այդպես՝ իմանալով, որ նա այնտեղ է և պատրաստ է քեզ օգնելու, եթե դու կատարես քո պարտականությունները և արժանավայել ապրես քո օրհնություններին: Ես ցանկանում եմ վերստին հաստատել, որ Նա այնտեղ է և կպատասխանի քո աղոթքներին ու կարիքներին քեզ համար լավագույն ձևով» (Marvin J. Ashton, “Know He Is There,” *Ensign,* Feb. 1994, 50):

Բացատրե՛ք, որ այս դասում մենք կուսումնասիրենք պատմություններ գրվածքներից, որոնք կարող են օգնել մեզ զարգացնել ավելի մեծ հավատ այն մասին, որ Երկնային Հայրն ու Հիսուս Քրիստոսը ճանաչում ու սիրում են յուրաքանչյուրիս:

Գրվածքների քննարկում ու կիրառում

Աղոթքով ընտրե՛ք գրվածքների հատվածները, հարցերը և դասի մյուս նյութերը, որոնք լավագույնս կհամապատասխանեն դասարանի անդամների կարիքներին: Քննարկե՛ք ընտրված գրվածքներն առօրյա կյանքում կիրառելու ձևերը: Խրախուսե՛ք դասարանի անդամներին պատմել իրենց փորձից՝ կապված գրվածքների սկզբունքների հետ:

1. **Հիսուսը ներկայացնում է անիրավ դատավորի և այրի կնոջ առակը:**

Կարդացե՛ք ու քննարկե՛ք Ղուկաս 18:1–8 հատվածները: Բացատրե՛ք, որ Հիսուսը ներկայացրեց այս առակը մի խումբ Փարիսեցիներին:

- Ինչու՞, համաձայն Ղուկաս 18:1 հատվածի, Հիսուսը պատմեց անիրավ դատավորի ու այրի կնոջ առակը: Ինչու՞ է այս առակը սովորեցնում, որ «պետք է ամեն ժամանակ աղոթք անել և չձանձրանալ»: (Ղուկաս 18:1–8:)

  Երեց Ջեյմս Ե. Թալմիջն ուսուցանել է. «Հիսուսը չի նշել, որ Աստված չար դատավորի նման կվարվի զիջելով աղաչանքին, այլ նշել է, որ եթե անգամ այդ դատավորը, որը «Աստվածանից չէր վախենում և մարդից չէր ամաչում» վերջապես լսեց ու ընդունեց այրի կնոջ աղաչանքը, ոչ ոք չպետք է կասկածի, որ Արդար և Ողորմած Աստվածը կլսի ու կպատասխանի» (*Jesus the Christ,* 3rd ed. [1916], 436):

- Ի՞նչ է նշանակում ամեն ժամանակ աղոթել: (Ղուկաս 18:7, Ալմա 34:27.) Ի՞նչ օրհնություններ կունենանք, եթե միշտ աղոթենք: (Ղուկաս 18:7–8, 2 Նեփի 32:9, Վ և Ու 90:24:)

- Ինչու՞ է աղոթելու հաստատակամությունը հավատի գործոն: Ի՞նչ պետք է անենք, եթե ունենք աղոթելու հաստատակամություն, բայց զգում ենք, որ պատասխան չենք ստանում:

  Երեց Ռիչարդ Գ. Սկոթն ասել է.

  «Սխալ է կարծել, որ մեր յուրաքանչյուր աղոթքին անմիջապես պատասխան կստանանք: Որոշ աղոթքներ ջանքեր են պահանջում . . .

  «Երբ մենք բացատրում ենք մեր խնդիրն ու հնարավոր լուծումը [մեր Երկնային Հորը], երբեմն նա պատասխանում է «այո», երբեմն՝ «ոչ»: Հաճախ նա հրաժարվում է պատասխանել, ոչ թե հոգատարության պակասի պատճառով, այլ՝ որովհետև կատարելապես սիրում է մեզ: Նա ցանկանում է, որ մենք օգտագործենք Իր տված ճշմարտությունները: Զարգանալու համար մենք պետք է վստահենք ճիշտ որոշումներ կայացնելու մեր կարողությանը: Մենք պետք է անենք այն, ինչը զգում ենք, որ ճիշտ է: Երբ ժամանակը գա՝ Նա կպատասխանի: Նա մեզ չի լքի» (in Conference Report, Oct. 1989, 38; or *Ensign,* Nov. 1989, 30–31):

- Ի՞նչ սովորեցիք հաստատակամ աղոթքի մասին:

2. **Կույր մարդը ցուցաբերում է իր հավատը և Հիսուսը բժշկում է նրան:**

Կարդացե՛ք ու քննարկե՛ք Ղուկաս 18:35–43: Ցուցադրե՛ք «Հիսուսը բուժում է կույրին» նկարը:

- Ինչպե՞ս կույր մարդը Երիքովի մոտ ցույց տվեց, որ հավատ ունի Տիրոջ հանդեպ (Ղուկաս 18:38–42:) Ինչպե՞ս եք դուք օրհնվել Հիսուս Քրիստոսի հանդեպ ունեցած հավատի շնորհիվ:

- Ինչպե՞ս մարդը ցույց տվեց իր երախտապարտությունը, երբ ստացավ տեսողությունը: (Ղուկաս 18:43, Մարկոս 10:52:) Ինչպե՞ս կարող ենք Տիրոջը ցույց տալ մեր երախտապարտությունը:

3. **Հիսուսը հյուրընկալվում է Զաքեոսի տանը:**

Կարդացե՛ք ու քննարկե՛ք Ղուկաս 19:1–10:

- Ո՞վ էր Զաքեոսը: (Ղուկաս 19:2: Բացատրե՛ք, որ մաքսապետերը հրեաներ էին, որոնք հարկեր էին հավաքում Հռոմի կառավարության համար: Հրեաներն ընդհանրապես չէին սիրում մաքսապետերին ու համարում էին նրանց դավաճաններ ու մեղսագործներ:)
- Ինչպե՞ս Զաքեոսը ցուցաբերեց Հիսուսին տեսնելու իր մեծ ցանկությունը: (Ղուկաս 19:3–4:) Ի՞նչ ասաց Հիսուսը տեսնելով Զաքեոսին ծառի վրա: (Ղուկաս 19:5:) Ի՞նչ պատասխանեց Զաքեոսը Հիսուսին: (Ղուկաս 19:6:) Ի՞նչ կարող ենք մենք անել Փրկչին բնորոշ կենսուրախությունը մեր տներում ունենալու համար:
- Ինչպե՞ս արձագանքեցին մարդիկ, երբ Հիսուսը գնաց մնալու Զաքեոսի հետ (Ղուկաս 19:7:) Ի՞նչ պատասխանեց Հիսուսը Զաքեոսին ի տարբերություն մյուսներին տված պատասխանների: (Ղուկաս 19:5:) Ի՞նչ կարող ենք մենք սովորել այդ պատմության մեջ Հիսուսի օրինակից:
- Շատ մարդիկ խուսափում էին Զաքեոսից նրա մաքսապետի լինելու պատճառով: (Ղուկաս 19:2, 7): Ինչպե՞ս ենք մենք երբեմն նման ձևով դատապարտում ուրիշներին: Ինչու՞ է կարևոր մեզ համար չվտարել ուրիշներին կամ չմտածել, որ մենք ուրիշներից լավն ենք: (Ալմա 5:54–56, 38:13–14:) Ինչպե՞ս հաղթահարենք ուրիշների հանդեպ ունեցած չար զգացմունքները:

  Երեց Ջո Ջ. Քրիսչենսենն ասել է. «Կան շատ մարդիկ, ովքեր ամեն առավոտ վեր կենալով սարսափում են գնալ դպրոց կամ, անգամ, մասնակցել Եկեղեցու միջոցառմանը, որովհետև անհանգստանում են, թե այնտեղ ինչպես կվերաբերվեն իրենց: Դուք նրանց կյանքը դեպի լավը փոխելու զորություն ունեք . . . Տերը հույս ունի, որ դուք կամրապնդեք ու կվեհացնեք նրանց: Ավելի քիչ խորհեք ձեր մասին և ավելի շատ՝ այն զորության մասին, որը ձեզ է տրված ուրիշներին աջակցելու համար, հատկապես, եթե նրանք ձեր ընտանիքից են» (in Conference Report, Oct. 1996, 54; or *Ensign,* Nov. 1996, 39):

4. Հիսուսը կենդանացնում է մահացած Ղազարոսին:

Կարդացե՛ք ու քննարկե՛ք ընտրված հատվածներ Հովհաննես 11:1–54-ից: Բացատրե՛ք, որ Զաքեոսի տուն գնալուց հետո, Հիսուսը լուր ստացավ իր ընկերներ Մարիամից ու Մարթայից, որ նրանց եղբայր Ղազարոսը, որը Հիսուսի սիրված ընկերն էր, հիվանդ է (Հովհաննես 11:1–5): Երկու օր հետո Հիսուսը հրամայեց իր հետևորդներին գնալ իր հետ Հրեաստանի Բեթանիա քաղաքը, որտեղ ապրում էին Մարիամը, Մարթան ու Ղազարոսը (Հովհաննես 11:6–7):

- Երբ Հիսուսը վերադարձավ Բեթանիա Ղազարոսն արդեն չորս օր էր ինչ մահացել էր: (Հովհաննես 11:17): Ի՞նչ արեց Մարթան լսելով, որ Հիսուսը գալիս է: (Հովհաննես 11:20:) Ի՞նչ տպավորություն է գործել ձեր վրա Մարթայի վկայությունը Փրկչի սուրբ առաքելության մասին: (Հովհաննես 11:21–27:)
- Ի՞նչ արեց Հիսուսը տեսնելով Մարիամին ու մյուսներին լաց լինելիս: (Հովհաննես 11:33–35:) Ի՞նչ ազդեցություն է թողնում այս պատմությունը Հիսուսի հանդեպ ձեր զգացմունքների վրա:
- Չնայած իր ուժեղ վկայությանը, Մարթայի հավատը թույլ էր թվում, երբ Հիսուսը խնդրեց վերցնել քարը Ղազարոսի գերեզմանից (Հովհաննես 11:39): Ինչպե՞ս Հիսուսն օգնեց նրան: (Հովհաննես 11:40:) Ի՞նչ կարող ենք հասկանալ այստեղից այն մասին, թե ի՞նչ է մեզնից ակնկալում Տերը:
- Ի՞նչ կարող է սովորեցնել մեզ Հիսուսի աղոթքը Ղազարոսին կենդանացնելուց առաջ իր Հոր հետ նրա հարաբերության մասին: (Հովհաննես 11:41–42:) Ինչպե՞ս կարող ենք հետևել Հիսուսի օրինակին մեր անձնական ու ընտանեկան աղոթքներում:

Ցուցադրե՛ք «Հիսուսը կենդանացնում է մահացած Ղազարոսին» նկարը և խնդրեք դասարանի անդամներից որևէ մեկին կարդալ Հովհաննես 11:43–44 հատվածները:

- Հիսուսն արդեն կենդանացրել էր երկու մահացածների: (Մարկոս 5:22–24, 35–43, Ղուկաս 7:11–17): Ինչո՞վ էր տարբերվում մահացած Ղազարոսի կենդանացումը նախորդ երկու դեպքերից: (Հայրոսի դուստրն ու Նային քաղաքի այրի կնոջ տղան կենդանացվեցին իրենց մահից անմիջապես հետո, երբ նրանց մարմինն ու հոգին նոր էին բաժանվել: Նրանք չէին դրվել գերեզմանները: Ղազարոսն արդեն չորս օր էր, ինչ մահացել էր և նրա մարմինն արդեն գերեզմանում էր:)
- Ինչպե՞ս է մահացած Ղազարոսի կենդանացման հրաշքը վկայում Փրկչի սուրբ առաքելության մասին: Ինչպե՞ս ազդեց այդ հրաշքն այն մարդկանց վրա, ովքեր ականատես դարձան: (Հովհաննես 11:45–46:) Ինչպե՞ս է այդ հրաշքն ամրապնդում ձեր հավատը Փրկչի հանդեպ:

Ամփոփում

Բացատրե՛ք, որ պատմության մեջ ուսուցանված ու քննարկված սկզբունքները կարող են ուժեղացնել մեր հավատը Երկնային Հոր ու Հիսուս Քրիստոսի հանդեպ: Պատմությունները համառոտ կրկնելուց հետո կարդացե՛ք Երեց Թոմաս Ս. Մոնսոնի հետևյալ հայտարարությունը.

«Ժամանակի ընթացքը չի կարող վերափոխել մարդկանց կյանքը փոխելու Քավիչի ունակությունը: Ինչպես նա ասաց մահացած Ղազարոսին, այնպես էլ ասում է ինձ ու ձեզ. «. . . դուրս եկ»: (Հովհաննես 11:43:) Դու՛րս եկ հուսահատության տարակուսանքից: Դու՛րս եկ մեղքի վշտից: Դու՛րս եկ անհավատության մահից: Դու՛րս եկ դեպի նոր կյանք: Դու՛րս եկ» (Conference Report, Apr. 1974, 72; *Ensign,* May 1974, 50):

Խրախուսեք դասարանի անդամներին ուղիներ որոնել, որոնք կարող են ուժեղացնել նրանց հավատը Երկնային Հոր ու Հիսուս Քրիստոսի հանդեպ:

Լրացուցիչ գաղափարներ ուսուցանման համար

Հետևյալ նյութը լրացնում է առաջարկվող դասը: Ձեր ցանկությամբ կարող եք օգտագործել այս գաղափարները դասի ընթացքում:

Փարիսեցու և մաքսավորի մասին առակը:

Կարդացե՛ք ու քննարկե՛ք Փարիսեցու և մաքսավորի մասին առակը (Ղուկաս 18:9–14):

- Ինչպե՞ս կնկարագրեիք Փարիսեցու աղոթքն այդ առակում: Ինչպե՞ս կնկարագրեիք մաքսավորի աղոթքը:
- Ի՞նչ է նշանակում «ամեն ինքն իրան բարձրացնողը կխոնարհվի, և ինքն իրան խոնարհեցնողը կբարձրանա» (Ղուկաս 18:14; Եթեր 12:27:)

«Վա՛յ ձեզ, . . . կեղծավորնե՛ր»

Դաս
20

Մաթևոս 21–23; Հովհաննես 12:1–8

Նպատակը Օգնել դասարանի անդամներին ճանաչել ու խուսափել կեղծավորությունից և դրանով ուժեղացնել իրենց պարտավորությունները Հիսուս Քրիստոսի առջև:

Նախապատրաստություն

1. Կարդացե՛ք հետևյալ գրվածքները, խորհե՛ք և աղոթե՛ք.
   ա. Հովհաննես 12:1–8: Հիսուսը ճանապարհորդում է Բեթանիա, որտեղ Մարիամն օծում է նրա ոտքերը: Հուդան քննադատում է Մարիամին՝ թանկ յուղի օգտագործման համար:
   բ. Մաթևոս 21:1–11: Հիսուսը վերադառնում է Երուսաղեմ զատկի տոնին մասնակցելու համար: Ավանակի քուռակը հեծած նա հանդիսավոր կերպով մուտք է գործում քաղաք:
   գ. Մաթևոս 21:23–46: Քահանայապետներն ու երեցները գալիս են Հիսուսի մոտ տաճար՝ նրա իշխանությունը ստուգելու: Նրանց հարցերին պատասխանելու փոխարեն Հիսուսը պատմում է երկու որդիների առակն ու տանտիրոջ առակը:
   դ. Մաթևոս 22:15–46: Դպիրներն ու Փարիսեցիները փորձում են ծուղակը գցել Հիսուսին, որպեսզի նա ինչ-որ բան ասելով թույլ տա նրանց վարկաբեկել ու դատապարտել իրեն:
   ե. Մաթևոս 23: Հիսուսը դատապարտում է դպիրների ու Փարիսեցիների կեղծավորությունը:
2. Լրացուցիչ ընթերցում. Մաթևոս 26:6–13, Մարկոս 11–12, 14:3–9, Ղուկաս 11:37–51, 19:29–48, 20, Հովհաննես 12:12–18:
3. Եթե օգտագործելու եք ուշադրության միջոցառումը, ապա բերեք դրսից ու ներսից մաքուր մի բաժակ և նման մի ուրիշ բաժակ, որը մաքուր է դրսից, բայց կեղտոտ է ներսից:
4. Եթե «Հանդիսավոր մուտք» (62173, Ավետարանը արվեստում նկարների հավաքածու 223) նկարն առկա է՝ օգտագործեք այն դասի ժամանակ:
5. Առաջարկություններ ուսուցանման համար. Նախապատրաստվելով դասին դուք պետք է անեք ավելին՝ քան միայն հանձնարարված գրվածքների ընթերցումը: Ուսումնասիրե՛ք գրվածքների հատվածների յուրաքանչյուր խումբն առնվազն երեք անգամ: Առաջին անգամ կարդացեք այն հասկանալու համար, թե ի՞նչ է պարունակում: Ապա ավելի ուշադիր ուսումնասիրեք որոնելով սկզբունքներ, վարդապետություններ ու նշանակալից իրադարձություններ: Այնուհետև, կրկին կարդացե՛ք այն որոշելով, թե ո՞ր դարձվածքները լավագույն ձևով կհամապատասխանեն դասարանի անդամների կարիքներին և պլանավորեք, թե ինչպես քննարկեք այդ դարձվածքները:

Առաջարկվող դասի ընթացքը

Ուշադրության միջոցառում

Դասը սկսե՛ք հետևյալ կամ ձեր ընտրած մի այլ միջոցառմամբ:

Ցուցադրե՛ք երկու բաժակները (տե՛ս «Նախապատրաստություն» բաժինը): Համոզվե՛ք, որ դասարանի անդամները տեսնում են յուրաքանչյուր բաժակի միայն դրսի կողմը:

- Ո՞ր բաժակից կգերադասեիք խմել:

Ցույց տվե՛ք դասարանի անդամներին յուրաքանչյուր բաժակի ներսի կողմը:

- Իսկ այժմ ո՞ր բաժակից կգերադասեիք խմել: Ինչու՞:

Բացատրե՛ք, որ Հիսուսը համեմատել է Փարիսեցիներին մի բաժակի հետ, որը դրսից մաքուր է, բայց ներսից՝ կեղտոտ (Մաթեոս 23:25–26): Փարիսեցիները մեծ ուշադրություն էին դարձնում արարողությունների ու գործողությունների արտաքին կողմին, այսինքն՝ նրանք թվում էին արդար, սակայն նրանք մտահոգված չէին արդար լինել սրտանց՝ ըստ էության: Այդ պատճառով Հիսուսը համարում էր նրանց կեղծավորներ: Այս դասում կքննարկվի Փրկչի կողմից կեղծավորների դատապարտումը – մարդկանց, ովքեր փորձում են թվալ արդար, բայց չեն փորձում ապրել արդար:

Գրվածքների քննարկում ու կիրառում

Ուսուցանելով գրվածքների հետևյալ հատվածները, քննարկեք, թե ինչու՞ են նրանք սովորեցնում խուսափել կեղծավորությունից: Խրախուսե՛ք դասարանի անդամներին ճանաչել կեղծավորությունն ու շտկել այն իրենց սեփական կյանքում, այլ՝ ոչ թե ճանաչեն այն ուրիշների մեջ:

1. **Մարիամն օծում է Հիսուսի ոտքերը**

Կարդացե՛ք ու քննարկե՛ք Հովհաննես 12:1–8 հատվածները: Բացատրե՛ք, որ Խաչումից հինգ օր առաջ Հիսուսն անցկացրեց մի երեկո իր ընկերների հետ Բեթանիայում: Այնտեղ Մարիամը՝ Մարթայի ու Ղազարոսի քույրն, օծեց Փրկչի ոտքերը նարդոսի ազնիվ մեծագին յուղով: (Հովհաննես 12:1–3): Երեց Ջեյմս Ե, Թալմիջը բացատրել է, թե ինչու է նա արել այդ.

«Օծել հյուրի գլուխը սովորական յուղով նշանակում էր հարգանք մատուցել նրան, նրա ոտքերն օծելը արդեն իսկ հատուկ հարգանքի նշան էր, իսկ գլխի ու ոտքերի օծումը նարդոսի ազնիվ յուղով այդպիսի շռայլությամբ՝ հարգանքի նշան էր, որը հազվադեպ էր ցուցաբերվում անգամ թագավորներին: Մարիամի գործողությունը պաշտելու մի արտահայտություն էր, այն երկրպագությամբ ու սիրով լցված սրտի մեծարում էր» (*Jesus Christ,* 3rd ed. [1916], 512):

- Մարիամն օծեց Տիրոջ ոտքերը, որպեսզի ցույց տա իր սերը նրա հանդեպ: Ինչպե՞ս կարող ենք ցույց տալ մեր սերը Տիրոջ հանդեպ:
- Մարիամի գործողությունները քննադատեց Հուդան: Ի՞նչ ասաց նա պետք է արվեր յուղի հետ: (Հովհաննես 12:4–5:) Ինչու՞ է Հուդան կեղծավոր: (Հովհաննես 12:6: Եթե չեք օգտագործելու ուշադրության միջոցառումը՝ բացատրե՛ք, թե ինչ է նշանակում կեղծավոր լինել: Նշե՛ք, որ դասի հաջորդ մասում կքննարկվի, թե ի՞նչ էր զգում Փրկիչը կեղծավորների հանդեպ:)

2. **Հիսուսը հանդիսավոր կերպով մուտք է գործում Երուսաղեմ:**

Կարդացե՛ք ու քննարկե՛ք Մաթեոս 21:1–11 հատվածները: Ցուցադրե՛ք «Հիսուսի հանդիսավոր մուտքը» նկարը: Բացատրե՛ք, որ երբ Հիսուսը Երուսաղեմ վերադարձավ զատկի տոնի համար, շատ մարդիկ եկան տեսնելու նրան, որովհետև նրանք լսել էին, որ նա կենդանացրել էր մահացած Ղազարոսին: (Հովհաննես 12:17–18): Երբ Հիսուսը մոտեցավ քաղաքին, նրան ողջունեց ժողովրդի մի մեծ բազմություն, որը հանդերձներ փռեց նրա ճանապարհին ու ողջունեց նրան արմավենու ճյուղերով, դա հարգանքի մի նշան էր, որը ցուցաբերվում էր թագավորներին ու հաղթողներին: Այսպիսով, իրականացավ Զաքարիայի մարգարեությունը (Զաքարիա 9:9) և դա մի ուրիշ վկայություն էր, որ Հիսուսը խոստացված Մեսիան էր:

- Ի՞նչ եք դուք մտածում Երուսաղեմ Հիսուսի համեստ ու հանդիսավոր մուտքի մասին: Ի՞նչ եք կարծում, ի՞նչ կզգայիք դուք, եթե այդ օրը այնտեղ լինեիք:
- Մարդիկ, ովքեր ողջունում էին Հիսուսին արմավենու ճյուղերով, դիմավորեցին նրան որպես մարգարե ու թագավոր (Մաթեոս 21:9, 11, Ղուկաս 19:38), սակայն ուրիշները սխալ հասկացան նրա առաքելությունը կամ էլ՝ մերժեցին նրան: Ինչպե՞ս են մարդիկ

սխալ հասկանում կամ մերժում Փրկչին այսօր: Ինչպե՞ս կարող ենք ավելի լիովին ընդունել ու ողջունել նրան մեր կյանքում:

3. **Հիսուսը պատմում է երկու որդիների մասին առակը և տանտիրոջ մասին առակը:**

Կարդացե՛ք ու քննարկե՛ք Մաթեոս 21:23–46-ից ընտրված հատվածներ:

- Ինչպե՞ս երկու որդիների մասին առակում առաջին որդին ապացուցեց, որ ինքը երկրորդ որդուց ավելի հնազանդ է: (Մաթեոս 21:28–30:) Ինչպե՞ս Հիսուսը կիրառեց այդ առակն իրեն լսողների նկատմամբ: (Մաթեոս 21:31–32:) Ինչո՞վ են մաքսավորներն ու պոռնիկները նման առաջին որդուն: (Սկզբից նրանք մերժեցին Աստծո պատվիրանները, բայց երբ Հովհաննեսը քարոզեց նրանց, նրանք ընդունեցին Քրիստոսին ու ապաշխարեցին իրենց մեղքերի համար:) Ինչու՞ քահանայապետերն ու երեցները նման էին երկրորդ որդուն: (Նրանք հայտարարեցին, որ կհետևեն Աստծուն, բայց մերժեցին Հովհաննեսի ուսմունքներն ու չընդունեցին Հիսուսին անգամ անձնապես տեսնելով նրան:) Ինչու՞ է կեղծավոր երկրորդ որդին:
- Ի՞նչ խոստումներ ենք մենք տվել Տիրոջը: (Դուք կարող եք քննարկել խոստումները, որոնք մենք տալիս ենք մկրտության ժամանակ, երբ ընդունում ենք հաղորդությունը և՝ երբ քահանայություն ենք ստանում:) Ինչպե՞ս ենք մենք երբեմն նմանվում երկրորդ որդուն: Ինչպե՞ս ամրապնդենք մեր պարտավորությունները Տիրոջ հանդեպ: Ինչպե՞ս մենք կարող ենք միմյանց օգնել կատարել Տիրոջը տված խոստումները:
- Ու՞մ է ներկայացնում տանուտերը կամ այգու տերը տանուտերի մասին առակում (Մաթեոս 21:33–41): (Մեր Երկնային Հորը:) Մշակնե՞րը: (Հրեական կրոնական ղեկավարներին Հիսուսի օրոք:) Ծառանե՞րը: (Մարգարեներին:) Մշակների կողմից սպանված որդի՞ն: (Հիսուս Քրիստոսին:)
- Ինչպե՞ս էին հրեական կրոնական ղեկավարները սիրում մշակներին: Ինչպե՞ս քահանայապետներն ու երեցները հաստատեցին մշակների հետ պատահածը, երբ եկավ այգու տերը: (Մաթեոս 21:41:)
- Ո՞վ էր «քարը, որ շինողներն անարգեցին» (Մաթեոս 21:42, Գործք 4:10–12:) Ովքե՞ր էին շինարարները: Հիսուսի ասելով ի՞նչ կպատահի շինարարներին, որոնք մերժեցին հիմնաքարը: (Մաթեոս 21:43–44:) Ինչո՞վ են առնչվում մեզ 43-րդ հատվածի Հիսուսի խոսքերը:
- Ի՞նչ պատասխանեցին քահանայապետներն ու Փարիսեցիները հասկանալով, որ Հիսուսը նրանց մասին էր խոսում այդ առակներում: (Մաթեոս 21:45–46:) Ինչպե՞ս մենք կարող ենք հաղթահարել հպարտությունը կամ զայրույթը, որ կարող ենք զգալ ապաշխարելիս:

4. **Դպիրներն ու Փարիսեցիները փորձում են Հիսուսին գցել ծուղակը**

Կարդացե՛ք ու քննարկե՛ք Մաթեոս 22:15–46-ից ընտրված հատվածները: Բացատրե՛ք, որ այդ հատվածները երեք անգամ գրի են առնվել, երբ Փարիսեցիներն ու Սադուկեցիները փորձեցին ծուղակը գցել Հիսուսին, որ նա ինչ-որ բան ասելով թույլ տա վարկաբեկել ու դատապարտել իրեն:

- Ինչպե՞ս Փարիսեցիները սկզբից փորձեցին ծուղակը գցել Հիսուսին: (Մաթեոս 22:15–17: Բացատրե՛ք, որ եթե Հիսուսն «այո» պատասխաներ իրենց հարցին, ապա իրենք կարող էին մեղադրել նրան Հռոմի ատելի կառավարությանն աջակցելում: Իսկ «ոչ» ասելու դեպքում, իրենք կարող էին մեղադրել նրան կառավարության դեմ ապստամբության մեջ:) Ի՞նչ գիտակցեց Հիսուսն իրեն հարց տվողների մասին: (Մաթեոս 22:18: Նշե՛ք, որ Տերը գիտի մեր սրտերն ու մտքերը: Մենք չենք կարող թաքցնել ոչինչ նրանից:) Ի՞նչ պատասխանեց Հիսուսն այդ հարցին: (Մաթեոս 22:19–21:) Ինչպե՞ս այդ պատասխանը կարող է մեզ առաջնորդել Աստծուն ու երկրային կառավարություններին հավատարմություն ցուցաբերելիս: (Տե՛ս նաև Հավատո հանգանակ 1:12:)

- Ինչպե՞ս Սադուկեցիները փորձեցին ծուղակը գցել Հիսուսին: (Մաթեոս 22:23–28:) Ինչու՞ Սադուկեցիները կեղծավորություն ցուցաբերեցին այդ հարցում: (Մաթեոս 22:23: Նրանք ձևացնում էին, որ մտահոգված են ամուսնության մասին հարության ժամանակ, սակայն նրանք չէին հավատում հարությանը:) Ի՞նչ պատասխանեց Հիսուսը նրանց հարցին: (Մաթեոս 22:29–30: Բացատրե՛ք, որ Վարդապետություն և Ուխտեր 132:15–16, 19 հատվածները պարզաբանում են Հիսուսի ուսմունքը: Նրանք, ովքեր չկատարեն տաճարային ամուսնության պատվիրանները, միայնակ կմնան երկնքում: Նրանց համար, ովքեր կկապեն ուխտերն ու կկատարեն դրանք ամուսնությունը կտևի հավիտյան:)
- Ինչպիսի՞ն էր Հիսուսին ծուղակը գցելու երրորդ փորձը (Մաթեոս 22:34–36:) Ինչպե՞ս Հիսուսի պատասխանը լուծեց այդ հարցը: (Մաթեոս 22:37–40:) Ի՞նչ եք կարծում, ինչու՞ են այդքան կարևոր այդ երկու մեծ պատվիրանները: Ի՞նչ կարող ենք մենք անել այդ պատվիրաններով ավելի լիակատար ապրելու համար:

  Երեց Հովարդ Վ. Հանթերն ասել է. «Նա, ով սիրում է Տիրոջը ամբողջ սրտով . . . պատրաստ է զոհել, տառապել և անել ամեն ինչ, որպեսզի հաճույք պատճառի և փառաբանի նրան: Նա՝ ով սիրում է Աստծուն իր ամբողջ հոգով. . . պատրաստ է զոհաբերել իր կյանքը նրա համար և զրկվել աշխարհի հարմարություններից նրան փառաբանելու համար: Նա՝ ով սիրում է Աստծուն ողջ իր ուժով, գործի է դնում իր մարմնի և հոգու ողջ զորությունը Նրան ծառայելու համար: Նա՝ ով սիրում է Աստծուն ողջ իր մտքով, նվիրվում է Նրան այնպես, որ միայն հասկանա ու իմանա Աստծո կամքը, ով տեսնում է Աստծուն ամեն ինչում և ամեն ձևով ընդունում է նրան (in Conference Report, Apr. 1965, 58; or *Improvement Era,* June 1965, 512):

5. **Հիսուսը դատապարտում է կեղծավորության մեղքը:**

Կարդացեք ու քննարկեք Մաթեոս 23-ից ընտրված հատվածներ:

- Դպիրներն ու Փարիսեցիները մուծում էին տասանորդը, օգնում աղքատներին, հաճախում պաշտամունքի ծառայություններին ու կանոնավոր ձևով այցելում տաճարը: Ինչու՞ Տերը դատապարտեց նրանց: (Մաթեոս 23:5, 14, 23–28: Նրանք այդ անում էին ոչ թե հավատի պատճառով, այլ ցանկանալով արդար երևալ ուրիշների աչքերում: Ի՞նչ «ծանր ծանր բաներ» էին նրանք արհամարհում իրենց կյանքում: (Մաթեոս 23:23:) Ինչպե՞ս համոզվենք, որ մենք մեր կյանքում չենք արհամարհում այդ «ծանր ծանր բաները»:
- Ինչպե՞ս մենք, լինելով Եկեղեցու անդամներ, երբեմն կարող ենք կեղծավոր լինել: (Օրինակ, հաճախելով Եկեղեցու հավաքները մենք կարող ենք ավելի շատ մտահոգված լինել ոչ թե Աստծուն երկրպագելով, այլ նրանով, որ մեզ դիտում են: Մենք կարող ենք գանգատվել Եկեղեցու հանձնարարության վերաբերյալ, եթե չստանանք բավական ուշադրություն մեր ծառայության համար: Մենք կարող ենք հաստատել մեր ղեկավարին և հետո՝ քննադատել նրա որոշումները:)
- Ինչպե՞ս կարող ենք մենք խուսափել կեղծավորությունից: Խնդրե՛ք դասարանի անդամներին լուռ մտածել այս հարցերի շուրջ: Վճարու՞մ եմ ես արդյոք տասանորդը, օգնու՞մ եմ աղքատներին, հաճախու՞մ եմ իմ հավաքներին և ծառայու՞մ եմ արդյոք ուրիշներին, թե՛ իմ սեփական, թե՛ Աստծո փառքի համար: Աշխատու՞մ եմ արդյոք ես բոլոր իմ գործողություններում ավելի մոտ լինել իմ Երկնային Հորը և Հիսուս Քրիստոսին:

Ամփոփում

Խրախուսե՛ք դասարանի անդամներին որոնել կեղծավորությունն իրենց կյանքում և փորձել ազատվել դրանից: Վկայե՛ք, որ Հիսուս Քրիստոսին ծառայելու ու հնազանդվելու անկեղծ ցանկությունը թելադրված սիրով ու հավատով կմտերմացվի մեզ նրան, ուժեղացնելով մեր սերն ու հավատը:

Լրացուցիչ գաղափարներ ուսուցանման համար

Հետևյալ նյութը լրացնում է առաջարկվող դասը: Ձեր ցանկությամբ կարող եք օգտագործել այս գաղափարները դասի ընթացքում:

1. Հիսուսը մեղադրում է անպտղաբեր թզենին՝ կեղծավորության խորհրդանիշը

Կարդացե՛ք ու քննարկե՛ք Մաթեոս 21:17–22 հատվածները: Բացատրե՛ք, որ կեղծավորության մյուս խորհրդանիշն էր թզենին, որը Հիսուսը տեսավ Երուսաղեմի ճանապարհին:

- Ի՞նչ արեց Հիսուսը, երբ հասկացավ, որ այդ ծառն ունի շատ տերևներ և չունի պտուղներ: (Մաթեոս 21:19:) Ինչո՞վ է թզենին նման կեղծավոր մարդուն:

  Երեց Ջեյմս Ե. Թալմիջը բացատրել է. «Ծառը Տիրոջ բանադրանքի ու բացատրության քննադատության արառկա դարձավ այն պատճառով, որ ունենալով տերևներ այն խաբուսիկ ձևով անպտղաբեր էր: Եթե ծառն ունենար բարոյական ազատ ընտրության իրավունք, մենք կկոչեինք այն կեղծավորություն, նրա սաղարթի առատությունը բացարձակ անպտղաբերության հետ միասին դարձնում է այն մարդկային կեղծավորության խորհրդանիշ» (*Jesus the Christ,* 3rd ed. [1916], 527):

2. Տեսաֆիլմեր

«Նոր Կտակարան» Տեսաֆիլմի (53914) «Նոր Կտակարանի սովորույթներ»-ի երկրորդ մասի ընտրված հատվածը բացատրում է, թե ինչպես էին հրեաները օգտագործում գրապանակներն ու ծոպերը: Եթե դուք չեք ցույց տվել այս հատվածը 9-րդ դասում, ապա կարող եք ցուցադրել այն այժմ, որպեսզի օգնեք դասարանի անդամներին հասկանալ Մաթեոս 23:5 հատվածը («իրանց գրապանակները լայնացնում են և իրանց հանդերձի քղանցքները մեծացնում»): Քննարկեք՝ ինչու՞ էին այդ առարկաները դպիրների ու Փարիսեցիների կեղծավորության խորհրդանշանները:

3. «Որովհետև մարդկանց փառքն ավելի սիրեցին» (Հովհաննես 12:43)

- Հովհաննեսը գրի էր առել, որ շատ մարդիկ. որոնք հավատացել էին Հիսուսին, չէին դավանում նրա հավատը «որովհետև մարդկանց փառքն ավելի սիրեցին, քան թե Աստծո փառքը»: (Հովհաննես 12:42–43): Ինչու՞ մենք երբեմն մտահոգված ենք լինում «մարդկանց փառքը» ստանալ: Ի՞նչ հետևանքներ ունի «մարդկանց փառքի» որոնումը: Ինչպե՞ս կարող ենք հաղթահարել ուրիշների կողմից գովք ու ճանաչում ստանալու ցանկությունը: (Վ և Ու 82:19; 88:67:)

Դաս
21

«Ի՞նչ կլինի քո գալստյան նշանը»

Մաթևոս 24

Նպատակը

Օգնել դասարանի անդամներին ճանաչել Փրկչի Երկրորդ Գալուստին նախորդող նշանները և խրախուսել նրանց նախապատրաստվել այդ մեծ իրադարձությանը:

Նախապատրաստություն

1. Կարդացե՛ք հետևյալ գրվածքները, խորհե՛ք և աղոթե՛ք.
   ա. Մաթևոս 24:1–5, 9–13, 15–22. Հիսուսը կանխատեսում է Երուսաղեմին անխուսափելի կործանումը:
   բ. Մաթևոս 24:6–8, 14, 23–51: Հիսուսը նկարագրում է Երկրորդ Գալուստին նախորդող նշանները և սովորեցանում, թե ինչպես նրա ընտրյալները կարող են պատրաստվել Նրա Գալուստին:
2. Լրացուցիչ ընթերցում. Մարկոս 13, Ղուկաս 21:5–36, Վարդապետություն և Ուխտեր 45:15–55:
3. Եթե առկա է «Երկրորդ Գալուստ» նկարը (62562, Ավետարանը արվեստում նկարների հավաքածու 238)՝ օգտագործեք այն դասի ընթացքում:
4. Առաջարկություններ ուսուցանման համար: Ուսուցանելու կոչումը չի պահանջում, որ դուք ամեն ինչ իմանաք ավետարանի մասին, այդ պատճառով դուք չպետք է շփոթվեք, եթե չեք կարողանում պատասխանել դասարանի անդամի որևէ հարցին: Պատասխանելու փոխարեն ընդունեք, որ չգիտեք պատասխանը և առաջարկեք փորձել գտնել այն:

Առաջարկվող դասի ընթացքը

Ուշադրության միջոցառում

Դասը սկսե՛ք հետևյալ կամ ձեր ընտրած մի այլ միջոցառմամբ:

Թո՛ղ դասարանի անդամները պատուհանից դուրս նայեն երկնքին: Եթե դասարանում պատուհան չկա՝ հարցրեք դասարանի անդամներին, թե ի՞նչ եղանակ էր, երբ նրանք եկան Եկեղեցի: Ապա, մի անհավանական գուշակություն արեք եղանակի վերաբերյալ: Օրինակ, եթե երկինքը մաքուր է և դրսում շոգ է, ասեք, որ մի քանի ժամից ձյուն կգա: Եթե դրսում ցուրտ ու անձրևոտ եղանակ է և անձրևը երկար ժամանակ դեռ գալու է՝ ասեք, որ հինգ րոպեից դրսում շոգ ու չոր եղանակ կլինի:

Հարցրե՛ք դասարանի անդամներին, թե ի՞նչ են մտածում ձեր գուշակության մասին: Նրանց մեկնաբանություններից հետո տվե՛ք հետևյալ հարցերը.

- Ինչպիսի՞ եղանակ կլինի, ձեր կարծիքով, մոտակա մի քանի ժամից հետո: Ի՞նչը ձեզ օգնեց անել այդ գուշակությունը:
- Ինչպե՞ս կարող են սպասվող եղանակի պայմաններն ազդել մեր գործողությունների վրա: (Պատասխանները կարող են լինել. մենք հաճախ նախապատրաստվում ենք հիմնվելով այդ նշանների վրա: Օրինակ, մենք կարող ենք ծրագրել միջոցառում դրսում, եթե լավ եղանակ է սպասվում կամ՝ հատուկ նախապատրաստություններ անել ուժեղ փոթորիկին դիմակայելու համար:)

Նշե՛ք, որ եղանակը գուշակելն այն դեպքերից է, երբ նախանշաններն օգնում են մեզ նախապես պատրաս լինել սպասվող իրադարձություններին: Դիտելով այդ նշաններին, մենք նվազեցնում ենք անպատրաստ լինելու հավանականությունը: Նույն ձևով Հիսուս

Քրիստոսի Երկրորդ Գալստի նշաններին հետևելը կարող է օգնել մեզ այդ մեծ իրադարձությանը նախապատրաստվելուն: Այս դասում քննարկվում են Երկրորդ Գալստին նախորդող որոշ նշաններ, որոնց մասին մարգարեություն է արել Հիսուսը: (Դուք կարող եք նշել, որ գուշակությունն ասում է այն, ինչ *կարող է* պատահել, իսկ մարգարեությունը ասում է այն, ինչ *պետք* է կատարվի: Եղանակի գուշակությունը կարող է սխալ լինել, բայց գրվածքների բոլոր մարգարեությունները Երկրորդ Գալստի մասին կիրականան:)

Գրվածքների քննարկում ու կիրառում

Ուսուցանելով գրվածքների հետևյալ հատվածները, օգնե՛ք դասարանի անդամներին հասկանալ, որ Տերը հայտնել է այդ տեղեկությունը, որպեսզի օգնի մեզ պատրաստվել Երկրորդ Գալստին: Չնայած վերջին օրերի դժբախտություններին, մենք կարող ենք ուրախությամբ սպասել այդ մեծ իրադարձությանը:

Բացատրե՛ք, որ Մաթեոս 24 գլուխը պարունակում է Փրկչի մարգարեությունները Երուսաղեմի կործանման և նրա Երկրորդ Գալստի մասին: Ժամանակի ընթացքում այդ գլխի հատվածները փոփոխվել ու վերակազմվել են, երբեմն դժվար դարձնելով որոշ հատվածներում նկարագրվող իրադարձությունների ընկալումը: Բարեբախտաբար, մարգարե Ջոզեֆ Սմիթն աստվածաշունչը ոգեշնչված թարգմանելիս պարզաբանեց երկու մարգարեություններ և վերականգնեց լրացուցիչ տեղեկություններ: Մարգարեի Մաթեոս 24 գլխի ոգեշնչված թարգմանությունը գտնվում է Մեծագին Մարգարիտ գրքի Ջոզեֆ Սմիթ – Մաթեոս գլխում: Այս դասի հատվածները դիտարկվում են նույն կարգով, որ շարադրված է Ջոզեֆ Սմիթ – Մաթեոս գլխում և պարունակում են լրացուցիչ որոշ տեղեկություններ, որոնք տրված են այդ թարգմանությունում:

Դասի ընթացքում ցուցադրե՛ք Երկրորդ Գալստի նկարը:

1. **Հիսուսը կանխատեսում է Երուսաղեմի անխուսափելի կործանումը**:

Քննարկե՛ք Մաթեոս 24:1–5, 9–13, 15–22 հատվածները: Խնդրե՛ք դասարանի անդամներին կարդալ ընտրված հատվածները: (Նշե՛ք, որ ըստ մարգարե Ջոզեֆ Սմիթի 6–8 և 14 հատվածները վերաբերում են Հիսուս Քրիստոսի Երկրորդ Գալստին: Դրանք քննարկվելու են հաջորդ բաժնում:)

- Հիսուսին խաչելուց մի քանի օր առաջ նրա հետևորդներից մի քանիսն ուղեկցեցին իրեն Ձիթենեաց սարը: Ի՞նչ երկու հարց տվեցին հետևորդները Հիսուսին: (Մաթեոս 24:3:)

  Բացատրե՛ք, որ նրանց «Այդ ե՞րբ կլինի» առաջին հարցը վերաբերում էր տաճարի և Երուսաղե՛մ քաղաքի կործանմանը, որի մասին մարգարեություն արեց Հիսուսը (Մաթեոս 24:1–2, տե՛ս նաև Ղուկաս 19:41–44, 21:5–6): Նրանց երկրորդ հարցը. «Որո՞նք կլինեն քո գալուստի և աշխարհի վերջի նշանները» վերաբերում էր Փրկչի Երկրորդ Գալստին: Բացատրե՛ք, որ Ջոզեֆ Սմիթի թարգմանությունը պարզաբանում է, որ «աշխարհի վերջը» նշանակում է չար մարդկանց ոչնչացումը Երկրորդ Գալստի ժամանակ, այլ ոչ թե երկրագնդի գոյության վերջը (Ջոզեֆ Սմիթ – Մաթեոս 1:4):

- Ի՞նչ նշաններ կնախորդեն Երուսաղեմի կործանմանն ըստ Փրկչի մարգարեության: (Մաթեոս 24:4–5, 9–12:)

- Ի՞նչ խորհուրդ տվեց Հիսուսն իր հետևորդներին կործանումից խուսափելու համար: (Մաթեոս 24:13, 15–18:) Ինչու՞ էր այդքան կարևոր, որ նրանք փախուստի դիմեին և չվերադառնային իրենց տները: (Ղուկաս 9:62, Վ և Ու 133:14–15:)

Բացատրե՛ք, որ, չնայած, շատ հրեաներ չէին հավատում, որ իրենց մեծ քաղաքն ու տաճարը կարող են կործանվել, այնուամենայնիվ, Տիրոջ մարգարեություններն իրականացան մ. թ. 70թ.: Հավատալով, որ Մեսիան կգա ու կօգնի իրենց պայքարել, հրեաները մ. թ. 66թ. ապստամբեցին հռոմեացիների դեմ: Չորս տարի անց հռոմեացիները ոչնչացրին ամբողջ քաղաքը: Նրանք՝ ովքեր հետևեցին Փրկչի խորհրդին և փախան սարերը, փրկվեցին: Նրանք՝ ովքեր ուշադրություն չդարձրեցին այդ խորհրդին, ցրվեցին ու ոչնչացվեցին:

2. Հիսուսը նկարագրում է Երկրորդ Գալստի նախանշանները

Կարդացե՛ք ու քննարկե՛ք Մաթեոս 24:6–8, 14, 23–51-ից ընտրված հատվածները: Հիշեցրե՛ք դասարանի անդամներին, որ հետևորդների երկրորդ հարցը վերաբերում էր Փրկչի Երկրորդ Գալստին: Նշե՛ք, որ Մաթեոս 24-րդ գլխի Ջոզեֆ Սմիթի թարգմանությունը նշում է, որ Երկրորդ Գալստին նախորդող նշաններից շատերը նման կլինեն այն նշաններին, որոնք նախորդում էին Երուսաղեմի կործանմանը մ. թ. 70թ.: Փրկչի վերադառնալուց առաջ Երուսաղեմը կրկին կոչնչացվի:

Քննարկելու ժամանակ գրատախտակին գրե՛ք Երկրորդ Գալստին նախորդող նշաններն ու փորձանքները:

- Երկրորդ Գալստի ի՞նչ նշաններ են նշվել Մաթեոս 24:6 հատվածում: Այդ մարգարեությունների իրականացման ի՞նչ ապացույցներ եք դուք տեսնում: Տերն ուսուցանել է, որ մենք պետք է «չշփոթվենք» պատերազմներով և պատերազմների լուրերով: Ինչպե՞ս կարող ենք խաղաղություն գտնել այդպիսի տագնապալի պահերին: (Մաթեոս 11:28–30, Ա Հովհաննես 4:16–18, Վ և Ու 6:34–36, 45:34–35, 59:23:)

  Երեց Մ. Ռասել Բալարդը հույսի ու քաջալերանքի հետևյալ խորհուրդն է տվել.

  «Չնայած ըստ մարգարեությունների այդ բաները պետք է կատարվեն, այնուամենայնիվ ավելի ու ավելի շատ մարդիկ մեծ տագնապ են ապրում պայմանավորված համաշխարհային աղետների արագացման հետ . . . Քանի որ մենք անմիջապես չենք ստանում պատասխաններ անլուծելի թվացող խնդիրների վերաբերյալ, որոնք հանդիպում են մարդկությանը, ապա, ենթադրաբար, ունենք շատ պատճառներ խոր մտահոգության համար: Սակայն անկախ ստեղծված իրավիճակից, մենք երբեք չպետք է կորցնենք մեր հույսը . . .

  «. . . Տերը կառավարում է: Նա գիտի ամեն ինչ՝ սկզբից մինչև վերջ: Նա տվել է մեզ համապատասխան հրահանգներ և, եթե հետևենք դրանց, ապա ապահով կանցնենք ճգնաժամի միջով: Նրա նպատակները կիրականան և մի օր մենք կհասկանանք այդ բոլոր իրադարձությունների մշտական պատճառները: Հետևաբար, մենք պետք է լինենք զգույշ, որպեսզի անակնկալի չգանք, չընդգրկվենք ծայրահեղ պատրաստությունների մեջ, միշտ կատարենք Աստծո պատվիրաններն ու երբեք չկորցնենք հույսը:

  «Սակայն, որտե՞ղ գտնենք հույս այդ իրարանցման ու աղետների միջավայրում: Այդ փոթորկալից ժամանակների մեր միակ հույսն այն է, որ մտքով ու սրտով, պարզապես, դիմենք Հիսուս Քրիստոսին . . . Ջինված հավատի վահանով մենք կարող ենք ընդունել մեր ամենօրյա բազմաթիվ մարտահրավերները և հաղթահարել մեծագույն թուլություններն ու մտավախությունները, իմանալով, որ ամեն ինչ լավ կլինի, եթե ինչ էլ որ պատահի, լավագույն ձևով կատարենք Աստծո պատվիրանները: (in Conference Report, Oct. 1992, 41–43; or *Ensign,* Nov. 1992, 31–32):

- Երկրորդ Գալստի ի՞նչ նշաններ են քննարկվել Մաթեոս 24:7 հատվածում: Այդ մարգարեությունների իրականացման ի՞նչ ապացույց եք տեսնում: Երկրորդ Գալստին նախորդող բնական աղետներին նախապատրաստվելու համար ի՞նչ են խորհուրդ տալիս մեզ անել վերջին օրերի մարգարեները:

- Երկրորդ Գալստի ի՞նչ նշաններ են նկարագրվել Մաթեոս 24:14 հատվածում: Ինչպե՞ս են այսօր իրականանում այդ մարգարեությունները: (Միսիոներական աշխատանքը հզորանում է, հետևաբար ավետարանն ուսուցանվում և ընդունվում է աշխարհի ավելի ու ավելի շատ տեղերում:) Այդ մարգարեությունն իրականացնելու համար ի՞նչ կարող է անել մեզնից յուրաքանչյուրը:

- Երկրորդ Գալստի ի՞նչ նշաններ են նկարագրվել Մաթեոս 24:24 հատվածում: Այդ մարգարեության իրականացման ինչպիսի՞ ապացույց եք տեսնում: Ինչպե՞ս կարող ենք խուսափել կեղծ մարգարեների կողմից խաբվելուց: (Մաթեոս 7:15–20, Վ և Ու 45:57, 46:7–8:)

- Մաթեոս 24 գլխի Ջոզեֆ Սմիթի թարգմանությունում, Հիսուսն ասաց, որ եթե մենք ըստ արժանավույնի տեսնենք իր խոսքերը, ապա չենք խաբվի վերջին օրերին (Ջոզեֆ Սմիթ – Մաթեոս 1:37): Ինչպե՞ս կարող ենք գնահատել Տիրոջ խոսքերը: Ինչպե՞ս է Տիրոջ խոսքերը գնահատելն օգնում ձեզ խուսափել խաբվելուց:
- Տերն ասել էր իր հետևորդներին Երուսաղեմում «սրբության տեղումը կանգնել» (Մաթեոս 24:15) և նույն խորհուրդը տվել է մեր օրերում (Վ և Ու 87:8; 101:22): Որո՞նք են սուրբ տեղերը, որտեղ մենք պետք է կանգնենք: Ինչպե՞ս այդ տեղերը կպաշտպանեն մեզ վերջին օրերի դժվարությունների ժամանակ:

  Նախագահ Էզրա Թավֆ Բենսոնն ասել է. «Սուրբ տաղամարդիկ ու սուրբ կանայք կանգնած են սուրբ տեղերում և այդ սուրբ տեղերն ընդգրկում են մեր տաճարները, մեր եկեղեցիները, մեր տները և մեր Սիոնի համայնքները, որոնք, ինչպես ասել է Տերը, «մեր պաշտպանության համար են և ապաստարան կլինեն փոթորիկից ու զայրույթից, երբ նրանք անողոք թափվեն երկրի վրա» (Վ և Ու 115:6) (“Prepare Yourselves for the Great Day of the Lord,” *Brigham Young University 1981 Fireside and Devotional Speeches* [1981], 68; *The Teachings of Ezra Taft Benson* [1988], 106):
- Ի՞նչ ուսուցանեց Հիսուսը հետևյալ դարձվածքներում Երկրորդ Գալստին մեզ նախապատրաստելու համար:

  ա. Առակը թզենու մասին (Մաթեոս 24:32–36):
  բ. Երկրորդ Գալստի և Նոյի օրերի համեմատությունը (հատվածներ 37–39):
  գ. Մարգարեություն դաշտում աշխատող երկու մարդկանց մասին և ջրաղացում աղացող երկուսի մասին (հատվածներ 40–41):
  դ. Բարի մարդու և գողի մասին առակը (հատվածներ 42–44):
  ե. Առակը տիրոջ ու ծառաների մասին (հատվածներ 45–51):
- Ինչու՞ է կարևոր, որ մենք անընդհատ հետևենք ու նախապատրաստվենք Տիրոջ Գալստին: Ինչպե՞ս մենք կարող ենք հետևել ու նախապատրաստվել Տիրոջ հետ հանդիպմանը:
- Ի՞նչ կպատահի արդար մարդկանց, երբ Փրկիչը կրկին գա: (Մաթեոս 24:31, 45–47, Թեսաղոնիկեցիս Ա 4:16–18, Վ և Ու 88:96–98:)

Ամփոփում

Վկայե՛ք, որ Հիսուս Քրիստոսի Երկրորդ Գալուստի մասին գրվածքների բոլոր մարգարեությունները կիրականան: Նշե՛ք, որ ուսումնասիրելով Փրկչի ուսմունքները և ապրող մարգարեների հետևյալ խորհուրդը մենք կարող ենք պատրաստվել Քրիստոսի հետ հանդիպմանը: Եթե մենք նախապատրաստված լինենք, ապա Երկրորդ Գալուստը հիանալի օր կլինի մեզ համար:

Լրացուցիչ գաղափարներ ուսուցանման համար

Հետևյալ նյութը լրացնում է առաջարկվող դասը: Ձեր ցանկությամբ կարող եք օգտագործել այս գաղափարները դասի ընթացքում:

Վերջին օրերի հայտնությունը Երկրորդ Գալուստի նշանների մասին

Բացատրե՛ք, որ մարգարե Ջոզեֆ Սմիթը ստացել է հայտնություն, որը կրկին հաստատում ու պարզաբանում է Հիսուսի հնադարյան հետևորդներին տրված մարգարեությունները: Այդ հայտնությունը գրված է Վարդապետություն և Ուխտեր 45 բաժնում: Թո՛ղ դասարանի անդամները համեմատեն Վարդապետություն և Ուխտեր 45:15–55 և Մաթեոս 24: (Դուք կարող եք նշել, որ Վարդապետություն և Ուխտեր 45:60–61 պարունակում են Տիրոջ ցուցումը Ջոզեֆ Սմիթին՝ Հին Կտակարանի ոգեշնչված թարգմանություն սկսելու մասին:)

Դաս
22

«Ժառանգեցե՛ք ձեզ համար պատրաստված թագավորությունը»

Մաթևոս 25

Նպատակը

Օգնել դասարանի անդամներին նախապատրաստվել Երկրորդ Գալստին առաքինի ապրելակերպով, նրանց տաղանդները զարգացնելով և մյուսներին ծառայելով:

Նախապատրաստություն

1. Կարդացե՛ք հետևյալ գրվածքները, խորհե՛ք ու աղոթե՛ք.
   ա. Մաթևոս 25:1–13: Տաս կույսերի մասին առակի միջոցով Հիսուսն ուսուցանում է, որ մենք պետք է նախապատրաստվենք նրա Երկրորդ Գալստին:
   բ. Մաթևոս 25:14–30: Քանքարների մասին առակի միջոցով Հիսուսն ուսուցանում է, որ մենք պետք է զարգացնենք պարգևները, որոնք ստանում ենք Աստծուց:
   գ. Մաթևոս 25:31–46: Ոչխարների ու այծերի մասին առակի միջոցով Հիսուսն ուսուցանում է, որ մենք պետք է ցանկանանք ծառայել միմյանց:
2. Եթե դուք օգտագործելու եք ուշադրության միջոցառումը, ապա բերե՛ք ապակե փոքր անոթ, յուղ կամ ներկված ջուր և, եթե հնարավար է, «Երկրորդ Գալուստը» նկարը (62562, Ավետարանը արվեստում նկարների հավաքածու 238):
3. Պատրաստե՛ք թուղթ ու գրիչ կամ՝ մատիտ դասարանի յուրաքանչյուր անդամի համար:
4. Առաջարկություններ ուսուցանման համար: Ժամանակ առ ժամանակ օգտագործե՛ք վերջին օրերի մարգարեների ուղերձները, որոնք կարելի է գտնել այս դասագրքում կամ Եկեղեցու ամսագրերում, որպեսզի օգնե՛ք ղեկավարել և պարզաբանել դասարանի քննարկումները ու նաև նշել, որ Տերն այսօր շարունակում է հայտնել իր կամքը: Օգտագործե՛ք այդ մեջբերումները գրվածքների ընթերցումն ու քննարկումը լրացնելու, այլ ոչ թե փոխարինելու համար:

Առաջարկվող դասի ընթացքը

Ուշադրության միջոցառում

Դասը սկսե՛ք հետևյալ կամ ձեր ընտրած մի այլ միջոցառմամբ:

Ցուցադրե՛ք մի փոքր ապակե անոթ, յուղով լի կաթսա կամ ներկված ջուր և «Երկրորդ Գալուստը» նկարը:

Բացատրե՛ք, որ այս դասը հիմնված է այն երեք առակների վրա, որոնք ուսուցանել էր Փրկիչը պատասխանելով Երկրորդ Գալստի մասին Իր առաքյալների հարցերին: Ասե՛ք դասարանի անդամներին, որ անոթն ու յուղը կամ ներկված ջուրը դուք կօգտագործե՛ք Երկրորդ Գալստին մեր նախապատրաստությունը ներկայացնելու համար:

Գրվածքների քննարկում ու կիրառում

Ուսուցանելով գրվածքների հետևյալ հատվածները քննարկե՛ք, թե ինչպես են դրանք կիրառվում առօրյա կյանքում: Խրախուսե՛ք դասարանի անդամներին պատմել իրենց կյանքի իրադեպեր, որոնք կապված են գրվածքների սկզբունքների հետ:

1. **Հիսուսը ներկայացնում է տաս կույսերի մասին առակը:**

Կարդացե՛ք ու քննարկե՛ք Մաթևոս 25:1–13: Բացատրե՛ք, որ տաս կույսերի մասին առակը հիմնված է հրեական հարսանեկան սովորույթների վրա: Հիսուսի օրոք փեսան ու նրա ընկերները պետք է ուղեկցեին հարսնացուին նրա տնից մինչև փեսայի տունը: Հարսնացուի ընկերուհիները սպասում էին նրան ճանապարհին, որպեսզի միանան նրանց: Փեսայի

տունը հասնելով բոլորը ներս էին մտնում հարսանիքին մասնակցելու համար: Հարսանիքները, սովորաբար, տեղի էին ունենում երեկոյան, ուստի հարսնացուին սպասողները բռնում էին յուղով լցված փոքր լապտերներ:

- Ու՞մ է մարմնավորում փեսան տաս կույսերի մասին առակում: (Փրկչին) Ու՞մ են մարմնավորում կույսերը: (Եկեղեցու անդամներին) Ի՞նչ է խորհրդանշում հարսանիքը: (Փրկչի Երկրորդ Գալուստը:) Ի՞նչ է խորհրդանշում լապտերի մեջի յուղը: (Երկրորդ Գալստի նախապատրաստությունը:)
- Ի՞նչ հիմար բան արեցին հինգ կույսերը: (Մաթեոս 25:3:) Ի՞նչ հետևանքների բերեց նրանց անպատրաստ լինելը: (Մաթեոս 25:8–12:) Ինչպիսի՞ սխալներ ենք մենք կատարում հիմար կույսերի նման:
- Ի՞նչ արեցին մյուս հինգ կույսերը, որոնք ավելի խելացի էին: (Մաթեոս 25:4:) Ի՞նչ հետևանքների հանգեցրեց նրանց պատրաստ լինելը: (Մաթեոս 25:10:) Ի՞նչ կարող ենք մենք սովորել հինգ խելացի կույսերի գործողություններից: (Վ և Ու 45:56–57: Մենք պետք է նախապատրաստվենք Հիսուս Քրիստոսի Երկրորդ Գալստին:)
- Հիշե՛ք, որ յուղն առակում խորհրդանշում է նախապատրաստվելը Երկրորդ Գալստին: Ինչպե՞ս կարող ենք «յուղ» ավելացնել մեր «լապտերում»: (Պատասխանների մեջ կարող են լինել առաքինի կյանքի հետևյալ հատուկ տարրերը՝ հավատի դրսևորումը, արարողությունների ստացումը, պատվիրանների կատարումն ու ծառայությունը:)

  Եթե օգտագործում եք անոթն ու յուղը կամ ներկված ջուրը (տե՛ս ուշադրության միջոցառումը), բացատրե՛ք, որ անոթը խորհրդանշում է առակի լապտերը: Ամեն անգամ, երբ դասարանի անդամները որևէ պատասխան են առաջարկում այն հարցին, թե ինչ կարող ենք անել նախապատրաստվելու համար, յուղ կամ գունավոր ջուր կաթեցրե՛ք անոթի մեջ: Դուք կարող եք պատմել Նախագահ Սփենսեր Վ. Քիմբալի հետևյալ մտքերի մասին.

  «Առակում յուղը կարելի էր գնել շուկայում: Մեր կյանքում նախապատրաստության յուղը հավաքվում է կաթիլ առ կաթիլ առաքինի կյանքի արդյունքում: Հաղորդության ժողովների այցելությունները յուղ են ավելացնում մեր լապտերի մեջ կաթիլ առ կաթիլ տարիների ընթացքում: Ծոմապահությունը, ընտանեկան աղոթքը, տնային ուսուցումը, մարմնի ախորժակների կառավարումը, ավետարանի քարոզը, գրվածքների ուսումնասիրությունը, նվիրվածությունն ու հնազանդությունն ավելացնում են մեր յուղի կաթիլների պաշարը: Բարի գործերը, նվիրատվությունների ու տասանորդների վճարումները, մաքրաբարո մտքերն ու գործերը, հավիտենական ամուսնության ուխտը նույնպես կարևոր կաթիլներն են այն յուղի, որը մենք կուտակում ենք կեսգիշերին սպառված մեր լապտերում» (*Faith Precedes the Miracle* [1972], 256):

Խնդրե՛ք դասարանի անդամներին լուռ դիտարկել հետևյալ հարցերը.

- Ի՞նչ յուղի կաթիլներ դուք ավելացրեցիք ձեր լապտերին անցյալ շաբաթվա ընթացքում: Ի՞նչ յուղի կաթիլներ դուք կավելացնե՛ք ձեր լապտերին հաջորդ շաբաթվա ընթացքում:

2. Հիսուսը ներկայացնում է առակը քանքարների մասին

Կարդացե՛ք ու քննարկե՛ք Մաթեոս 25:14–30: Բացատրե՛ք, որ Նոր Կտակարանի ժամանակներում քանքարը փողի որոշակի գումար էր:

- Քանքարների մասին առակում ու՞մ է խորհրդանշում հեռու երկիր ճանապարհորդող մարդը: (Տիրոջը:) Ու՞մ են խորհրդանշում ծառաները: (մեզնից յուրաքանչյուրին) Ի՞նչ են խորհրդանշում քանքարները: (Աստծո տված պարգևները:)
- Ինչպե՞ս վարվեցին փողերի հետ այն ծառաները, որոնց տրվել էր հինգ քանքար, և նրանք ում տրվել էր երկու քանքար: (Մաթեոս 25:16–17:) Ի՞նչ պարգև ստացան նրանք բոլորը: (Մաթեոս 25:21, 23:) Ի՞նչ է սովորեցնում այս առակը հավիտենական պարգևի մասին, որով մեզ օրհնում է մեր Երկնային Հայրը: (Պատասխանների թվում կարող է

լինել հետևյալը. մարդիկ, ովքեր ավելի փոքր պարգևներ են ստանում Աստծուց կստանան բոլոր օրհնությունները, եթե լիակատար օգտագործեն իրենց պարգևները:)

Երեց Ջեյմս Ե. Ֆաուստը հետևյալն է ասել նրանց մասին, ովքեր, թվում է, թե քիչ քանքարներ են ստացել.

«Եթե նրանց քանքարներն օգտագործվել են Աստծո արքայությունը կառուցելու և ուրիշներին ծառայելու համար, ապա նրանք լիովին կերջանկանան Փրկչի խոստումների շնորհիվ: Փրկչի մեծագույն խոստումն այն է, որ նրանք կստանան [իրենց] պարգևը՝ անգամ այս աշխարհի խաղաղությունն ու գալիք աշխարհի հավիտենական կյանքը» (Վ և Ու 59:23)» (in Conference Report, Apr. 1994, 5; *Ensign,* May 1994, 6):

- Ինչպե՞ս վարվեցին փողերի հետ այն ծառաները, որոնց տրվել էր մեկ քանքար: (Մաթևոս 25:24–25:) Ի՞նչ ասաց նրանց Տերը: (Մաթևոս 25:26–30:) Ինչու՞ երբեմն մեզ չի հաջողվում զարգացնել Աստծո տված տաղանդներն ու պարգևները: Ինչպե՞ս մենք կարող ենք հաղթահարել այդ պարգևների զարգացման խոչընդոտները:
- Երեց Մարվին Ջ. Էշթոնն ուսուցանել է, որ «մեր իրավունքն ու պատասխանատվությունն է ընդունել մեր պարգևներն ու կիսվել նրանցով» (in ConferenceReport, Oct. 1987, 23; or *Ensign,* Nov. 1987, 20): Ինչպե՞ս կարող ենք ճանաչել և ընդունել Տիրոջ տված տաղանդներն ու պարգևները: Ի՞նչ եք կարծում, ինչու՞ է կարևոր կիսվել մեր տաղանդներով ու պարգևներով: Ի՞նչ օրհնություններ են գալիս տաղանդներն ու պարգևները զարգացնելու և դրանցով կիսվելու շնորհիվ: Ինչպե՞ս եք դուք օրհնվել ձեզ հետ մյուսների կիսվելու շնորհիվ:
- Աստված առնվազն մեկ անգամ պարգև է տալիս յուրաքանչյուրին (Վ և Ու 46:11–12), բայց որոշ պարգևներ ավելի հեշտ է ճանաչել քան մյուսները: Ո՞ր պարգևներն են, որ դժվար են ճանաչվում, սակայն կարող են օգտագործվել ուրիշներին ծառայելու և Աստծոն փառաբանելու համար:

  Երեց Մարվին Ջ. Էշթոնն ասել է.

  «Թու՛յլ տվեք նշել մի քանի պարգևներ, որոնք ոչ միշտ են ակնհայտ կամ ուշադրության արժանի, բայց՝ շատ կարևոր են: Դրանց թվում կարող են լինել ձեր այն պարգևները, որոնք ակնհայտ չեն, սակայն, այնուամենայնիվ, իսկական են ու արժեքավոր:

  «Եկե՛ք վերանայենք այդ քիչ աչքի ընկնող պարգևներից մի քանիսը՝ հարցնելու պարգևը, լսելու պարգևը, ցածր ու հանգիստ ձայնի օգտագործման պարգևը, լաց լինելու պարգևը, վեճից խուսափելու պարգևը, հաշտվելու պարգևը, ապարդյուն կրկնողություններից խուսափելու պարգևը, արդարություն փնտրելու պարգևը, ուրիշներին չդատելու պարգևը, Աստծո ղեկավարություն փնտրելու պարգևը, հետևորդ լինելու պարգևը, ուրիշների մասին հոգ տանելու պարգևը, խորհելու ընդունակության պարգևը, աղոթք ասելու պարգևը, հզոր վկայություն բերելու պարգևը, Սուրբ Հոգի ստանալու պարգևը» (in Conference Report, Oct. 1987, 23; or *Ensign,* Nov. 1987, 20):

Բաժանե՛ք դասարանի անդամներին թուղթ ու գրիչ կամ՝ մատիտ: Խնդրե՛ք նրանց գրել մեկ կամ երկու տաղանդներ կամ շնորհքներ, որոնք նրանք կօգտագործեն հաջորդ մի քանի շաբաթների ընթացքում ուրիշներին ծառայելու համար:

Եթե օգտագործում եք անոթը, յուղը կամ ներկված ջուրը, ապա մի քանի կաթիլ ավելացրե՛ք անոթի մեջ: Բացատրե՛ք, որ զարգացնելով Աստծո տված տաղանդները կամ շնորհքները մենք յուղ ենք ավելացնում մեր լապտերի մեջ:

3. Հիսուսը ներկայացնում է առակը ոչխարի և այծերի մասին:

Կարդացե՛ք ու քննարկե՛ք Մաթևոս 25:31–46:

- Հիսուսն ուսուցանել է, որ Իր Երկրորդ Գալստին Ինքը կբաժանի մեզ, ինչպես հովիվն է բաժանում ոչխարին այծերից (Մաթևոս 25:31–32): Ոչխարի և այծերի մասին առակում

ու՞մ է խորհրդանշում ոչխարը: (Մաթեոս 25:33–34:) Ու՞մ են խորհրդանշում այծերը: (Մաթեոս 25:33, 41:)

- Ի՞նչ է ուսուցանում այս առակն այն մասին, թե ինչ պետք է անենք Երկրորդ Գալստին և դատի օրվան պատրաստվելու համար: (Տե՛ս Մաթեոս 25:35–46:)

  Երեց Մարիոն Հենքսն ասել է.

  «Հիսուսն ուսուցանել է իր հետևորդներին ոչխարների և այծերի մասին առակը, որը պատկերում է գալիք դատը և պարզ ձևով ներկայացնում նրանց, ովքեր կժառանգեն «հավիտենական կյանքը» ու նաև նրանց, ովքեր «կգնան դեպի հավիտենական տանջանքը» (Մաթեոս 25:46): Հիմնական տարբերությունը կայանում է նրանում, որ նրանք, ովքեր կժառանգեն Հիսուսի հետ լինելու արքայությունը, զարգացրած կլինեն օգնելու, երջանկություն պարգևելու և ծառայելու սովորությունները: Նրանք արձագանքած կլինեն քաղցածների, ծարավների, անտունների, մերկերի, հիվանդների ու բանտում գտնվողների կարիքներին . . .

  «Փրկիչը պարզագույն ձևով արժեքավորել է Քրիստոնյա վարքի ու փրկության համար պահանջվող անձնվեր ծառայությունը: Օգնելը, նվիրաբերելն ու զոհաբերելը պետք է լինեն կամ դառնան բնական, ինչպես աճելն ու շնչելը» (in Conference Report, Apr. 1992, 10; or *Ensign,* May 1992, 9):

Եթե դուք օգտագործում եք անոթը, յուղը կամ ներկված ջուրը, ապա մի քանի կաթիլ ավելացրե՛ք անոթի մեջ: Բացատրե՛ք, որ ծառայելով ուրիշներին մենք յուղ ենք ավելացնում մեր լապտերի մեջ: Մենք կարող ենք նաև օգնել ուրիշներին յուղ ավելացնել իրենց սեփական լապտերի մեջ: Պատմե՛ք ծառայության օրինակներ, որոնք նկատել եք ձեր կյանքում և խնդրե՛ք դասարանի անդամներին ևս պատմել նրանց տեսած օրինակները:

- Ինչպե՞ս մենք կարող ենք օրհնել ուրիշներին մեր ծառայությամբ: Ինչպե՞ս է օրհնել ձեզ ուրիշ անձին ծառայելը: Ի՞նչ եք զգում այն մարդկանց հանդեպ, ում ծառայում եք: Ի՞նչ եք դուք զգում այն մարդկանց հանդեպ, որոնք ձեզ են ծառայում: Ինչպե՞ս մենք կարող ենք ավելի շատ տեղյակ լինել ուրիշների կարիքների մասին: Ինչպե՞ս մենք կարող ենք դառնալ ավելի ջանասեր ուրիշներին ծառայելիս:
- Ի՞նչ եք կարծում, ի՞նչ նկատի ուներ Փրկիչն ասելով. «Որովհետև այս իմ փոքր եղբայրներից մեկին արիք, ինձ արիք» (Մաթեոս 25:40, տե՛ս նաև Մոսիա 2:17):

Ամփոփում

Վկայե՛ք, որ մենք պետք է նախապատրաստվենք Հիսուս Քրիստոսի Երկրորդ Գալստին: Մենք պետք է զարգացնենք Աստծո տված շնորհքները և հետևենք Փրկչի օրինակին մեր կյանքը նվիրելով ուրիշներին ծառայելուն: Նշե՛ք, որ մենք կարող ենք անել այդ ամենն ուշադրություն չդարձնելով խանգարող հանգամանքներին:

Լրացուցիչ գաղափարներ ուսուցանման համար

Հետևյալ նյութը լրացնում է առաջարկվող դասը: Ձեր ցանկությամբ կարող եք օգտագործել այս գաղափարները դասի ընթացքում:

Կարդացե՛ք Մաթեոս 25:40 հատվածը: Խնդրե՛ք դասարանի անդամներին պատմել իրենց զգացումները գրվածքի այդ հատվածի վերաբերյալ:

Տեսաֆիլմեր

Եթե առկա է *«Նոր Կտակարան» Տեսաֆիլմը* (53914), ապա դուք կարող եք ցուցադրել «Նոր Կտակարանի սովորույթներ»-ի հինգերորդ մասը պարզաբանելու համար Նոր Կտակարանի դարաշրջանի ամուսնության որոշ սովորույթները:

Դաս
23

«Ինչպես ես ձեզ սիրեցի, որ դուք էլ իրար սիրե՛ք»

Ղուկաս 22:1–38; Հովհաննես 13–15

Նպատակը

Դասարանի անդամներին ոգեշնչել հետևել Հիսուսի օրինակին սիրելով և ծառայելով ուրիշներին:

Նախապատրաստություն

1. Կարդացե՛ք հետևյալ գրվածքները, խորհե՛ք և աղոթե՛ք.

   ա. Ղուկաս 22:7–30: Հիսուսը հանդիպում է իր Տասներկու Առաքյալներին զատկի տոնին: Նա հաստատում է հաղորդությունը և ուսուցանում Առաքյալներին, որ նրանք պետք է ծառայեն ուրիշներին:

   բ. Հովհաննես 13: Հիսուսը լվանում է Առաքյալների ոտքերը և պատվիրում նրանց սիրել միմյանց:

   գ. Հովհաննես 14:1–15, 15: Հիսուսն ուսուցանում է. «Ես եմ ճանապարհը և ճշմարտությունը և կյանքը»: Նա համեմատում է իրեն գինու հետ, իսկ հետևորդներին՝ գինու ճյուղերի հետ: (Ծանոթություն. 14 և 15 գլուխների հատվածները Մխիթարիչի մասին կքննարկվեն 24-րդ դասում:)

2. Լրացուցիչ ընթերցում. Մաթևոս 26:1–5, 14–35, Մարկոս14:1–2, 10–31:

3. Եթե օգտագործելու եք ուշադրության միջոցառումը, ապա պայմանավորվե՛ք մենակատարի, մեծահասակների կամ երեխաների փոքր խմբի հետ, որպեսզի դասի սկզբին երգեն «Սիրե՛ք բոլորին» օրհներգը (Hymns, no. 308): Եթե դա հնարավոր չէ, ուրեմն բերե՛ք երգի ձայնագրությունը դասարանի անդամներին միասին երգելուն նախապատրաստելու համար:

4. Օգտագործե՛ք հետևյալ նյութերը դասի ընթացքում, եթե դրանք առկա են:

   ա. «Վերջին ընթրիքը» (62174, Ավետարանը արվեստում նկարների հավաքածու 225) և «Հիսուսը լվանում է առաքյալների ոտքերը» (62550, Ավետարանը արվեստում նկարների հավաքածու 226) նկարները:

   բ. Մի փոքր բույս՝ Հովհաննես 15:1–8 հատվածների քննարկումը պատկերավոր դարձնելու համար:

5. Առաջարկություններ ուսուցանման համար: Երեխաների երգարանից կամ օրհներգերի գրքից դասին համապատասխան որևէ երգ երգելը արդյունավետ միջոց է դասի ընթացքում Հոգին հրավիրելու համար: Տերն ասել է. «Որովհետև հոգին իմ ուրախանում է սրտի երգին, քանի որ արդարների երգը մի աղոթք է ինձ, և այն կպատասխանվի օրհնությամբ» (Վ և Ու 25:12, տե՛ս նաև Կողոսացիս 3:16): Օրհներգերը կամ երեխաների երգերը նույնպես կարող են դասարանի անդամներին օգնել սովորել ավետարանի վարդապետությունները:

Առաջարկվող դասի ընթացքը

Ուշադրության միջոցառում

Դասը սկսե՛ք հետևյալ կամ ձեր ընտրած մի այլ միջոցառմամբ:

Թող մենակատարը կամ դասարանի մի խումբ անդամներ երգեն «Սիրե՛ք բոլորին» օրհներգը, կամ էլ հնչեցրե՛ք այդ օրհներգի ձայնագրությունը, և կամ դասարանի անդամները թող միասին երգեն այդ օրհներգը (տե՛ս «Նախապատրաստություն» բաժինը):

Բացատրե՛ք, որ օհներգի խոսքերը վերցված են Հովհաննես 13:34–35 հատվածներից: Թո՛ղ դասարանի անդամները նայեն այդ գրվածքների հատվածներին և խնդրե՛ք որևէ մեկին բարձրաձայն կարդալ այն: Նշե՛ք, որ Հիսուսն ասաց այդ բառերը Վերջին Ընթրիքի ժամանակ: Այս դասում կքննարկվեն այդ և ուրիշ պատվիրաններ, որոնք Հիսուսն ասաց Առաքյալներին իր վերջին հանդիպման ժամանակ:

Գրվածքների քննարկում ու կիրառում

Ուսուցանելով գրվածքների հետևյալ հատվածները, քննարկե՛ք, թե ինչպես Փրկչի բառերն ու գործողությունները Վերջին Ընթրիքի ժամանակ ցուցաբերեցին նրա սերն իր Առաքյալների ու մեր նկատմամբ: Օգնե՛ք դասարանի անդամներին հասկանալ, որ Հիսուսը ցանկանում էր, որ ուրիշներին ծառայելով ու սիրելով հետևենք նրա օրինակին:

1. **Հիսուսը հաստատում է հաղորդությունը**

Քննարկե՛ք Ղուկաս 22:7–30 հատվածները: Խնդրե՛ք դասարանի անդամներին բարձրաձայն կարդալ ընտրված հատվածները: Նշե՛ք, որ զատիկի ուտելիքը, որ ճաշակեցին Հիսուսն ու նրա Առաքյալները Հիսուսի խաչումից մի օր առաջ, հաճախ անվանվում է Վերջին Ընթրիք: Ցուցադրե՛ք Վերջին Ընթրիքի նկարը:

- Երբ Հիսուսն ու իր Առաքյալները հանդիպեցին զատիկի ուտելիքը ճաշակելու համար, Հիսուսը հաստատեց հաղորդության արարողությունը: Ի՞նչ ասաց նա հաղորդության նպատակի մասին: (Ղուկաս 22:19–20: Այն պետք է օգներ նրանց հիշել իրեն ու իր քավող ապաշխարության զոհաբերությունը:) Ինչպե՞ս է հաղորդության ընդունումն օգնում ձեզ հիշել Փրկչին:

  Երեց Ջեֆրի Ռ. Հոլանդն ասել է. «Դեթսեմանից և Գողգոթայից առաջ խոստում տված որդիներն ուխտով էին կապված հիշելու Քրիստոսի զոհաբերությունն այս ավելի նոր, բարձր, ավելի սուրբ ու անձնական ձևով . . . Եթե հիշելը սկզբունքային գործ է մեզ համար, ապա ի՞նչ կարող է մեր միտքը գալ, երբ մեզ են մատուցվում այդ պարզ ու թանկարժե՛ք խորհրդանիշները: (Conference Report, Oct. 1995, 88, 90, or *Ensign,* Nov. 1995, 67, 68):

  Քննարկե՛ք Երեց Հոլանդի տված հարցի պատասխաններն ընդգրկելով նրա այն առաջարկը, թե պետք է հիշեցնեն Փրկչի մասին (in Conference Report, Oct. 1995, 90–91, or *Ensign,* Nov. 1995, 68–69):

  ա. Նրա սերն ու զորությունը Երկնքի Մեծ Խորհրդի ժամանակ:
  բ. Որ նա է երկնքի ու երկրի արարիչը:
  գ. Այն ամենն ինչ նա արել է, որպես Եհովա իր նախաերկրային կյանքում:
  դ. Նրա ծննդի պարզ վեհությունը:
  ե. Նրա ուսմունքները
  զ. Նրա հրաշքներն ու բժշկումները:
  է. Որ «Բոլոր լավ բաները գալիս են Քրիստոսից»: (Մորոնի 7:24):
  ը. Ոչ բարի վերաբերմունքը, մերժումն ու անարդարությունը, որոնց նա դիմացավ:
  թ. Որ նա խոնարհվեց, որպեսզի բարձրանա նրանց առաջ:
  ժ. Որ նա իր զոհաբերություններն արեց ու դիմացավ ցավերին մեզնից յուրաքանչյուրիս համար:

- Ինչու՞ է կարևոր, որ ամեն շաբաթ ընդունենք հաղորդությունը: Ինչպե՞ս կարող ենք հոգով նախապատրաստվել հաղորդությունն ընդունելուն:

- Վերջին Ընթրիքի ժամանակ Առաքյալները նորից վիճեցին «թե իրանցից ով պիտի մեծ համարվի» (Ղուկաս 22:24, տես նաև Մաթեոս 18:1, Ղուկաս 9:46): Ինչպե՞ս կարող ենք, երբեմն, ցանկանալ համարվել ավելի մեծ, քան մեկ՝ ուրիշը: Ինչպե՞ս կարող ենք հաղթահարել այդ զգացումները:

- Ի՞նչ սովորեցրեց Տերն իսկական մեծության մասին: (Ղուկաս 22:25–27, տե՛ս նաև Մաթեոս 20:25–28:) Ինչպե՞ս նա իր օրինակով սովորեցրեց այդ ուսմունքը: Ինչպե՞ս մենք կարող ենք հետևել նրա օրինակին:

2. **Ոտքերը լվանալուց հետո Հիսուսը պատվիրեց Առաքյալներին սիրել միմյանց:**

Կարդացե՛ք ու քննարկե՛ք Հովհաննես 13-ից ընտրված հատվածները: Ցուցադրե՛ք «Հիսուսը լվանում է Առաքյալների ոտքերը» նկարը: Բացատրե՛ք, որ, երբ Հիսուսն ու նրա Առաքյալները ճաշակեցին Վերջին Ընթրիքը, Հիսուսը լվաց յուրաքանչյուր Առաքյալի ոտքերը (Հովհաննես 13:4–5): Այդ գործը, սովորաբար, կատարում էր ծառան, երբ հյուր էր գալիս: Հիսուսն արեց այդ բանն իր Առաքյալներին հնազանդություն ու ծառայություն սովորեցնելու նպատակով:

- Ի՞նչ եք կարծում, ինչու՞ Սիմոն Պետրոսն առարկեց, երբ Հիսուսը սկսեց լվանալ նրա ոտքերը: (Հովհաննես 13:6, 8: Նա զգաց որ Տիրոջը վայել չէ գործել որպես ծառա:) Ի՞նչ պատասխանեց Հիսուսը: (Հովհաննես 13:8:)
- Ի՞նչ ասաց Հիսուսն Առաքյալներին այն մասին, թե ինչու՞ ինքը լվաց նրանց ոտքերը: (Հովհաննես 13:12–17: Նա ասաց, որ նրանք պետք է հետևեն իր ծառայության օրինակին:) Ի՞նչ երջանկություն է ձեզ բերում ուրիշներին ծառայելը:
- Հիսուսի խոսքերից ու գործողություններից ի՞նչ կարող ենք մենք սովորել լավ ղեկավարների մասին: Ինչպե՞ս կարող ենք մենք հետևել նրա օրինակին ղեկավարի պաշտոնում ծառայելիս:
- Վերջին ընթրիքի ժամանակ Հիսուսը մի քանի անգամ կոչ արեց իր հետևորդներին սիրել միմյանց: (Հովհաննես 13:34–35, 15:12, 17): Ի՞նչ հատուկ բաներ կարող ենք մենք անել, որպեսզի հետևենք Քրիստոսի սիրո օրինակին:

3. **Հիսուսն ուսուցանում է. «Ես եմ ճանապարհը և ճշմարտությունը և կյանքը» և «Ես եմ ճշմարիտ որթը»:**

Քննարկե՛ք Հովհաննես 14:1–15, 15 հատվածները: Խնդրե՛ք դասարանի անդամներին բարձրաձայն կարդալ ընտրված հատվածները:

- Ինչու՞ Թովմասը մտահոգվեց, երբ Հիսուսն ասաց Առաքյալներին. «Եվ որտեղ որ ես գնում եմ՝ գիտե՛ք և ճանապարհը գիտե՛ք»: (Հովհաննես 14:4–5:) Ի՞նչ ասաց Հիսուսը Թովմասին: (Հովհաննես 14:6:) Ինչու՞ է Հիսուսը միակ ճանապարհը, որով մենք կարող ենք գնալ Երկնային Հոր մոտ:
- Հիսուսն ուսուցանել է իր հետևորդներին ծառայության միջոցով իրենց սերը ցուցաբերել ուրիշների նկատմամբ: Ի՞նչ նա պատվիրեց անել նրանց իր նկատմամբ իրենց սերը ցուցաբերելու համար: (Հովհաննես 14:15:) Ինչու՞ է մեր հնազանդությունը ցուցաբերում մեր սերը Տիրոջ նկատմամբ:
- Ուսուցանելով իր Առաքյալներին Հիսուսն օգտագործեց որթի խորհրդանիշը (Հովհաննես 15:1–8): Ի՞նչ են խորհրդանշում որթը, մշակը (այգեպանը), ճյուղերը: (Հովհաննես 15:1, 5:)

Եթե դուք բույս եք բերել դասարան, ապա ցուցադրե՛ք այն:

- Ի՞նչ կպատահի ճյուղի տերևի հետ, եթե այն կտրենք բույսից: Ինչո՞վ է ձեր հարաբերությունը Փրկչի հետ նման տերևի կամ ճյուղի հարաբերությանը բույսի ամբողջ մարմնի հետ:
- Փրկչի համեմատությունում ի՞նչ արեց այգեպանը որթի այն ճյուղերի հետ, որոնք պտուղ չէին տալիս: (Հովհաննես 15:2:) Ի՞նչ արեց նա այն ճյուղերի հետ, որոնք պտուղ էին տալիս: Ինչպե՞ս է դա մեզ վերաբերվում:
- Հիսուսն ուսուցանել է. «Նա որ ինձանում մնում է, և ես նորանում, շատ պտուղ է բերում, որովհետև առանց ինձ չեք կարող ոչինչ անել» (Հովհաննես 15:5): Ինչպե՞ս եք դուք հասկացել, որ դա ճշմարիտ է:
- Ըստ Հովհաննես 15:13 հատվածի, որո՞նք են սիրո մեծագույն ցուցաբերումները: Ի՞նչ է դա ասում մեր հանդեպ տածած Փրկչի սիրո մասին:

Ամփոփում

Վկայե՛ք, որ Հիսուս Քրիստոսը սիրում է մեզ ու ցանկանում, որ մենք սիրենք ու ծառայենք միմյանց: Հանձնարարե՛ք դասարանի անդամներին ամեն շաբաթ հաղորդության ժամանակ հիշել Քրիստոսի ապաշխարությունը և նրա սերը մեր նկատմամբ:

Լրացուցիչ գաղափարներ ուսուցանման համար

Հետևյալ նյութը լրացնում է առաջարկվող դասը: Ձեր ցանկությամբ կարող եք օգտագործել այս գաղափարները դասի ընթացքում:

1. Քրիստոսի անունը վերցնենք մեր վրա

Հաղորդության մասին ձեր քննարկման ժամանակ կարող եք շոշափել Քրիստոսի անունը մեր վրա վերցնելու վերաբերյալ հետևյալ հարցերը: Առաջարկված պատասխաններից մի քանիսը վերցված են Երեց Դալեն Հ. Օքսի 1985թ. ընդհանուր կոնֆերանսի ելույթից (Conference Report, Apr. 1985, 101–5; *Ensign,* May 1985, 80–83):

- Ե՞րբ ենք մեր վրա վերցնում Քրիստոսի անունը:

  ա. Մկրտվելով նրա Եկեղեցում (2 Նեփի 31:13, Մոսիա 25:23, Մորոնի 6:3, Վ և Ու 18:22–25, 20:37):
  բ. Նորացնելով մեր մկրտության ուխտերը հաղորդությանը մասնակցելիս (Մորոնի 4:3, 5:2, Վ և Ու 20:77, 79):
  գ. Հայտարարելով նրա հանդեպ ունեցած մեր հավատի մասին:
  դ. Մեր վրա վերցնելով նրա անունով գործելու իշխանությունը և այդ իշխանությունը օգտագործելով:
  ե. Մասնակցելով տաճարի սուրբ արարողություններին:

- Ի՞նչ ենք խոստանում մեր վրա վերցնելով Քրիստոսի անունը:

  ա. Մենք նշում ենք նրա արքայության համար աշխատելու մեր պատրաստակամությունը և ծառայելու նրան մինչև վերջ մեր վճռականությունը (Վ և Ու 20:37, Մորոնի 6:3):
  բ. Մենք խոստանում ենք հետևել նրան կայուն մտադրությամբ, հնազանդվելով նրան ու ապաշխարելով մեր մեղքերի համար (2 Նեփի 31:13, Մոսիա 5:8):

- Ի՞նչ էր խոստանում մեզ Հիսուս Քրիստոսը, եթե մենք մեր վրա վերցնենք նրա անունը: (Մենք կդառնանք նրա որդիներն ու դուստրերը կրելով իր անունը: Նրանք, ովքեր կոչվել են նրա անունով, կհամբարձվեն վերջին օրերին; տե՛ս Մոսիա 5:7–9, 15:12, Ալմա 5:14, 3 Նեփի 27:5–6, Վ և Ու 76:55, 58, 62):

2. Տեսաֆիլմեր

«Նոր Կտակարան» Տեսաֆիլմի (53914) «Նոր Կտակարանի սովորություններ»-ի հինգերորդ մասի հատվածն ընդգրկում է տեղեկություններ Նոր Կտակարանի ժամանակաշրջանի տոնակատարությունների մասին: Այդ հատվածը կարող է օգնել դասարանի անդամներին պատկերացնել Վերջին ընթրիքի միջավայրը և հասկանալ «Հիսուսի գոգին նստած» աշակերտի մեջբերումը (Հովհաննես 13:23):

3. Դասարանի անդամի պատմությունը

«Ես եմ ճշմարիտ որթը» համեմատությունը դժվար է հասկանալ որոշ մարդկանց համար հատկապես՝ երիտասարդությանը: Մեր նկատմամբ ունեցած Հիսուս Քրիստոսի սերը ավելի պատկերավոր լուսաբանելու համար հրավիրե՛ք դասարանի մեկ կամ երկու անդամներին պատմել իրենց փորձության մասին, երբ իրենք զգացել են Փրկչի սիրո պարգևած ուժը, ինչպես որթն է ուժ տալիս իր տերևներին ու ճյուղերին: Հրավերը կատարե՛ք առնվազն մեկ շաբաթ առաջ և խրախուսե՛ք դասարանի անդամներին որոնել Սուրբ Հոգու ոգեշնչումը պատմելու համար պատշաճ իրադեպ ընտրելիս:

Դաս
24

«Սա է հավիտենական կյանքը»

Հովհաննես 16–17

Նպատակը

Խրախուսել դասարանի անդամներին զգայուն լինել Սուրբ Հոգու ազդեցության նկատմամբ և մոտ լինել Երկնային Հորն ու Հիսուս Քրիստոսին:

Նախապատրաստություն

1. Կարդացե՛ք հետևյալ գրվածքները, խորհե՛ք և աղոթե՛ք.

   ա. Հովհաննես 16:1–15: Հիսուսը նախապատրաստում է Առաքյալներին այն դժվար ժամանակներին, որոնք կհետևեն իր խաչումից հետո: Նա ուսուցանում է Սուրբ Հոգու առաքելության մասին և խոստանում, որ նրանք կստանան Սուրբ Հոգու պարգևը:

   բ. Հովհաննես 16:16–33: Հիսուսը կանխատեսում է իր մահն ու հարությունը և «քաջացե՛ք» խորհուրդ է տալիս իր Առաքյալներին:

   գ. Հովհաննես 17: Հիսուսը միջնորդող մեծ աղոթք է մատուցում իր Առաքյալներին և բոլոր նրանց, ովքեր հավատում են իրեն:

2. Լրացուցիչ ընթերցում. Հովհաննես 14:16–31, 15:18–27, 3 Նեփի 19:19–36, Վարդապետություն և Ուխտեր 132:21–24:

3. Եթե դուք օգտագործում եք ուշադրության միջոցառումը, ապա դասարան բերե՛ք երկու պարգևների արկղներ (կամ գրատախտակի վրա նկարե՛ք երկու պարգևների արկղներ): Պատրաստե՛ք երկու հուշաթերթիկներ և դասի ժամանակ դրե՛ք արկղների վրա: Մեկի վրա գրե՛ք *Սուրբ Հոգու պարգև,* իսկ մյուսի վրա՝ *հավիտենական կյանք:*

4. Առաջարկություններ ուսուցանման համար: Աղոթե՛ք, որ ոչ միայն կարողանաք սովորեցնել Հոգով, այլ նաև՝ դասարանի անդամները կարողանան սովորել Հոգով և ստանան ուսուցանված ճշմարտությունների վկայությունը (*Teaching – No Greater Call)*:

Առաջարկվող դասի ընթացքը

Ուշադրության միջոցառում

Դասը սկսե՛ք հետևյալ կամ ձեր ընտրած մի այլ միջոցառմամբ:

Ցուցադրե՛ք երկու արկղներն (կամ գրատախտակին նկարե՛ք երկու արկղներ): Հրավիրե՛ք դասարանի անդամներին համառոտակի խոսել այն պարգևների մասին, որոնք իրենք կցանկանային ստանալ:

Բացատրե՛ք, որ պարգևների արկղներից մեկը, որ դուք ցուցադրել եք, ներկայացնում է մեծագույն այն պարգևներից մեկը, որը մենք կարող ենք ստանալ այս կյանքում: Մյուս արկղը ներկայացնում է այն, ինչը Տերը կոչում էր «Աստծո մեծագույն պարգև» (Վ և Ու 14:7):

Բացատրե՛ք, որ այս դասում դասարանի անդամները կհայտնաբերեն, թե ի՞նչ են այդ երկու պարգևները և կսովորեն, թե ինչպե՞ս կարելի է ստանալ դրանք:

Գրվածքների քննարկում ու կիրառում

Ուսուցանելով գրվածքների հետևյալ հատվածները, քննարկե՛ք, թե ինչպես են մեզ վերաբերում իր Առաքյալներին Փրկչի խոսքերը: Խրախուսե՛ք դասարանի անդամներին պատմել իրադեպեր, որոնք կապված են այս դասի հետ:

1. Հիսուսը խոստանում է իր Առաքյալներին, որ նրանք կստանան Սուրբ Հոգու պարգևը:

Քննարկե՛ք Հովհաննես 16:1–15 հատվածները: Խնդրե՛ք դասարանի անդամներին բարձրաձայն կարդալ ընտրված հատվածները:

- Իր մահկանացու առաքելության վերջին ժամերին Հիսուսն ուսուցանել և ամրապնդել է իր Առաքյալներին: Ինչու՞ Առաքյալներն այդ ժամանակ ամրապնդման կարիքն ունեին: (Տե՛ս Հովհաննես 16:1–6 հատվածները, տե՛ս նաև Հովհաննես 15:18–20 հատվածները:)
- Փրկիչն ասաց Առաքյալներին, որ ինքը Մխիթարիչ (Սուրբ Հոգի) կուղարկի նրանց մոտ (Հովհաննես 16:7): Ինչպիսի՞ առաքելություն ուներ Սուրբ Հոգին: (Հովհաննես 14:26, 15:26, 16:7–14: Գրատախտակին գրե՛ք պատասխանները ստորև բերված ձևով:)

  Սուրբ Հոգին

  ա. Մխիթարում է (Հովհաննես 14:26):
  բ. Սովորեցնում է (Հովհաննես 14:26):
  գ. Հիշեցնում է ճշմարտությունները (Հովհաննես 14:26):
  դ. Վկայում է Փրկչի մասին (Հովհաննես 15:26):
  ե. Առաջնորդում է դեպի ճշմարտություն (Հովհաննես 16:13):
  զ Պատմում է գալիք բաների մասին (Հովհաննես 16:13):
  է. Փառաբանում է Փրկչին (Հովհաննես 16:14):
- Տասներկու Առաքյալները Հիսուսի մահկանացու առաքելության ժամանակ զգացել են Սուրբ Հոգու դրսևորումները, սակայն չեն ստացել Սուրբ Հոգու պարգևը մինչև Նրա մահն ու հարությունը: (Հովհաննես 20:22): Ի՞նչ տարբերություն կա Սուրբ Հոգու դրսևորման ու Սուրբ Հոգու պարգևի միջև: (Տե՛ս ստորև բերված մեջբերումը:) Ինչպե՞ս է ձեզ օգնում Սուրբ Հոգու պարգևը:

  Երեց Դալեն Հ.Օուքսն ուսուցանել է.

  «Սուրբ Հոգու դրսևորումները տրվում են ավետարանի ճշմարտություններն անկեղծ որոնողներին առաջնորդելու համար: Այդ ճշմարտությունները կհամոզեն նրանց ապաշխարել ու մկրտվել: Սուրբ Հոգու պարգևն ավելի խորհիմաստ է . . . [Այն] ընդգրկում է հավերժ ընկերակցության իրավունքը, այսինքն՝ մենք կարող ենք միշտ ունենալ նրա Հոգին մեզ հետ» (Վ և Ու 20:77):

  «Նոր մկրտված մի անդամ ասաց ինձ, թե ի՞նչ զգաց ինքը, երբ ստացավ այդ պարգևը: Նա մի հավատարիմ Քրիստոնյա կին էր, որն անցկացրել էր իր կյանքն ուրիշներին ծառայելով: Նա գիտեր ու սիրում էր Տիրոջը և զգացել էր Նրա Հոգու դրսևորումները: Երբ նա ստացավ վերականգնված ավետարանի լույսը, նա մկրտվեց և երեցներն իրենց ձեռքերը դնելով նրա գլխին տվեցին նրան Սուրբ Հոգու պարգևը: Նա վերհիշեց. «Ես զգացի Սուրբ Հոգու ազդեցությունը, որը հաստատվեց իմ վրա ավելի մեծ զորությամբ, քան երբևէ ես զգացել էի: Նա նման էր մի հին ընկերոջ, որն անցյալում ուղեկցում էր ինձ, սակայն այժմ եկել էր, որ մնա ինձ հետ» (Conference Report, Oct. 1996, 80; *Ensign,* Nov. 1996, 60):

Եթե դուք օգտագործելու եք ուշադրության միջոցառումը, ապա դրե՛ք նվեր արկղներից մեկի վրա հուշաթերթիկը, որի վրա գրված է «Սուրբ Հոգու պարգևը»:

- Սուրբ Հոգու պարգևն ստանալուց հետո ինչպե՞ս կարող ենք արժանանալ Սուրբ Հոգու մշտական ընկերակցությանը: (Գործք 5:32, Վ և Ու 6:14, 20:77, 79, 76:116, 121:45–46:) Ինչպե՞ս մենք կարող ենք ճանաչել Սուրբ Հոգու ազդեցությունը: (Գաղատացիս 5:22–23, Վ և Ու 6:15, 23, 11:13:)

  Նախագահ Բոյդ Ք. Փաքերն ուսուցանել է. «Սուրբ Հոգին խոսում է այնպիսի ձայնով, որ դուք ավելի շուտ *զգում* եք, քան՝ *լսում:* Այն նկարագրվում է, որպես «մեղմ ու նուրբ ձայն»: Խոսելով Հոգու շշնջոցները լսելու մասին, հոգևոր հուշումը նկարագրելիս հաճախ ասում են. «Ես *զգացում* ունեի . . .» . . . Հայտնությունը գալիս է խոսքերով, որոնք մենք ավելի շուտ զգում ենք, քան լսում» (Conference Report, Oct. 1994, 77; *Ensign,* Nov. 1994, 60):

Նախագահ Բրիգամ Յանգի երազում մարգարե Ջոզեֆ Սմիթը ցուցում է տվել նրան սովորեցնել Սրբերին, որ «Տիրոջ Հոգին . . . կշշնջա խաղաղություն ու երջանկություն նրանց հոգիներին և կտանի չարությունը, ատելությունը, վիճաբանությունն ու չարի բոլոր տեսակները նրանց սրտերից, և նրանց ողջ ցանկությունը կլինի լավ գործեր կատարելը, արդար լինելն ու Աստծո արքայությունը կառուցելը» (*Manuscript History of Brigham Young, 1846–1847,* comp. Elden J. Watson [1971], 529):

2. **Հիսուսը կանխատեսում է մահն ու հարությունը:**

Կարդացե՛ք ու քննարկե՛ք Հովհաննես 16:16–33-ից ընտրված հատվածները:

- Սուրբ Հոգու մասին Առաքյալներին ուսուցանելուց հետո Հիսուսն ասաց նրանց, որ ինքը պետք է մահանա և հարություն առնի: (Հովհաննես 16:16–20): Այնուհետև, նա ասաց. «Այս բաները խոսեցի ձեզ հետ, որ ինձանում խաղաղություն ունենաք» (Հովհաննես 16:33): Ի՞նչ եք կարծում, ի՞նչ է նշանակում խաղաղություն ունենալ նրանում: Ի՞նչ կարող ենք սովորել Հովհաննես 16 գլխի Հիսուսի ուսմունքներից, որոնք կօգնեն խաղաղություն ունենալ նրանում: (Տե՛ս նաև Փիլիպպեցիս 4:7–9, Վ և Ու 59:23:)
- Հիսուսն ասաց իր Առաքյալներին. «Աշխարհքումը նեղություն կունենաք. բայց քաջացե՛ք, ես հաղթել եմ աշխարհքին» (Հովհաննես 16:33): Ինչպե՞ս կարող է այն գիտակցումը, որ Հիսուսը հաղթել է աշխարհին, օգնել մեզ քաջ լինել դժվարությունների հանդիպելիս: Ինչու՞ է կարևոր քաջ դառնալ:

3. **Հիսուսը միջնորդող մեծ աղոթք է մատուցում:**

Կարդացե՛ք ու քննարկե՛ք Հովհաննես 17 գլուխը, որը պարունակում է Հիսուսի աղոթքը մինչև Գեթսեմանի պարտեզում և խաչի վրա կրած նրա տառապանքները: Այդ աղոթքը հաճախ անվանում են մեծ միջնորդական աղոթք, որովհետև Հիսուսի աղոթքի ընթացքում նա միջնորդում էր, կամ կանգնած էր մեր և Երկնային Հոր միջև, աղաչելով մեր փրկության համար: Հոգու ուղեցույց որոնե՛ք կարդալու ու քննարկելու հատվածներ ընտրելու համար:

- Ինչպե՞ս Հիսուսը նկարագրեց իր առաքելությունը երկրի վրա աղոթքի սկզբում: (Տե՛ս Հովհաննես 17:1–2, տե՛ս նաև Մովսես 1:39:) Ինչպե՞ս նա ավարտեց այդ առաքելությունը:
- Իր աղոթքում Փրկիչն ասաց. «Եվ սա է հավիտենական կյանքը, որ ճանաչեն քեզ միայն ճշմարիտ Աստված. և նրան՝ որ ուղարկեցիր՝ Հիսուսին Քրիստոսին» (Հովհաննես 17:3): Ինչո՞վ է տարբերվում Երկնային Հորը և Հիսուս Քրիստոսին ճանաչելը նրանց մասին պարզապես իմանալուց: Ինչպե՞ս մենք կարող ենք ճանաչել նրանց: (Հովհաննես Ա 4:7–8, Մոսիա 5:10–13, Ալմա 22:18, Վ և Ու 18:33–36, 132:21–24:)

Եթե օգտագործել եք ուշադրության միջոցառումը, ապա երկրորդ հուշաթերթիկը, որի վրա գրված է *«հավիտենական կյանք»,* դրե՛ք երկրորդ արկղի վրա: Խնդրե՛ք դասարանի անդամներից որևէ մեկին կարդալ Վարդապետություն և Ուխտեր 14:7:

- Իր աղոթքի առաջին մասում Հիսուսը նկարագրեց այն ամենն, ինչ նա արեց իր առաքելությունը իրականացնելու համար (Հովհաննես 17:4–8): Ինչպե՞ս մենք պետք է զեկուցենք մեր ջանքերի մասին Երկնային Հորը: Ինչպե՞ս դա կարող է ազդել մեր գործողությունների վրա, եթե ամեն գիշեր մեր աղոթքներում զեկուցենք օրվա ընթացքում նրան ծառայելու մեր ջանքերի մասին:
- Ու՞մ համար էր աղոթում Հիսուսն իմանալով անգամ, որ շուտով ուժգին տանջվելու է: (Տե՛ս Հովհաննես 17:6–9, 20:) Ի՞նչ կարող ենք սովորել այստեղից:
- Ինչպե՞ս մենք կարող ենք Հիսուսի ու նրա Առաքյալների նման ապրել աշխարհում և «աշխարհքիցը չլինել»: (Հովհաննես 17:14, տե՛ս նաև 15–16 հատվածները):

  Երեց Մ. Ռասել Բալարդն ասել է.

  «Եկեղեցում մենք հաճախ երկտող ենք ասում. «Եղե՛ք աշխարհում, բայց աշխարհից մի եղե՛ք»: Հեռուստատեսային ներկայացումներ դիտելով, որոնք անպարկեշտություն,

բռնություն և սովորական ու, անգամ, հրապուրիչ անհավատարմություն են ցուցադրում, մենք հաճախ ցանկանում ենք ինչ-որ կերպ աշխարհից առանձնանալ և մեկուսացնել մեր ընտանիքներն այդ ամենից . . .

«Միգուցե հիշատակված երկտողը մենք պետք է բաժանենք երկու առանձին նախազգուշացումների: Առաջինը՝ «*Աշխարհում եղեք*»: Եղե՛ք ընդգրկված, տեղեկացված: Փորձե՛ք հասկանալ, համբերատար լինել ու գնահատել տարբեր մարդկանց: Ծառայություններով ու ներգրավումներով նշանակալից աջակցություն ցուցաբերե՛ք հասարակությանը: Երկրորդ՝ «*Աշխարհից մի եղեք*»: Մի՛ գնացեք սխալ ճանապարհներով կամ մի՛ խոնարհվե՛ք հարմարվելով կամ ընդունելով սխալ բաները:

«Մենք պետք է պայքարենք հեռուստատեսությունում ու հասարակության մեջ կաշառակերությունն ու անբարոյական հակվածությունը փոխելու համար մեր տները զերծ պահելով ստորություններից ու տհաճություններից: Չնայած աշխարհում տիրող չարին, հակառակ ողջ լավի ընդդիմությանը, որ մենք հանդիպում ենք ամենուրեք, մենք չպետք է փորձենք մեզ կամ մեր երեխաներին դուրս հանել աշխարհից: Հիսուսն ասել է. «Երկնքի արքայությունը նման է խմորի» (Մաթեոս 13:33): Մենք պետք է բարձրացնենք աշխարհն ու օգնենք բոլորին ազատվել չարից, որ շրջապատում է մեզ: Փրկիչն իր Հորն աղոթելիս ասաց.

«Ես չեմ աղաչում, որ աշխարհքիցը վեր առնես նրանց, այլ՝ որ պահես չարիցը» (Հովհաննես 17:15)» (Conference Report, Apr. 1989, 101; *Ensign,* May 1989, 80):

- Ինչպե՞ս են «մեկ» Երկնային Հայրն ու Հիսուս Քրիստոսը, ինչպես ասված է Հովհաննես 17:21–22 հատվածներում:

  Խոսելով Երկնային Հոր, Հիսուս Քրիստոսի ու Սուրբ Հոգու մասին, Նախագահ Գորդոն Բ. Հինքլին ասել է. «Նրանք տարբեր էություններ են, բայց մեկ են նպատակով ու ջանքերով: Նրանք միասնական են երկիր բերելով փրկության ու համբարձման աստվածային ծրագիրը Աստծո որդիների համար . . . Դա կատարյալ միասնությունն է Հոր, Որդու և Սուրբ Հոգու միջև, որը կապում է այդ երեքին մի սուրբ աստվածությամբ» (Conference Report, Oct. 1986, 69; *Ensign,* Nov. 1986, 51):

- Ինչու՞ է այդքան կարևոր Առաքյալների համար միասնական լինել: (Հովհաննես 17:22–23:) Ինչու՞ մենք կարիքն ունենք միասնության Երկնային Հոր ու Հիսուս Քրիստոսի հետ, ուրիշ Եկեղեցու անդամների հետ, մեր ընտանիքների հետ: Ինչպե՞ս մենք այդ հարաբերություններում կարող ենք նպաստել ամրապնդել ընտանեկան միասնությունն: (Հովհաննես 17:26, Մոսիա 18:21, Վ և Ու 35:2:)

Ամփոփում

Խնդրե՛ք դասարանի անդամներին մտածել, թե ինչ են նրանք զգում, երբ իմանում են, որ ինչ-որ մեկն աղոթում է նրանց համար: Հրավիրե՛ք նրանց խորհել այն մասին, թե ինչպես իրենք կզգային, եթե լինեին Հիսուսի հետ, երբ նա ասում էր միջնորդական աղոթքը: Բացատրե՛ք, որ միջնորդական աղոթքը կարող է մեզ օգնել գնահատել հավիտենական կյանքի պարգևի արժեքը, որը Փրկիչը մատուցեց մեզ: Վկայե՛ք որ մենք կօրհնվենք, ձգտելով հետևել Սուրբ Հոգու դրդումներին և դառնալ միասնական Երկնային Հոր ու Հիսուս Քրիստոսի հետ:

Լրացուցիչ գաղափարներ ուսուցանման համար

Հետևյալ նյութը լրացնում է առաջարկվող դասը: Ձեր ցանկությամբ կարող եք օգտագործել այս գաղափարները դասի ընթացքում:

Հրավիրել Հոգին

Որպեսզի օգնե՛ք դասարանի անդամներին զգալ ու ճանաչել Սուրբ Հոգու ազդեցությունը նախօրոք խոսե՛ք նրանցից մի քանիսի հետ, հրավիրելով յուրաքանչյուրին ընտրել հետևյալ առաջադրանքներից մեկը դասի ընթացքում ներկայացնելու համար:

ա. Կարդացե՛ք սիրված հատվածի գրվածքներից
բ. Վկայություն բերե՛ք
գ. Երգե՛ք օրհներգ կամ երեխաների խմբի մի երգ Փրկչի մասին:
դ. Սեր արտահայտե՛ք Երկնային Հոր և Հիսուս Քրիստոսի հանդեպ
ե. Կիսվե՛ք ձեր հոգևոր փորձով (եթե կարող եք):

Խնդրե՛ք դասարանի անդամներին նկարագրել, թե ինչ էին իրենք զգում ներկայացմնան ընթացքում: Կարդացե՛ք նախագահ Բոյդ Ք. Փաքերի 99–100 էջերի վրա բերված հայտարարությունը և օգնե՛ք դասարանի անդամներին ճանաչել զգացմունքները, որոնք բխում են Սուրբ Հոգուց: Ասե՛ք, թե ի՞նչ եք զգում, երբ ստանում եք Սուրբ Հոգու ուղեցույցը:

«Ոչ թե իմ կամքը՝ բայց քո կամքը լինի»

Դաս
25

Մաթևոս 26:36–46, Մարկոս 14:32–42, Ղուկաս 22:39–46

Նպատակը

Ամրապնդել դասարանի անդամների վկայությունները, որպեսզի նրանք կարողանան ստանալ ներում, խաղաղություն ու հավիտենական կյանք շնորհիվ Հիսուս Քրիստոսի քավության:

Նախապատրաստություն

1. Կարդացե՛ք, խորհե՛ք ու աղոթե՛ք հետևյալ գրվածքների վերաբերյալ, որոնք պատմում են Փրկչի փորձության մասին Գեթսեմանի պարտեզում. Մաթևոս 26:36–46, Մարկոս 14:32–42 և Ղուկաս 22:39–46:
2. Լրացուցիչ ընթերցում: 2 Նեփի 2:5–8, Ալմա 7:11–14, 34:8–16, 42:1–31, Վարդապետություն և Ուխտեր 19:15–24:
3. Օգտագործե՛ք դասի ընթացքում «Հիսուսը աղոթում է Գեթսեմանում» նկարը (62175; Ավետարանը արվեստում նկարների հավաքածու 227), եթե այն առկա է:
4. Խնդրե՛ք դասարանի մի քանի անդամների դասի գալ պատրաստ Հիսուս Քրիստոսի քավման մասին իրենց զգացումները համառոտ արտահայտելու և կարդալ սիրված հատվածները գրվածքներից կամ՝ արտասանել մի քանի տող սիրված հաղորդության օրհներգից:
5. Առաջարկություններ ուսուցանման համար: Տերն ասել է. «Աշխատիր ոչ թե հայտարարել իմ խոսքը, այլ սկզբից աշխատիր ստանալ իմ խոսքը» (Վ և Ու 11:21): Գրվածքների հատվածներն արդյունավետ ուսուցանելու համար դուք պետք է ուսումնասիրե՛ք դրանք ու խորհե՛ք ամեն օր: Անընդհատ սնուցե՛ք ձեր վկայությունը նրանց զորությամբ ու ճշմարտությամբ (*Teaching – No Greater Call*):

Առաջարկվող դասի ընթացքը

Ուշադրության միջոցառում

Դասը սկսե՛ք հետևյալ կամ ձեր ընտրած մի այլ միջոցառմամբ:

Երեց Օրսոն Ֆ. Վիթնին Առաքյալ ձեռնադրվելուց մի քանի տարի առաջ տեսիլք ստացավ Գեթսեմանի պարտեզում գտնվող Փրկչի վերաբերյալ: Կարդացե՛ք հետևյալ մեջբերումը Երեց Օրսոն Ֆ. Վիթնիի այդ տեսիլքի նկարագրությունից.

«Ինձ թվաց, որ գտնվում եմ Գեթսեմանի պարտեզում վկա լինելով Փրկչի տանջանքին: Ես տեսա նրան այնքան պարզ, որքան երբեք ոչ մեկին չէի տեսել: Կանգնած ծառի հետևում ես տեսա Հիսուսին Պետրոսի, Հակոբոսի ու Հովհաննեսի հետ, երբ նրանք անցան մի փոքր . . . դարպասով իմ աջ կողմից: Այնտեղ թողնելով երեք Առաքյալներին և ասելով նրանց, որ ծնկի իջնեն ու աղոթեն, Աստծո Որդին անցավ պարտեզի մյուս կողմը, որտեղ ծնկի ընկավ ու աղոթեց: Այդ աղոթքը նույնն էր, որին ծանոթ են Աստվածաշնչի բոլոր սիրահարները. «Իմ Հայր, եթե կարելի է, թող այս բաժակն ինձանից անցնի. սակայն ոչ թե ինչպես ես եմ կամենում, այլ ինչպես դու»:

«Աղոթելու ժամանակ արցունքները հոսում էին նրա երեսի վրայով, որն ինձ էր ուղղված: Ես այնքան հուզված էի այդ տեսարանով, որ անկեղծ կարեկցելով նույնպես արտասվեցի: Ես ողջ սրտով նրա հետ էի, ես սիրեցի նրան ողջ հոգով և այնքան մեծ էր նրա հետ լինելու ցանկությունը, որ երբեք ոչինչ էլ չեմ ցանկացել այդպես:

«Շուտով նա վեր կացավ ու քայլեց այնտեղ, որտեղ ծնկի էին իջել Առաքյալները՝ այժմ ամուր քնած: Նա մեղմորեն ցնցելով վեր կացրեց նրանց և նուրբ հանդիմանության բնական տոնով նվազագույնս ցույց տալով բարկությունն ու անհամբերությունը թախծոտ հարցրեց նրանց, թե արդյոք չկարողացան մեկ ժամ էլ աղոթել իր հետ: Նա լի էր աշխարհի սարսափելի մեղքերի ծանրությամբ, որ ընկել էին նրա ուսերին բոլոր տղամարդկանց, կանանց ու երեխաների խոցող ցավերով, որ խոցում էին նրա զգայուն հոգին – իսկ նրանք չկարողացան աղոթել իր հետ գոնե մեկ ժամ:

Վերադառնալով իր տեղը, Նա ասաց նույն աղոթքը, ապա նորից վերադարձավ ու կրկին գտավ նրանց քնած: Նորից նա արթնացրեց նրանց, նախազգուշացրեց ու մեկ անգամ էլ վերադարձավ ու աղոթեց: Դա տեղի ունեցավ երեք անգամ» (*Through Memory's Halls* [1930], 82):

Ցուցադրե՛ք «Հիսուսը աղոթում է Գեթսեմանում» նկարը: Խնդրե՛ք դասարանի անդամներին մտածել Փրկչի հանդեպ սիրո մասին և թե ինչ կզգային, եթե տեսնեին նրան Խաչումից առաջ Գեթսեմանի պարտեզում աղոթելիս: Խնդրե՛ք դասարանի մի քանի անդամների կիսվել իրենց մտքերով:

Գրվածքների քննարկում ու կիրառում

Այս ու 26-րդ դասը նվիրված են Քավությանը՝ Հիսուս Քրիստոսի ինքնակամ մահվանը, ողջ մարդկության մեղքերն ու հիվանդությունները իր վրա վերցնելու որոշմանը: Այս դասում, հիմնականում, քննարկվում է Գեթսեմանի պարտեզում Փրկչի փորձությունը, իսկ 26 դասում քննարկվում է Նրա Խաչումը: Կարևոր է հիշել, որ Քավությունը ընդգրկում է Փրկչի տառապանքն ինչպես պարտեզում, այնպես էլ՝ խաչի վրա:

Նախագահ Եզրա Թաֆթ Բենսոնն ուսուցանել է. «Գեթսեմանում և Գագաթում նա կատարեց անսահման ու հավիտենական քավություն: Դա սիրո մեծագույն արտահայտությունն էր, որ երբևիցե գրի է առնվել պատմության մեջ: Այսպիսով, Նա դարձավ մեր Փրկիչը – փրկելով մեզ բոլորիս ֆիզիկական մահից և փրկելով հոգևոր մահից նրանց, ովքեր կհնազանդվեն ավետարանի օրենքներին ու արարողություններին» (*The Teachings of Ezra Taft Benson* [1988], 14):

1. **Փրկիչն իր վրա վերցրեց մեր մեղքերն ու հիվանդությունները:**

Քննարկե՛ք Մաթեոս 26:36–46, Մարկոս 14:32–42 և Ղուկաս 22:39–46 հատվածները: Խնդրե՛ք դասարանի անդամներին բարձրաձայն կարդալ ընտրված հատվածները:

- Ի՞նչ խնդրեց Հիսուսն իր Առաքյալներին անել Գեթսեմանի պարտեզում: (Ղուկաս 22:39–40:) Ինչու՞ Հիսուսը խնդրեց Առաքյալներին աղոթել: (Ղուկաս 22:40:) Ինչպե՞ս է ուժեղացնում մեզ աղոթքը գայթակղությունների դեմ:
- Ի՞նչ խնդրեց Հիսուսը Պետրոսին, Հակոբոսին ու Հովհաննեսին անել (Մաթեոս 26:38, 41): Ինչպե՞ս է մեզ վերաբերում արթուն մնալու պատվիրանը, երբ մենք պայքարում ենք ավետարանով ապրելու համար: (2 Նեփի 4:28, Ալմա 7:22, 32:26–27:)
- Ինչու՞ Հիսուսը կամեցավ ընդունել այդ մեծ տառապանքը՝ իմանալով հանդերձ, թե ի՞նչ փորձություն էր նրան սպասում Գեթսեմանի պարտեզում (Մաթեոս 26:39, 42, 44:) Ի՞նչ կարող ենք մենք սովորել Գեթսեմանում Փրկչի աղոթքից: Ինչպե՞ս դուք կարող եք օրհնվել, եթե հնազանդվե՛ք Երկնային Հոր կամքին:
- Այն բանից հետո, երբ Հիսուսն ասաց, որ նա կկատարի Երկնային Հոր կամքը. «Հրեշտակ երևեցավ նրան երկնքիցը, և զորացնում էր նրան» (Ղուկաս 22:43): Ի՞նչ է դա մեզ ուսուցանում Երկնային Հոր մասին: (Պատասխանները կարող են ընդգրկել նաև այն, որ նա ուժեղացնում է մեզ, եթե մենք կատարում ենք նրա կամքը:)
- Ի՞նչ փորձ ունեցավ Փրկիչը Գեթսեմանում: (Վ և Ու 19:16–19, Ղուկաս 22:44, Մոսիա 3:7, Ալմա 7:11–13:)

Երեց Ջեյմս Ե. Թալմիջը սովորեցնում է. «Քրիստոսի տանջանքը պարտեզում անհասկանալի է ինչպես ուժգնությամբ, այնպես էլ՝ նպատակով սահմանափակ մտքի համար: Նա պայքարեց ու տնքաց այն ծանրությունից, որ երկրում ապրող ոչ մի էակ չէր կարող նույնիսկ հնարավոր համարել: Դա ֆիզիկական ցավ չէր, և ոչ էլ՝ լոկ մտավոր տառապանք, որի հետևանքով նա տարավ այնպիսի ցավ, որի պատճառով նրա բոլոր ծակոտիներից արյուն հոսեց, այլ հոգու չարչարանք էր, որը միայն Աստված կարող էր տանել . . . Այդ տառապանքի ժամին Քրիստոսը հանդիպեց ու հաղթահարեց Սատանայի՝ «այս աշխարհի իշխանի» բոլոր սարսափները, որ նա կարող էր հասցնել: . . . Իրական ու սարսափելի, չնայած, մարդուն անհասկանալի ինչ-որ ձևով, Փրկիչն իր վրա վերցրեց մարդկության մեղքերի ծանրությունն Ադամից մինչև աշխարհի վերջը:

Երեց Նիլ Ա. Մաքսվելն ասել է. «Շնորհիվ Իր անվերջ քավության Հիսուսն իր մարմնի վրա զգացել է այն ամենը, ինչի միջով մենք անցնում ենք (Ալմա 7:11–12): Նա կրել է յուրաքանչյուր տղամարդու, կնոջ և երեխայի մեղքերը, անհաջողությունները, վշտերն ու ցավերը (Տե՛ս 2 Նեփի 9:21)» (Conference Report, Apr. 1987, 89; *Ensign,* May 1987, 72):

2. **Մենք Հիսուս Քրիստոսի քավության կարիքն ունենք**

- Ինչու՞ է մեզ անհրաժեշտ Հիսուս Քրիստոսի Քավությունը: (Տե՛ս Ալմա 34:9:)

  ա. Ադամի ու Եվայի անկման պատճառով մենք ենթարկվում ենք ֆիզիկական մահի, ինչը՝ մարմնի ու հոգու առանձնացում է:
  բ. Մեղսագործելով մենք մեր վրա ենք վերցնում հոգևոր մահը, որովհետև անջատում ենք մեզ Աստծուց: Մեր մեղքերը մեզ անմաքուր են դարձնում և մենք անկարող ենք դառնում լինել Աստծո հետ (1 Նեփի 10:21):
  գ. Քանի որ մենք ինքներս չենք կարող հաղթահարել ֆիզիկական կամ հոգևոր մահը, ուստի Երկնային Հայրն ուղարկեց իր Որդուն քավությունը մատուցելու համար (Հովհաննես 3:16, 2 Նեփի 2:5–9):

- Ի՞նչ օրհնություններ մեզ հասանելի դարձան Փրկչի քավող զոհաբերության շնորհիվ: Ինչպե՞ս մենք կարող ենք ստանալ այդ օրհնությունները:

  ա. Քանի որ Փրկիչը ենթարկվեց մահվան ու հարություն առավ, ապա մենք բոլորս հարություն կառնենք հաղթահարելով ֆիզիկական մահը (Մոսիա 16:7–8):
  բ. Քանի որ Նա Իր վրա վերցրեց մեր մեղքերը, ապա մենք կարող ենք ապաշխարել մեր մեղքերի համար և ներվել, մաքրվել ու Աստծո հետ լինելուն արժանանալ (Ալմա 7:13–14, Հավատո հանգանակներ 1:3):
  գ. Քանի որ Նա Իր վրա վերցրեց մեր հիվանդությունները, ուրեմն Նա հասկանում է մեր դժվարություններն ու գիտի, ինչպես կարող է օգնել մեզ (Ալմա 7:11–12): Խոնարհաբար հետևելով Նրան մենք խաղաղություն ենք ստանում Նրա միջոցով (Վ և Ու 19:23):

Երեց Մարիոն Գ. Ռոմնին բացատրել է, որ նրա քավության շնորհիվ բոլոր մարդիկ կփրկվեն ֆիզիկական մահից, իսկ ապաշխարողներն ու հնազանդվողները կփրկվեն նաև մեղքերից:

«Հիսուս Քրիստոսի քավությունը կմիացնի մարդկանց մարմիններն ու հոգիները հարության ժամանակ: Եվ, այսպիսով, աշխարհի բոլոր հավատացյալներն ու անհավատները պարտական են Քավիչին իրենց հարության համար, որովհետև հարությունը կլինի նույնպիսի համապարփակ, ինչպիսին էր անկումը, որը բերեց մահ յուրաքանչյուր մարդուն:

«Կա քավության մի այլ հանգամանք, որը ստիպում է ինձ սիրել Փրկիչին ավելի շատ և լցնում է հոգիս անարտահայտելի երախտապարտությամբ: Դա այն է, որ բացի այն բանից, որ Փրկիչը քավեց Ադամի մեղքերը և բերեց հարության, Նա նաև վճարեց իմ անձնական մեղքերի պարտքը: Նա վճարեց ձեր անձնական մեղքերի և բոլոր հոգիների համար, որ երբևէ ապրել են կամ կապրեն մահկանացու կյանքով երկրի վրա: Սակայն,

Նա այդ արեց մի պայմանով: Մեր անձնական մեղքերի պատճառով նրա կրած տանջանքի արդյունքում մենք օրհնություններ չենք ստանա առանց պայմանների, ինչպես հարությունը ստանալիս, որը կիրականանա անկախ մեր գործողություններից: Մենք պետք է հնազանդվենք օրենքին, եթե ցանկանում ենք մասնակցել քավության օրհնություններին, որոնք առնչվում են մեր անձնական մեղքերի հետ:

«. . . Մեղք գործելով մենք հեռանում ենք Աստծուց և անարժան դառնում նրա ներկայությանը: Ոչ մի անմաքուր բան չի կարող արժանանալ նրա ներկայությանը: Մենք ինքներս չենք կարող, ինչքան էլ փորձենք, ազատվել կեղտից, որը մեր վրա է մեր սեփական մեղքերի պատճառով: Այդ կեղտը պետք է մաքրվի Փրկչի արյունով և Նա հաստատեց միջոցը, որի օգնությամբ մեղքը կարող է մաքրվել: Այդ միջոցը Հիսուս Քրիստոսի ավետարանն է: Ավետարանը պահանջում է մեզնից հավատալ Քավիչին, ընդունել նրա քավությունը, ապաշխարել մեր մեղքերի համար, մկրտվել ընկղմամբ մեր մեղքերի թողության համար, ստանալ Սուրբ Հոգու պարգևը ձեռնադրմամբ և շարունակել հավատարմորեն լավագույնս ուսումնասիրել ավետարանի սկզբունքները մեր կյանքի բոլոր օրերում» (in Conference Report, Oct. 1953, 35–36):

Հրավիրե՛ք նախօրոք հանձնարարված դասարանի անդամներին կիսվել իրենց նախապատրաստած ներկայացումով (Տե՛ս «Նախապատրաստություն» բաժինը):

Ամփոփում

Վկայե՛ք Հիսուս Քրիստոսի մասին և ձեր երախտագիտությունը արտահայտե՛ք Նրա քավության համար: Խնդրե՛ք դասարանի անդամներին վարվել նմանապես, եթե հարմար է:

Լրացուցիչ գաղափարներ ուսուցանման համար

Հետևյալ նյութը լրացնում է առաջարկվող դասը: Ձեր ցանկությամբ կարող եք օգտագործել այս գաղափարները դասի ընթացքում:

1. Տեսաֆիլմեր

«Նոր Կտակարան» Տեսաֆիլմի (53914) «Նոր Կտակարանի սովորույթներ»-ի հինգերորդ մասը բացատրում է, որ Գեթսեման նշանակում է «ձիթապտղի քամիչ»: Եթե ցուցադրելու եք այդ հատվածը, ապա քննարկե՛ք, թե որքանով է համապատասխանում Գեթսեման անունը պարտեզին, որտեղ Փրկիչը կրեց մեր մեղքերը:

2. «Միջնորդը»

Երեց Բոյդ Ք. Փաքերը սովորեցնում է առակի օգնությամբ, թե ինչպես է Հիսուս Քրիստոսի քավությունը մեզ ազատում մեղքերից, երբ մենք ապաշխարում ու հնազանդվում ենք պատվիրաններին: Այդ առակը կարելի է գտնել հետևյալ աղբյուրից.

ա. *Ավետարանի Հիմունքներ* [1997], էջեր 75–76:

«Ես դրա համար եմ ծնվել»

Դաս
26

Մաթևոս 26:47–27:66, Մարկոս 14:43–15:39, Ղուկաս 22:47–23:56, Հովհաննես 18–19

Նպատակը Օգնել դասարանի անդամներին զգալ Փրկչի սերն իրենց նկատմամբ, ուժեղացնել նրանց սերը Փրկչի նկատմամբ և նրանց երախտապարտությունը Փրկչի քավող զոհաբերության համար:

Նախապատրաստություն

1. Կարդացե՛ք հետևյալ գրվածքները, խորհե՛ք և աղոթե՛ք.

   ա. Մաթևոս 26:47–75, Մարկոս 14:43–72, Ղուկաս 22:47–71, Հովհաննես 18:1–27: Գեթսեմանում իր տառապանքից կարճ ժամանակ անց Հիսուսին դավաճանեց Հուդան, որը հայտնվեց քահանայապետների, Փարիսեցիների ու զինվորների հետ միասին: Հիսուսը հանձնվեց կալանողներին, որոնք պարտեզից նրան տարան ու հանձնեցին հրեական դատին: Նրան հարցաքննեց սկզբից Աննայինը՝ նախկին քահանայապետը, ապա՝ Կայիափային, Աննայինի ժառանգորդն ու փեսան: Ներկա գտնվող քահանայապետներն ու երեցները թքեցին Հիսուսի վրա, ծաղրեցին նրան, կապեցին նրան ու դատապարտեցին անարգանքի, հանցանքի, որի համար նա մահապատժի արժանացավ: Կայիափայի պալատի մոտ Պետրոսը ուրացավ Հիսուսին ճանաչելուց:

   բ. Մաթևոս 27:1–26, Մարկոս 15:1–15, Ղուկաս 23:1–25, Հովհաննես 18:28–19:16: Քանի որ, քահանայապետներն ու երեցներն իրավունք չունեին մահվան դատապարտելու Հիսուսին, ուստի ուղարկեցին նրան դատվելու պոնտացի Պիղատոսի մոտ, որը Հրեաների Հռոմական կառավարիչն էր: Պիղատոսի մոտ նրան դատապարտեցին որպես Կեսարի թշնամի: Իմանալով, որ Հիսուսը Գալիլեայից է, Պիղատոսն ուղարկեց նրան Հերովդեսի՝ Գալիլեայի կառավարիչի մոտ: Հերովդեսը հրաժարվեց դատել Հիսուսին և հետ ուղարկեց նրան Պիղատոսի մոտ, որը զիջեց Հիսուսին խաչելու ամբոխի պահանջները:

   գ. Մաթևոս 27:27–66, Մարկոս 15:16–39, Ղուկաս 23:26–56, Հովհաննես 19:17–42: Հիսուսը ենթարկվեց պատժի ու խաչվեց: Խաչի վրա նա մեծ տառապանքներ տարավ մարդկության համար իրեն զոհաբերելով:

2. Լրացուցիչ ընթերցում. Եսայիա 53, Մարկոս 15:39–47, Հովհաննես 3:16, 15:13, 1 Նեփի 11:32–33, 19:7–9, 2 Նեփի 9:21–22:

3. Պատրաստե՛ք յոթ հուշաթերթիկ, որոնք նկարագրված են 110–111 էջի վրա (կամ պատրաստվե՛ք գրատախտակի վրա գրել նախադասությունները):

4. Առկայության դեպքում օգտագործե՛ք դասի ընթացքում հետևյալ նյութերը:

   ա. «Հիսուսի մատնումը» (62468, Ավետարանը արվեստում նկարների հավաքածու 228), «Պետրոսի ուրացումը» (62177, Ավետարանը արվեստում նկարների հավաքածու 229) և «Խաչումը» (62505, Ավետարանը արվեստում նկարների հավաքածու 230) նկարները:

   բ. «Ես դրա համար եմ ծնվել» տասնվեց րոպե անց տևողությամբ հատված *«Նոր Կտակարան» Տեսաֆիլմից* (53914):

5. Առաջարկություն ուսուցանման համար. Հարգալից լինելով միմյանց նկատմամբ ուսուցիչներն ու դասարանի անդամները հրավիրում են Հոգուն ներկա լինել դասարանում: Դասարանի անդամներին պետք է թույլ տալ «ազատ քննարկել, ազատ խոսել, մասնակցել դասարանի աշխատանքին, բայց ոչ մի անդամ իրավունք չունի շփոթեցնել

մեկ ուրիշ ուսանողին հռհռոցով կամ թեթևամիտ ու դատարկ դիտողություններով»: (David O. McKay Gospel Ideals [1954], 224): Աստծո նկատմամբ պատկառանքի և դասարանի յուրաքանչյուր անդամի հանդեպ հարգանքի օրինակ ծառայե՛ք:

Առաջարկվող դասի ընթացքը

Ուշադրության միջոցառում

Դասը սկսե՛ք հետևյալ կամ ձեր ընտրած մի այլ միջոցառմամբ:

Թող դասարանի անդամները նայեն «Հիսուսի ժամանակների Երուսաղեմը» քարտեզը:

Բացատրե՛ք, որ այս դասի հիմքում ընկած են Փրկչի Խաչման ու դրան նախորդող ժամերի իրադարձությունները: Այդ իրադարձությունները տեղի են ունեցել վայրերում, որոնք կարելի է գտնել քարտեզի վրա: Օգնե՛ք դասարանի անդամներին գտնել հետևյալ տեղերը. (1) Գեթսեմանի պարտեզը, (2) Կայիափայի տունը, (3) Հեթանոսների դատարանը, (4) Անտոնիայի ամրոցը, (Պիղատոսի տունը) և (5) Գողգոթայի բլուրը (Գագաթը):

Բացատրե՛ք, որ Հիսուսը խաչվել է Գողգոթայի բլրի վրա: Ցու՛յց տվե՛ք Խաչման նկարը: Խնդրե՛ք դասարանի անդամներին պատկերացնել մի փոքր երեխա, որը նայելով նկարին հարցնում է. «Ինչու՞ Հիսուսը պետք է մահանար»: Դասի ընթացքում մի փոքր ժամանակ տվեք դասարանի անդամներին մտածել, թե ի՞նչ կպատասխանեին իրենց երեխային: Ասե՛ք նրանց, որ դուք կքննարկե՛ք այդ հարցը դասի վերջում:

Գրվածքների քննարկում ու կիրառում

Ուսուցանելով գրվածքների հետևյալ հատվածները, օգնե՛ք դասարանի անդամներին հասկանալ սերը, որը Փրկիչը ցուցաբերեց նրանց նկատմամբ թույլ տալով, որ իրեն հալածեն ու խաչեն:

1. **Հիսուսը մատնվեց, ձերբակալվեց և դատապարտվեց անարգանքի: Պետրոսը երեք անգամ ուրանում է Հիսուսին:**

Քննարկե՛ք Մաթեոս 26:47–75, Մարկոս 14:43–72, Ղուկաս 22:47–71 և Հովհաննես 18:1–27 հատվածները: Խնդրե՛ք դասարանի անդամներին բարձրաձայն կարդալ ընտրված հատվածները: Դուք կարող եք ամփոփել այս պատմությունն այնպես, ինչպես ուրվագծվել է «Նախապատրաստություն» բաժնի 1ա հատվածում: Ցուցադրե՛ք «Հիսուսի մատնումը Գեթսեմանում» նկարը:

- Ի՞նչ պատասխանեց Պետրոսը մարդկանց, որ եկել էին Գեթսեմանի պարտեզ Հիսուսին տանելու համար (Տե՛ս Հովհաննես 18:10:) Ի՞նչ ասաց Հիսուսն այդ մարդկանց (Տե՛ս Ղուկաս 22:51–53; Հովհաննես 18:11–12:) Ինչու՞ Հիսուսը թույլ տվեց, որ իրեն տանեն (Տե՛ս Մաթեոս 26:53–54, Հովհաննես 10:17–18: Բացատրե՛ք, որ Հիսուսը զոհեց իր կյանքը մեզ համար Երկնային Հոր կամքով):
- Քահանայապետերն ու երեցները մեղադրեցին Հիսուսին անարգանքի մեջ, մի հանցանք, որի համար մահապատժի էին դատապարտվում: (Մարկոս 14:64:) Ի՞նչ է անարգանքը: (Անհարգալից վերաբերմունք Աստծո նկատմամբ կամ հայտարարություն Աստծուն հավասար լինելու մասին:) Ի՞նչ էր ասել Հիսուսը, որ քահանայապետերն ու երեցներն ընդունեցին որպես անարգանք (Տե՛ս Մարկոս 14: 60–63:)
- Երբ Հիսուսին տարան պարտեզից, նրա աշակերտներից շատերը «թողեցին նրան ու փախան» (Մաթեոս 26:56): Այնուամենայնիվ, Պետրոսն ու Հովհաննեսը հետևեցին նրան (Մաթեոս 26:58, Հովհաննես 18:15, ենթադրվում է, որ անանուն աշակերտը Հովհաննես 18:15 հատվածում Հովհաննեսն է:) Ի՞նչ արեց Պետրոսը, երբ Կայիափայի պալատի մոտ գտնվող մարդիկ ասացին, որ նա գիտեր Հիսուսին (Տե՛ս Մաթեոս 26:69–74:) Ի՞նչ արեց Պետրոսը, երբ հասկացավ, որ ուրացել է Հիսուսին երեք անգամ (Տե՛ս Մաթեոս 26:75, Տե՛ս նաև 33–35 հատվածները):

Ցուցադրե՛ք «Պետրոսն ուրանում է Հիսուսին» նկարը:

- Ինչպե՞ս մեզնից ոմանք Պետրոսի նման ուրանում են հավատը: Ի՞նչ կարող ենք մենք սովորել Պետրոսի կյանքի մասին Տիրոջն ուրանալուց հետո:

  Նախագահ Գորդոն Բ. Հինքլին ասել է.

  «Իմ սիրտը կարեկցում է Պետրոսին: Մեզնից այնքան շատերն են նրան նման: Մենք խոստանում ենք հավատարիմ լինել, մենք հաստատում ենք համարձակ լինելու մեր որոշումը, մենք երբեմն հայտարարում ենք անգամ հասարակության առջև, որ կպաշտպանենք ճշմարտությունը, որ ազնիվ կլինենք մեր և ուրիշների նկատմամբ:

  «Այնուհետև, սկսվում են ճնշումները: Երբեմն, դրանք հասարակական ճնշումներ են, երբեմն՝ անձնական ցանկություններ, իսկ երբեմն էլ՝ կեղծ փառասիրություններ: Ցանկությունը թուլանում է: Կարգապահությունը՝ նույնպես: Եվ մենք անձնատուր ենք լինում գայթակղություններին: Իսկ հետո հետևում են զղջումը, ինքնադատապարտումը և ափսոսանքի դառն արցունքները . . .

  «. . . Եվ եթե Եկեղեցում լինեն ոմանք, ովքեր խոսքով կամ գործով ուրացել են հավատը, ապա ես աղոթում եմ, որ դուք մխիթարեք ու վերլուծեք դա Պետրոսի օրինակի հիման վրա, որն ամեն օր անցկացնում էր Հիսուսի հետ, բայց ծայրահեղ իրավիճակում անմիջապես ուրացավ Տիրոջը և վկայությունը, որը կրում էր իր սրտում: Սակայն, նա հաղթահարեց դա և դարձավ զորեղ կողմնակից և հզոր դատապաշտպան: Այսպիսով, յուրաքանչյուր անձ կարող է շտկվել ու ավելացնել իր ուժն ու հավատն ուրիշների ուժին ու հավատին Աստծո արքայությունը կառուցելու համար» (“And Peter Went Out and Wept Bitterly,” *Ensign,* Mar. 1995, 2–4, 6):

2. Հիսուսը դատապարտվում է խաչման

Կարդացե՛ք ու քննարկե՛ք Մաթեոս 27:1–26, Մարկոս 15:1–15, Ղուկաս 23:1–25 և Հովհաննես 18:28, 19:16-ից ընտրված հատվածներ: Դուք կարող եք ամփոփել այդ պատմությունն, ինչպես ուրվագծվել է «Նախապատրաստություն» բաժնի 1 բ հատվածում:

- Երբ Պիղատոսն իմացավ, որ Հիսուսը Գալիլեայից է, ուղարկեց նրան Հերովդեսի մոտ, որը Գալիլեայի կառավարիչն էր (Ղուկաս 23:6–7): Ինչու՞ Հերովդեսը «շատ ուրախացավ» տեսնելով Հիսուսին: (Ղուկաս 23:8:) Ի՞նչ պատասխանեց Փրկիչը Հերովդեսի հարցերին: (Տե՛ս Ղուկաս 23:9, համեմատե՛ք այս հատվածը Եսայիա 53:7 հատվածի մարգարեության հետ:)

- Հիսուսին դատապարտելուց ու ծաղրելուց հետո Հերովդեսն ու նրա մարդիկ հետ ուղարկեցին նրան Պիղատոսի մոտ (Ղուկաս 23:11): Ինչպե՞ս Պիղատոսը դատեց Հիսուսին: (Ղուկաս 23:13–17, Ղուկաս 23:4:) Ինչու՞ Պիղատոսը խաչման դատապարտեց Հիսուսին: (Մաթեոս 27:15–24, Մարկոս 15:6–15, Ղուկաս 23:18–25, Հովհաննես 19:1–16:) Ինչպե՞ս մենք Պիղատոսի պես կարող ենք երբեմն փորձել խուսափել դժվար որոշումներ ընդունելու պատասխանատվություններից:

- Պիղատոսի այն հարցին, թե արդյո՞ք թագավոր է նա, Հիսուսը պատասխանեց. «Ես նրա համար եմ ծնվել և եկել աշխարհք, որ ճշմարտությունը վկայեմ» (Հովհաննես 18:37): Ի՞նչ առումով է թագավոր Հիսուսը: (Սաղմոս 24:10, Եսայիա 44:6, Հայտնություն 11:15, 15:3, 2 Նեփի 10:14:) Ի՞նչ է նշանակում, որ նրա «թագավորությունն այս աշխարհքիցը չէ» (Հովհաննես 18:36):

3. Հիսուսին ծեծում են ու խաչում:

Կարդացե՛ք ու քննարկե՛ք Մաթեոս 27:27–66, Մարկոս 15:16–39, Ղուկաս 23:26–56 և Հովհաննես 19:17–42-ից ընտրված հատվածները: Ցուցադրե՛ք Խաչման նկարը:

- Ի՞նչ արեցին մարդիկ Հիսուսին խաչման դատապարտելուց հետո: (Մաթեոս 27:27–44, Ղուկաս 23:34–39:) Ինչու՞ Հիսուսը թույլ տվեց մարդկանց հալածել իրեն: (1 Նեփի 19:9:)

Գրվածքներում գրի են առնված յոթ հայտարարություններ, որ ասել է Հիսուսը խաչի վրա: Կարդացե՛ք ու քննարկե՛ք ստորև բերված հատվածները: Քննարկելով դրանք ցուցադրե՛ք այդ հայտարարություններով հուշաթերթիկները կամ գրատախտակին գրե՛ք դրանք:

1. *Ղուկաս 23:34: «Հայր, թողիր դրանց. որովհետև չգիտեն, թե ինչ են անում»:*

- Ջոզեֆ Սմիթի թարգմանությունից իմանում ենք, որ երբ Հիսուսն ասաց այդ, նա աղոթում էր հռոմեացի զինվորների համար, որոնք խաչեցին իրեն: Ինչպե՞ս է դա բնութագրում Հիսուսին: Ո՞րն է աշխարհիկ ձևը պատասխանելու մարդկանց, որոնք ցավ են պատճառում կամ վիրավորում են մեզ: Ինչպե՞ս ենք մենք օրինվում, երբ հետևում ենք Հիսուսի օրինակին:

2. *Ղուկաս 23:43: Ապաշխարող գողին. «Ճշմարիտ ասում եմ քեզ, դու այսօր ինձ հետ դրախտումը կլինես»:*

3. *Հովհաննես 19:26–27: Իր մորը, Մարիամին. «Ով կին, ահա քո որդին» Հովհաննեսին. «Ահա՛ քո մայրը»:*

- Ու՞մ կարիքների մասին էր մտածում Հիսուսն իր տանջալից փորձության ժամանակ: (Ղուկաս 23:43, Հովհաննես 19:26–27:) Ի՞նչ կարող ենք մենք սովորել այստեղից: (Եթե հարցեր են առաջանում Հիսուսի մասին Ղուկաս 23:43 հատվածում արված հայտարարության վերաբերյալ՝ տես ուսուցանման լրացուցիչ գաղափարներից երրորդը:)

4. *Մաթեոս 27:46, Մարկոս 15:34. «Իմ Աստված՝ իմ Աստված, ի՞նչու թողեցիր ինձ»:*

- Ի՞նչ փորձ ունեցավ Հիսուսը խաչի վրա, որը հնարավորություն տվեց նրան հասկանալու և օգնելու մեզ, երբ մենք մենակություն ենք զգում: Ինչու՞ է այդքան կարևոր իմանալ, որ Փրկիչը կարող է կրել ոչ միայն մեր մեղքերը, այլ նաև մեր մենակությունը, վիշտն ու վախը:

  Երեց Ջեֆրի Ռ. Հոլանդն ասել է. «Քանի որ նա պետք է վերջ ի վերջո այս խաղողը տրորեր առանց օգնության, կարո՞ղ էր նա արդյոք դիմանալ նրանց բոլորի մթագույն պահերին, ցնցվելով մեծագույն ցավով: Այդ ցավի պատճառը ոչ թե փշե պսակը կամ մեխերն էին, այլ՝ ծայրահեղ միայնակության զգացումը. . . . «Իմ Աստված՝ իմ Աստված, ի՞նչու թողեցիր ինձ» (Մարկոս15:34): Կարո՞ղ է նա արդյոք կրել մեր բոլոր մեղքերը և մեր վախը և մեր մենակությունը ևս: Նա կրել է, և նա կրում է, և նա կկրի» (Conference Report, Oct. 1989, 32; or *Ensign,* Nov. 1989, 26):

5. *Հովհաննես 19:28: «Ծարավ եմ»:*

- Չնայած Հիսուսի բոլոր տանջանքներին, դա նրա ֆիզիկական անհարմարության միակ նշումն էր: Ի՞նչ տրվեց նրան, երբ նա ասաց, որ ծարավ է: (Հովհաննես 19:29:)

6. *Հովհաննես 19:30: «Կատարված է»:*

- Համաձայն Ջոզեֆ Սմիթի թարգմանության, Հիսուսն ասաց. «Հա՛յր, ավարտվեց, քո կամքը կատարված է» (տե՛ս Մաթեոս 27:54, Ջոզեֆ Սմիթի թարգմանություն): Ինչու՞ Փրկիչը պետք է մահանար, որ ավարտեր Երկնային Հոր կամքը (2 Նեփի 9:5, 3 Նեփի 27:13–16: Եթե դուք օգտագործում եք ուշադրության միջոցառումը, ապա հրավիրե՛ք դասարանի անդամներին կիսվել իրենց մտքերով այն մասին, թե ինչպես կարելի է պատասխանել երեխայի հարցին:)

  Նախագահ Սփենսեր Վ. Քիմբալն ասել է. «Նա պետք է մահանար, որպեսզի կարողանար բացել բոլոր մարդկանց գերեզմանները, ինչպես բացվեց նրա սեփական գերեզմանը: Առանց խաչման մութ ժամի չէր կարող գարուն գալ գերեզմաններից» (Conference Report, Apr. 1975, 4, *Ensign,* May 1975, 4):

7. Ղուկաս 23:46. «Հայր, հոգիս քո ձեռն եմ ավանդում»:

Եթե օգտագործելու եք «Ես դրա համար եմ ծնվել» տեսաֆիլմը, ապա ցույց տվե՛ք այն հիմա:

Ամփոփում

Բացատրե՛ք, որ Փրկչի նախաերկրային գրի առնված առաջին խոսքերը եղել են. «Ահա՛ ես, ինձ ուղարկիր» (Աբրահամ 3:27): Նրա գրի առնված երկրային խոսքերից առաջինները եղել են. «Պետք է որ ես իմ Հոր տանը լինեմ» (Ղուկաս 2:49): Նրա գրի առնված երկրային խոսքերից վերջիններում նա ասել է Հորը, որ ավարտել է նրա աշխատանքը և նրա կամքը կատարված է» (տե՛ս Մաթեոս 27:54 հատվածի Ջոզեֆ Սմիթի թարգմանությունը): Հիսուսը երբեք չի մոռացել իր Հոր կամքը կամ իր սեփական առաքելությունը: Նա կարող էր կանչել հրեշտակների լեգիոններ իրեն փրկելու համար, բայց չկանչեց (Մաթեոս 26:53–54): Չնայած տանջանքներին նրա հնազանդությունն ու ցանկությունը երբեք չտատանվեցին անվերջ Քավությունն ավարտելու համար:

Վկայե՛ք դասում քննարկված ճշմարտությունների մասին: Հարմարության դեպքում, հրավիրե՛ք դասարանի անդամներին կիսվել իրենց վկայություններով:

Լրացուցիչ գաղափարներ ուսուցանման համար

Հետևյալ նյութը լրացնում է առաջարկվող դասը: Ձեր ցանկությամբ կարող եք օգտագործել այս գաղափարները դասի ընթացքում:

1. Հետևել Փրկչի օրինակին դժվարին պահերին

Փրկչի գործողություններն իր մահկանացու կյանքի վերջին օրերին ցույց են տալիս նրա բնավորության վեհությունը: Վերհիշե՛ք Հիսուսի փորձությունները, որոնց նա դիմացավ այդ օրը: Այնուհետև, տվե՛ք հետևյալ հարցերը.

- Հիսուսի բնավորության ո՞ր գծերն էին ակնհայտ այդ դժվարին պահերին: (Պատասխանները կարող են ընդգրկել այն, որ նա ավելի շատ մտահոգված էր ուրիշների համար, քան իր համար, որ նա ներող էր, հնազանդ էր Երկնային Հոր կամքին, որ նա չէր դատապարտում ուրիշներին նրանց թուլության համար և, որ նա չէր գանգատվում: Գրատախտակին գրե՛ք դասարանի անդամների պատասխանները: Խնդրե՛ք դասարանի անդամներին բնավորության ակնհայտ գծերի հատուկ օրինակներ բերել:)
- Բնավորության ո՞ր գծերն են ակնհայտ դառնում մեր ամենադժվար պահերին: Ինչպե՞ս կարող ենք հետևել Փրկչի օրինակին դժվարին պահերին:

2. «Ես մեղք գործեցի՝ անմեղ արյուն մատնելով» (Մաթեոս 27:4)

- Ի՞նչ արեց Հուդան փորձելով ապաշխարել Փրկչին մատնելու համար: (Մաթեոս 27:3–5:) Ի՞նչ կարող ենք մենք սովորել նրա փորձից այն «վարձի» մասին, որն աշխարհը է տալիս մեզ մեր մեղքերի համար:

3. «Դու այսօր ինձ հետ դրախտումը կլինես» (Ղուկաս 23:43)

Մեջբերե՛ք հետևյալ տեղեկությունը, եթե կարիք ունեք բացատրելու Փրկչի խոսքերը Ղուկաս 23:43 հատվածում:

Ըստ Մարգարե Ջոզեֆ Սմիթի Հիսուսը գողին ասել է. «Այսօր դու ինձ հետ կլինես հոգևոր աշխարհում» (*Teachings of the Prophet Joseph Smith*, sel. Joseph Fielding Smith [1976], 309):

Վարդապետություն և Ուխտեր 138:36–37 հատվածներից մենք սովորում ենք, որ իր մահից մինչև Հարությունն ընկած ժամանակամիջոցում Հիսուսը գնաց հոգևոր աշխարհ և այնտեղ նախապատրաստեց հավատարիմ հոգիներին իր ավետարանի քարոզմանը այն հոգիներին, որոնք այդ չէին ստացել երկրի վրա:

Դաս
27

«Այստեղ չէ. որովհետև հարություն առավ»

Մաթևոս 28, Ղուկաս 24, Հովհաննես 20–21

Նպատակը

Օգնել դասարանի անդամներին երախտագիտություն զգալ Փրկչի հանդեպ մեզ պարգևած հարության և օրհնությունների համար:

Նախապատրաստություն

1. Կարդացե՛ք հետևյալ գրվածքները, խորհե՛ք և աղոթե՛ք.

   ա. Մաթևոս 28:1–15, Ղուկաս 24:1–12, Հովհաննես 20:1–10: Մարիամ Մագդաղենացին և ուրիշ կանայք գալիս են Հիսուսի գերեզմանի մոտ և այն դատարկ են գտնում: Հրեշտակները հայտարարում են, որ Հիսուսը հարություն է առել: Պետրոսն ու Հովհաննեսը գալիս են տեսնելու դատարկ գերեզմանը: Կանանց առջև հայտնվում է հարություն առած Տերը:

   բ. Ղուկաս 24:13–35: Հիսուսը քայլում ու խոսում է երկու աշակերտների հետ Էմմաուսի ճանապարհին: Նրանք ճանաչեցին նրան միայն այն ժամանակ, երբ նա հաց կտրեց իրենց համար:

   գ. Մաթևոս 28:16–20, Ղուկաս 24:33–53, Հովհաննես 20:19–31: Հիսուսը հայտնվում է իր Առաքյալներին, ապացուցում, որ հարություն է առել և պատվիրում բոլոր ազգերին ավետարան ուսուցանել: Թովմասը շոշափում է Հիսուսի ձեռքերի, ոտքերի ու կողերի վերքերը:

   դ. Հովհաննես 21: Հիսուսը կրկին հայտնվում է Առաքյալներին Տիբերեայ ծովում (Գալիլեայի ծովը): Նա պատվիրում է Պետրոսին. «Արածեցրու՛ իմ ոչխարները»:

2. Լրացուցիչ ընթերցում. Մարկոս 16:

3. Խնդրե՛ք դասարանի անդամներից որևէ մեկին նախապատրաստվել Էմմաուսի ճանապարհին Հիսուսի ու նրա երկու աշակերտների մասին պատմության ամփոփումը (Ղուկաս 24:13–32):

4. Առկայության դեպքում դասի ընթացքում օգտագործե՛ք հետևյալ նկարները. «Հիսուսի թաղումը» (62180, Ավետարանը արվեստում նկարների հավաքածու 231), «Հիսուսի գերեզմանը» (62111, Ավետարանը արվեստում նկարների հավաքածու 232) կամ «Դատարկ գերեզմանը» (Ավետարանը արվեստում նկարների հավաքածու 245); «Մարիամն ու հարություն առած Տերը» (62186, Ավետարանը արվեստում նկարների հավաքածու 233), «Հիսուսը ցույց է տալիս իր վերքերը» (62503, Ավետարանը արվեստում նկարների հավաքածու 234) և «Հարություն առած Հիսուս Քրիստոսը» (62187, Ավետարանը արվեստում նկարների հավաքածու 239):

5. Առաջարկություններ ուսուցանման համար: «Արածեցրու իմ ոչխարները» (Հովհաննես 21:16–17) Տիրոջ պատվիրանն ուղղված Պետրոսին վերաբերում է բոլոր ուսուցիչներին: Աղոթելով փնտրե՛ք հոգևոր սնունդ գրվածքներից, ինչը կհրապուրի դասարանի անդամներին և նրանք բավականություն կստանան այն կարդալով: (*Teaching – No Greater Call*):

Առաջարկվող դասի ընթացքը

Ուշադրության միջոցառում

Դասը սկսե՛ք հետևյալ կամ ձեր ընտրած մի այլ միջոցառմամբ:

Ներկայացրե՛ք Երեց Ջեյմս Մ. Պարամորի հետևյալ պատմությունը.

«Տարիներ առաջ . . . լրագրի մի թղթակից կարևոր հարց տվեց ինձ. «Ո՞րն է ամենակարևոր լուրը, որ կարող է ստանալ աշխարհը»:

Ինչպե՞ս դուք կպատասխանեիք այդ հարցին:

Երեց Պարամորը շարունակեց. «[Լրագրողը] շատ է մտածել այս հարցի մասին, որը տվել է բազմաթիվ մարդկանց, և կարդացել է ամեն ինչ, ինչը կարող էր՝ ջանալով գտնել պատասխանը: Վերջ ի վերջո, նա տպագրեց իր պատասխանը՝ «Ամենակարևոր նորությունը, որ աշխարհը կարող է ստանալ, այն է, որ Հիսուս Քրիստոսն այսօր ապրում է: Եվ, եթե Նա այսօր ապրում է, ապա մենք էլ կապրենք հավիտյան, ինչպես Նա է ասել» (Conference Report, Oct. 1990, 80, *Ensign,* Nov. 1990, 64):

Ցուցադրե՛ք նկարները, որոնք թվարկված են «Նախապատրաստություն» բաժնում: Բացատրե՛ք, որ հետևորդների վիշտը Քրիստոսի մահի առիթով փոխվեց աննկարագրելի բերկրանքի նրա Հարության ժամանակ: Մենք ևս կարող ենք ուրախանալ իմանալով, որ Քրիստոսը հարություն է առել:

Թողե՛ք նկարները պատվանդաններին: Ցուցադրե՛ք դրանք դասի համապատասխան նյութը շարադրելիս:

Գրվածքների քննարկում ու կիրառում

Ուսուցանելով գրվածքների հետևյալ հատվածները, քննարկե՛ք դասարանի անդամների հետ, թե ինչպե՞ս է Հարության մասին նրանց գիտելիքն ազդում նրանց առօրյա կյանքի վրա: Հարության իրադարձությունների ճշգրիտ հերթականությունը պարզելու փոխարեն (յուրաքանչյուր ավետարանի գրող Հարության մի փոքր ինչ տարբերվող հաջորդականություն է նկարագրում) ուշադրություն դարձրե՛ք Հարության վկայություններին, որոնք զետեղված են յուրաքանչյուր ավետարանի մեջ:

1. **Մարիամ Մագդաղենացին և ուրիշ կանայք հարություն առած Տիրոջ վկաներն են:**

Քննարկե՛ք Մաթեոս 28:1–15, Ղուկաս 24:1–12 ու Հովհաննես 20:1–10 հատվածները: Հրավիրե՛ք դասարանի անդամներին բարձրաձայն կարդալ ընտրված հատվածները: Բացատրե՛ք, որ Հիսուսի խաչումից հետո նրա մարմինը փաթաթեցին սպիտակ սավաններով և տեղադրեցին գերեզմանի մեջ, որը պատկանում էր Հիսուսի հետևորդներից մեկին՝ Հովսեփ Արիմաթիայիցուն (Մաթեոս 27:57–60, Ղուկաս 23:50–53, Հովհաննես 19:38–42): Դա շատ արագ արվեց, որովհետև սկսվում էր Շաբաթը: Շաբաթ օրվա հաջորդ առավոտ Մարիամ Մագդաղենացին և ուրիշ կանայք վերադարձան գերեզմանի մոտ համեմունքով ու յուղաքսուքներով Հիսուսի մարմինը ավելի ամբողջովին օծելու և զմռսելու համար:

- Ի՞նչ արեցին Մարիամ Մագդաղենացին և մյուս կանայք, երբ եկան Հիսուսի գերեզմանի մոտ: (Մաթեոս 28:1–4, Ղուկաս24:1–4: Նշե՛ք, որ Մաթեոս 28 գլխի Ջոզեֆ Սմիթի թարգմանությունը ինչպես և Ղուկասը հաստատում է, որ այնտեղ կային երկու հրեշտակներ:) Ի՞նչ ասացին հրեշտակները կանանց: (Մաթեոս 28:5–7, Ղուկաս 24:5–8:)
- Ի՞նչ նկատի ունեին հրեշտակներն ասելով. «հարություն առավ»: (Հիսուսը հարություն էր առել:) Ի՞նչ է նշանակում հարություն առնել: (Ալմա 11:42–45:) Ի՞նչ օրհնություններ կստանանք մենք Հիսուսի Հարության շնորհիվ: (Կորնթացիս Ա 15:22, 50–58, Ալմա 11:42–45: Մենք բոլորս հարություն կառնենք ու կստանանք անմահ մարմիններ:
- Նախագահ Հովարդ Վ. Հանթերն ասել է, որ «Այստեղ չէ, այլ հարություն առավ» (Ղուկաս 24:6) խոսքերը «ներառում են ողջ հույսը, վստահությունն ու պահանջվող հավատը հաստատելու մեզ մեր դժվար և երբեմն տխուր կյանքում» (Conference Report, Apr. 1986, 18; *Ensign,* May 1986, 15–16): Ինչպե՞ս է Քավության ու Հարության մասին ձեր վկայությունը օգնել ձեզ դժվար պահերին:
- Ի՞նչ արեցին կանայք հրեշտակների խոսելուց հետո: (Մաթեոս 28:8, Ղուկաս 24:8–9:) Ի՞նչ կարող ենք մենք սովորել նրանց օրինակից:

- Մարիամն ու մյուս կանայք առաջինն էին, որ տեսան Հիսուս Քրիստոսին հարությունից հետո (տե՛ս նաև երկրորդ ու երրորդ ուսուցանման լրացուցիչ գաղափարները): Ի՞նչ եք կարծում, ինչու՞ էր կարևոր, որ հարություն առած Տերը հայտնվեր երկրային վկաների առաջ: (Կորնթացիս Բ 13:1:)

2. **Երկու աշակերտներ Էմմաուսի ճանապարհին վկաներն են դառնում հարություն առաց Տիրոջ:**

Քննարկե՛ք Ղուկաս 24:13–35: Թո՛ղ հանձնարարություն ստացած դասարանի անդամն ամփոփի գրվածքների հատվածները:

- Ինչու՞ էին տխուր Կլեոպասն ու նրա ընկերակիցը, երբ քայլում էին Էմմաուսի ճանապարհով: (Ղուկաս 24:13–24:) Ի՞նչ ուսուցանեց նրանց հարություն առած Տերը քայլելու ընթացքում: (Ղուկաս 24:25–27:)
- Ի՞նչ էին զգում երկու աշակերտները, երբ Հիսուսն ուսուցանում էր նրանց: (Ղուկաս 24:32:) Ի՞նչ տվեց նրանց այդ զգացումը: (Սուրբ Հոգու ազդեցությունը:) Հրավիրե՛ք դասարանի անդամներին պատմել իրենց փորձից, երբ Հոգու վկայություն են ստացել ուսումնասիրելով ավետարանը կամ լսելով նրան, ով սովորեցնում է այն:

3. **Առաքյալները Տիրոջ հարության վկաներն են:**

Կարդացե՛ք ու քննարկե՛ք Մաթեոս 28:16–20; Ղուկաս 24:33–53 ու Հովհաննես 20:19–31-ից ընտրված հատվածները:

- Ի՞նչ մտացեցին Առաքյալները տեսնելով, որ Փրկիչը հայտնվեց նրանց հարություն առնելու օրվա երեկոյան: (Ղուկաս 24:36–37:) Ինչպե՞ս Հիսուսը վստահեցրեց նրանց, որ ինքը հարություն առած էակ է, և ոչ թե՝ հոգի: (Ղուկաս 24:38–43:)
- Ի՞նչ պատասխանեց Թովմասը Տիրոջ վկայության վերաբերյալ մյուս առաքյալների վկայություններին: (Հովհաննես 20:24–25:) Ինչպե՞ս նա հավատաց, որ Տերը հարություն է առել: (Հովհաննես 20:26–29:) Ինչպե՞ս ենք մենք երբեմն ցուցաբերում Թովմասի նման թուլություն:

  Երեց Գորդոն Բ. Հինքլին ասել է.

  «Արդյոք չե՞ք լսել ուրիշներին Թովմասի նման խոսելիս: Նրանք ասում են. «Տվե՛ք մեզ փորձով բացառիկ ապացույց: Ապացուցե՛ք մեր աչքերի, մեր ականջների և մեր ձեռքերի առաջ, այլապես մենք չենք հավատա: Այս է լեզուն մեր ժամանակի, որում ապրում ենք: Թովմաս անհավատը բոլոր ժամանակների մարդու օրինակ է դառնում, որը հրաժարվում է ընդունել ամեն ինչ, բացի այն բանից, որ իրենք կարող են ֆիզիկապես ապացուցել ու բացատրել՝ իբրև թե նրանք կարող են ապացուցել սերը, հավատը, կամ՝ անգամ այնպիսի ֆիզիկական երևույթ, ինչպիսին է էլեկտրականությունը . . .

  «Բոլորին, ովքեր լսում են իմ ձայնը և ովքեր կասկածներ ունեն, ես կրկնում եմ խոսքերը, որ ասվեցին Թովմասին, երբ նա շոշափում էր Տիրոջ վիրավոր ձեռքերը. «Մի՛ լինիր անհավատ այլ՝ հավատացյալ» (Conference Report, Apr. 1978, 90, *Ensign,* May 1978, 59):

- Ինչպե՞ս մենք կարող ենք ավելի շատ առաջնորդվել «Մի՛ լինիր անհավատ այլ՝ հավատացյալ» Տիրոջ նախազգուշացմամբ (Հովհաննես 20:27):

4. **Որոշ Առաքյալներ կրկին տեսան Հիսուսին Տիբերեայի ծովում (Գալիլեայի ծով):**

Կարդացե՛ք ու քննարկե՛ք հետևյալ հատվածները Հովհաննես 21 գլխից:

- Հարություն առած Տերը կրկին հայտնվեց իր յոթ Առաքյալներին, երբ նրանք ձուկ էին որսում: Ինչպե՞ս նրանք ճանաչեցին ափին կանգնած Հիսուսին: (Հովհաննես 21:4–7:) Ուտելուց հետո ի՞նչ խնդրեց Հիսուսն անել Պետրոսին և մյուս Առաքյալներին: (Հովհաննես 21:15–17:) Ինչպե՞ս մենք կարող ենք կերակրել Տիրոջ ոչխարներին:

- Ինչու՞ Հովհաննեսը գրի առավ այն ամենն, ինչ ասել ու արել էր հարություն առած Հիսուսը: (Հովհաննես 20:30–31:) Ի՞նչ օգուտ եք ստացել ուսումնասիրելով գրվածքների պատմությունները Հիսուսի հարության մասին:

Ամփոփում

Վկայե՛ք, որ Հիսուս Քրիստոսը հարություն էր առել և նրա շնորհիվ մենք էլ հարություն կառնենք: Վկայություն բերե՛ք, որ Հարության մասին գիտելիքը ձեզ ուժ ու մխիթարություն է բերել:

Լրացուցիչ գաղափարներ ուսուցանման համար

Հետևյալ նյութը լրացնում է առաջարկվող դասը: Ձեր ցանկությամբ կարող եք օգտագործել այս գաղափարները դասի ընթացքում:

1. «Հարություն առավ» (Մաթեոս 28:6)

Պայմանավորվե՛ք մի փոքր խմբի հետ, որ երգեն «Հարություն առավ» (Hymns, no. 199) կամ «Քրիստոսը հարություն առավ այսօր» (Hymns, no. 200) օրհներգերը դասի վերջում:

2. «Կին, ի՞նչու ես լաց լինում» (Հովհաննես 20:15)

Նշե՛ք, որ միայն Հովհաննեսի ավետարանն է պարունակում Տիրոջ հայտնվելը Մարիամ Մագդաղենացուն հարությունից անմիջապես հետո: Թո՛ղ դասարանի անդամներից մեկը բարձրաձայն կարդա այս պատմությունը Հովհաննես 20:11–18 հատվածներից: Հրավիրե՛ք դասարանի անդամներին կիսվել իրենց մտքերով ու զգացումներով այդ իրադարձության վերաբերյալ:

3. Այլ վկայություններ հարություն առած Տիրոջ մասին

- Ի լրացումն բազմաթիվ վկայությունների, որոնք նշված են ավետարաններում, է՞լ ով է տեսել հարություն առած Տիրոջը: (Ստորև բերվում են որոշ պատասխաններ:)

  Ստեփաննոսը (Գործք 7:55)
  500-ից ավել եղբայրներ (Կորնթացիս Ա 15:6)
  Հակոբոս Առաքյալը (Կորնթացիս Ա 15:7)
  Պողոս Առաքյալը (Կորնթացիս Ա 15:8)
  2500 Սրբեր հնադարյան Ամերիկայում (3 Նեփի 11:8–15, 17:25)
  Մարգարե Ջոզեֆ Սմիթը (Ջոզեֆ Սմիթ – Պատմություն 1:17, Վ և Ու 76:22–24)
  Սիդնեյ Ռիգդոնը (Վ և Ու 76:22–24)

4. Գրվածքներ Հարության մասին

Մի քանի գրվածքների հատվածները Մորմոնի Գրքից և Վարդապետություն և Ուխտերից կավելացնեն մեր գիտելիքը Հարության մասին: Քննարկե՛ք հետևյալ կետերից այնքանը, որքան թույլ է տալիս ժամանակը.

ա. Հիսուսն առաջինը հարություն առավ (2 Նեփի 2:8), և նրա Հարության շնորհիվ բոլոր մարդիկ հարություն կառնեն (2 Նեփի 9:22, Ալմա 11:42, 44):
բ. Հիսուս Քրիստոսից հետո հարություն կառնեն նախ նրանք, ովքեր կստանան արեգակնային փառք, նրանց կհաջորդեն այն մարդիկ, ովքեր կստանան լուսնային փառք, այնուհետև նրանք՝ ովքեր կստանան աստղային փառք և, ի վերջո, կորուստի որդիները (Վ և Ու 88:96–102):
գ. Երբ մենք հարություն կառնենք, մեր հոգիները կմիանան մեր կատարյալ մարմիններին և այլևս երբեք չեն անջատվի (Ալմա 11:43, 45):
դ. Գիտելիքն ու տեղեկությունները, որոնք մենք կստանանք երկրի վրա, «կբարձրանան մեզ հետ հարության ժամանակ» (Վ և Ու130:18–19):
ե. Մահացածների հոգիները կալանք են համարում մարմնից անջատվելը, հարությունը մեզ հնարավորություն է տալիս ձեռք բերելու լիարժեք երջանկություն (Վ և Ու 138:12–17, 50):

Դաս
28

«Վկաներն ենք մենք»

Գործք 1–5

Նպատակը

Հիշեցնել դասարանի անդամներին իրենց պատասխանատվությունը վկայություն բերելու Հիսուս Քրիստոսի մասին և օգնել նրանց հասկանալ, թե ինչպես է նպաստում Սուրբ Հոգու պարգևը դրան:

Նախապատրաստություն

1. Կարդացե՛ք հետևյալ գրվածքները, խորհե՛ք և աղոթե՛ք.

   ա. Գործք 1:40 օր իր աշակերտներին ծառայելով հարություն առած Տերը երկինք բարձրացավ: Մատաթիային ընտրեցին զբաղեցնելու համար Հուդայից մնացած ազատ տեղը Տասներկու Առաքյալների Քվորումում:

   բ. Գործք Բ: Պենտեկոստեի օրը Առաքյալները Սուրբ Հոգով լցված խոսեցին բազմաթիվ լեզուներով: Շատերը նրանց լսելով դարձի եկան:

   գ. Գործք Գ-Դ: Պետրոսն ու Հովհաննեսը բժշկեցին կաղ մարդուն և վկայեցին, որ այդ մարդը բժշկվեց Հիսուս Քրիստոսի զորությամբ: Առաքյալներն աղոթեցին ու ստացան մեծ զորություն Սուրբ Հոգու միջոցով:

   դ. Գործք Ե:12–42: Առաքյալները շարունակում էին քարոզել և բժշկել մեծ զորությամբ: Նրանք ձերբակալվեցին և բանտարկվեցին, բայց ազատվեցին բանտից հրեշտակի օգնությամբ: Նրանք հայտարարեցին քահանայապետերին, որ գերադասում են հնազանդվել Աստծուն, այլ ոչ թե՝ մարդկանց: Գամաղիելը խորհուրդ է տալիս Փարիսեցիներին չսպանել Առաքյալներին:

2. Լրացուցիչ ընթերցում. Մարկոս16:19–20, Ղուկաս 24:49–53, Ջոզեֆ Սմիթ – Պատմություն 1:21–25:

3. Եթե «Հիսուսի համբարձումը» (62497, Ավետարանը արվեստում նկարների հավաքածու 236) նկարը առկա է, ապա օգտագործե՛ք այն դասի ընթացքում:

4. Եթե օգտագործելու եք ուշադրության միջոցառումը, ապա դասն սկսելուց առաջ երկու անձանց հրավիրե՛ք գալ դասարան մինչև դասարանի անդամներն իրենց տեղերը զբաղեցնելն: (Ցանկալի կլինի, որ նրանք լինեն այն անձինք, ովքեր, սովորաբար, չեն հաճախում ձեր դասարան:) Թո՛ղ նրանք սենյակ մտնեն, կարճ ժամանակով ինչ-որ բան անեն (օրինակ, խոսեն ձեզ հետ, կամ՝ ինչ-որ բան բերեն սենյակ) և հեռանան: Նրանք չպետք է խոսեն դասարանի անդամների հետ կամ գրավեն նրանց ուշադրությունը:

5. Առաջարկություններ ուսուցանման համար: Ուսուցիչները պետք է վկայեն, որ այն, ինչ դասավանդում են՝ ճշմարիտ է: Վկայե՛ք Հիսուս Քրիստոսի ու ավետարանի ճշմարտության մասին, երբ էլ որ Հոգին ձեզ հուշի, այլ ոչ թե՝ միայն դասի վերջում: Վկայությունն ուժեղացնում է ձեր ուսուցումը: (*Teaching – No Greater Call:*)

Առաջարկվող դասի ընթացքը

Ուշադրության միջոցառում

Դասը սկսե՛ք հետևյալ կամ ձեր ընտրած մի այլ միջոցառմամբ:

Հարցրե՛ք դասարանի անդամներին, թե արդյոք նկատեցի՞ն նրանք այն երկուսին, ովքեր մտան սենյակ և ապա դուրս եկան մինչև դասի սկսվելը: (տե՛ս «Նախապատրաստություն» բաժինը): Եթե դասարանի անդամները նկատել են նրանց, ապա խնդրե՛ք նրանց պատմել, թե ի՞նչ են նկատել՝ ովքե՞ր էին նրանք, ի՞նչ էին հագած և ի՞նչ էին անում: Նշե՛ք,

որ դասարանի այն անդամները, ովքեր նկատել են այցելուներին, վկաներ են: (Եթե ոչ ոք չի նկատել այցելուներին, ապա բացատրե՛ք, թե ինչ էին նրանք անում և բացատրե՛ք որ դուք վկա եք:) Անձը, որը տեսնում է իրադարձությունը, մասնակցում է դրան և պատմում այդ մասին ուրիշներին համարվում է վկա:

Հարցրե՛ք դասարանի անդամներին, թե ո՞վ չի տեսել այցելուներին:

- Հավատու՞մ եք դուք արդյոք այն բանին, որ ձեզ պատմել են վկաները: Ինչու՞ և կամ ինչու՞ ոչ:

Բացատրե՛ք, որ այս օրվա դասը կպատմի հնադարյան այն Առաքյալների մասին, ովքեր Հիսուս Քրիստոսի հարության վկաներն են եղել: Երբ նրանք վկայեցին նրա մասին, շատերը հավատացին ու մկրտվեցին Եկեղեցում:

Գրվածքների քննարկում ու կիրառում

Ուսուցանելով գրվածքների հետևյալ հատվածները, շեշտե՛ք այն հավատն ու զորությունը, որով Առաքյալները վկայեցին հարություն առած Տիրոջ մասին: Քննարկե՛ք դասարանի անդամների հետ, թե ինչպե՞ս նրանք կարող են վկայել Հիսուս Քրիստոսի մասին:

Բացատրե՛ք, որ «Գործք Առաքելոց» գիրքը Ղուկասի պատմությունն է Եկեղեցու կարևոր իրադարձությունների մասին Հիսուս Քրիստոսի մահկանացու կյանքին հաջորդող 30 տարիների ընթացքում: Ղուկասը պատմում է հարություն առած Տիրոջ 40 օրվա առաքելության ու նրա Համբարձման մասին: Այնուհետև, նա նկարագրում է հոգևոր մեծ զգացումների զեղումը Պենտեկոստեի օրոք, Պետրոսի Եկեղեցու ղեկավարությունը, Առաքյալների վաղ միսիոներական ջանքերը և Պողոսի դրամատիկական դարձը: Գրքի երկրորդ մասը նվիրված է Պողոսի առաքելական աշխատանքների նկարագրությանը հեթանոսների մոտ:

1. **Տերը երկինք է համբարձվում: Մատաթիան Առաքյալ է կանչվում:**

Քննարկե՛ք Գործք 1 գլուխը: Խնդրե՛ք դասարանի անդամներին բարձրաձայն կարդալ ընտրված հատվածները: Ցուցադրե՛ք Համբարձման նկարը:

- Հիսուսը հարությունից հետո 40 օր մնաց իր աշակերտների հետ, «Աստծո արքայության համար խոսելով» (Գործք 1:3): Ի՞նչ խոստացավ նա, որ շուտով կստանան նրա Առաքյալները Իր Երկնային Հոր մոտ վերադառնալուց առաջ: (Տե՛ս Գործք 1:4–5, տե՛ս նաև Ղուկաս 24:49: Նշե՛ք, որ, չնայած, Առաքյալները հանդիպել էին Սուրբ Հոգու դրսևորումներին, բայց Սուրբ Հոգու պարգևը դեռ չէին ստացել:)
- Ի՞նչ առաջարկեց անել Հիսուսը Առաքյալներին Սուրբ Հոգու պարգևն ստանալուց հետո: (Տե՛ս Գործք 1:8:) Համեմատե՛ք այդ ցուցումները պարտականությունների հետ, որոնք տրվում են այսօր Առաքյալներին: (Տե՛ս Վ և Ու 107:23, 35:) Ինչպե՞ս էին կատարում Առաքյալներն իրենց պարտականությունները Հիսուսի հարությունից անմիջապես հետո: (Որպես օրինակ նշե՛ք մի քանի հզոր վկայություններ, որոնք գրի են առնվել Գործք 2–5 գլուխներում:) Ինչպե՞ս են այսօր Առաքյալները կատարում իրենց պարտականությունները:
- Ինչպե՞ս Սուրբ Հոգու պարգևն օգնեց Առաքյալներին Հիսուս Քրիստոսի վկաները լինել (Հովհաննես 15:26–27, Կորնթացիս Ա 12:3:) Ի՞նչ դեր է խաղում Սուրբ Հոգին ավետարանն ուսուցանելու մեր ջանքերում: (Տե՛ս 2 Նեփի 33:1, Վ և Ու 42:14:)
- Երբ Առաքյալները դիտում էին Հիսուսի համբարձումը դեպի երկինք, երկու մարդ սպիտակ հագուստներով կանգնել էին նրանց կողքին: Ի՞նչ ասացին այդ մարդիկ Առաքյալներին: (Տե՛ս Գործք 1:10–11:) Վկայե՛ք, որ Քրիստոսի Երկրորդ Գալուստն, իսկապես, տեղի կունենա: Քրիստոսը կվերադառնա երկիր Հազարամյակի դռնապանների մոտ և կկառավարի երկիրը:
- Տիրոջ համբարձումից հետո նոր Առաքյալ ընտրվեց Քվորումում Հուդայի տեղը լրացնելու համար: Ինչպե՞ս Մատաթիան ընտրվեց նոր Առաքյալ: (Տե՛ս Գործք 1:21–26.) Ինչպե՞ս են ընտրվում այսօր Եկեղեցում Առաքյալները և ուրիշ ղեկավարները: (Տե՛ս Հավատո Հանգանակներ 1:5:)

2. **Պենտեկոստեի օրը Առաքյալները լցվում են Սուրբ Հոգով:**

Կարդացե՛ք ու քննարկե՛ք Գործք 2 գլուխը: Բացատրե՛ք, որ Պենտեկոստեի տոնը բերքահավաքի տոնակատարություն էր, որը նշվում էր զատկի տոնից 50 օր հետո: Բազմաթիվ երկրներից հրեաներ էին եկել Երուսաղեմ այդ տոնակատարությանը մասնակցելու համար:

- Ի՞նչ նշանակալից իրադարձություն տեղի ունեցավ Պենտեկոստեի օրերին Փրկչի համբարձումից մեկ շաբաթ անց: (Տե՛ս Գործք 2:1–4: Նշե՛ք, թե ինչպես դա իրականացրեց Տիրոջ խոստումները, որոնք նկարագրվել են Հովհաննես 14:26, 15:26, 16:7–14 և Գործք 1:5 հատվածներում:)
- Ի՞նչ արեցին Առաքյալները, երբ ստացան Սուրբ Հոգին: (Տե՛ս Գործք 2:4:) Ինչպե՞ս արձագանքեցին մարդիկ, երբ լսեցին, որ Առաքյալները խոսում են տարբեր լեզուներով: (Տե՛ս Գործք 2:5–13:) Ի՞նչ նմանություն կա այսօրվա և Պենտեկոստեի օրերի ավետարանի քարոզման ձևերի միջև: (Տե՛ս Վ և Ու 90:11, 100:5–8:)
- Ինչպե՞ս Պետրոսը պատասխանեց նրանց, ովքեր ծաղրեցին Առաքյալներին տարբեր լեզուներով խոսելու համար: (Տե՛ս Գործք 2:14–24, 36:) Ինչպիսի՞ տպավորություն թողեց ձեզ վրա Պետրոսի պատասխանը: Ինչու՞ է կարևոր վկայություն ունենալ Հիսուս Քրիստոսի և նրա աստվածային առաքելության մասին: Ինչու՞ է կարևոր մեզ համար կիսվել մեր վկայություններով ուրիշների հետ: Ինչպե՞ս կարող է Սուրբ Հոգին օգնել մեզ կիսվել մեր վկայություններով:
- Ինչպե՞ս Պետրոսի վկայությունն ազդեց նրանց վրա ովքեր լսեցին այն: (Տե՛ս Գործք 2:37:) Ի՞նչ ուսուցանեց Պետրոսը այն մարդկանց, ովքեր հավատացին իր վկայությանը: (Տե՛ս Գործք 2:38:) Թող դասարանի անդամները համեմատեն Գործք 2:38 հատվածը չորրորդ հավատո հանգանակի և 3 Նեփի 27:19–20 հատվածների հետ: Նշե՛ք, որ ավետարանի հիմնական սկզբունքներն ու արարողությունները նույնն են բոլոր ժամանակաշրջաններում:
- Գրեթե 3000 մարդ հավատացին Պետրոսի խոսքերին ու մկրտվեցին: Ինչպե՞ս այդ մարդիկ ապացուցեցին, որ իրենք դարձի են եկել դեպի Հիսուս Քրիստոսի ավետարանը: (Տե՛ս Գործք 2:41–47: Գրատախտակին գրե՛ք դասարանի անդամների պատասխանները:) Ի՞նչ կարող ենք մենք սովորել նրանց օրինակից:

3. **Պետրոսն ու Հովհաննեսը բժշկում են մի կաղ մարդու Հիսուս Քրիստոսի զորությամբ:**

Կարդացե՛ք ու քննարկե՛ք Գործք 3–4 գլուխներից ընտրված հատվածները: Դուք կարող եք խնդրել դասարանի անդամներից որևէ մեկին կարդալ բարձրաձայն Գործք 3:1–11 հատվածները:

- Ի՞նչ տվեցին Պետրոսն ու Հովհաննեսը տաճարի դարպասի մոտ կանգնած կաղ մարդուն, չնայած փող չունեին տալու նրան: Ի՞նչ զորությամբ մարդը բժշկվեց: (Տե՛ս Գործք 3:6, 12–13, 16; 4:10:) Ինչպե՞ս եք զգացել ձեր կյանքում Հիսուս Քրիստոսի բժշկող զորությունը:
- Պետրոսն օգտագործեց այս հրաշքը որպես Հիսուս Քրիստոսի մասին վկայելու հնարավորություն (Գործք 3:12–26, 4:5–12): Հիսուս Քրիստոսի մասին վկայելու ի՞նչ հնարավորություններ ունենք մենք: Ինչպե՞ս եք օրհնվել Հիսուս Քրիստոսի մասին վկայելով (կամ լսելով, որ ուրիշներն են վկայել):
- Ինչպե՞ս արձագանքեցին քահանաներն ու Սադուկեցիները Պետրոսի քարոզին: (Տե՛ս Գործք 4:1–3: Նրանք բանտարկեցին Պետրոսին ու Հովհաննեսին:) Ինչպե՞ս արձագանքեց ամբոխը քարոզին: (Տե՛ս Գործք 4:4:) Ի՞նչ եք կարծում, ինչու՞ այդ երկու խմբերը այդքան տարբեր ձևով արձագանքեցին նույն քարոզին: Ի՞նչ են բացահայտում մեր հոգևոր վիճակի մասին մեր պատասխաններն Եկեղեցու ղեկավարների հարցերին:
- Քահանաներն ու Սադուկեցիները չկարողացան ժխտել հրաշքի փաստը շնորհիվ մոտ կանգնած կաղ մարդու: (Գործք 4:13–14, 16): Պատճառ չունենալով բանտարկելու Պետ-

րոսին ու Հովհաննեսին, ի՞նչ արեցին նրանք դրա փոխարեն: (Տե՛ս Գործք 4:15–18: Նշե՛ք, որ հրեական կրոնական ղեկավարները հույս ունեին, որ Հիսուսն ու նրա ուսմունքները կմոռացվեն խաչումից հետո: Երբ Առաքյալները շարունակեցին քարոզել Հիսուս Քրիստոսի ավետարանը, հրեական ղեկավարները փորձեցին կանխել նրանց:)

- Ի՞նչ պատասխանեցին Պետրոսն ու Հովհաննեսը ավետարանի քարոզմանը վերջ տալ քահանաների ու Սադուկեցիների պահանջին: (Տե՛ս Գործք 4:19–20:) Ձեր կյանքի ինչպիսի՞ հանգամանքների առկայության դեպքում ձեզնից կարող է պահանջվել նման քաջություն Հիսուս Քրիստոսի վկան լինելու համար:
- Պետրոսի ու Հովհաննեսի ազատ արձակումից հետո նրանք վերադարձան Եկեղեցու անդամների մոտ և աղոթեցին նրանց հետ միասին (Գործք 4:23–30): Ի՞նչ խնդրեցին նրանք աղոթքում: (Տե՛ս Գործք 4:29–30:) Ի՞նչ պատահեց այդ աղոթքի և Առաքյալների հետագա գործողությունների շնորհիվ: (Տե՛ս Գործք 4:31–35, 5:12–16:)

4. **Առաքյալները շարունակում են քարոզել ու բժշկել մեծ զորությամբ:**

Կարդացե՛ք ու քննարկե՛ք Գործք 5:12–42-ից ընտրված հատվածները:

- Երբ Առաքյալները շարունակեցին քարոզել ու հրաշքներ կատարել, քահանաներն ու Սադուկեցիները բանտարկեցրն նրանց (Գործք 5:17–18): Ինչպե՞ս նրանք ազատվեցին բանտից: (Տե՛ս Գործք 5:19–20:) Ի՞նչ արեցին նրանք ազատվելուց հետո: (Տե՛ս Գործք 5:21, 25:) Ինչու՞ Առաքյալները շարունակեցին քարոզել ավետարանը անգամ բանտարկվելուց հետո: (Տե՛ս Գործք 5:29–32:)
- Ի՞նչ խորհուրդ տվեց Գամաղիելը հրեական ղեկավարներին, որոնք կամենում էին սպանել Առաքյալներին (Տե՛ս Գործք 5:33–39:) Ո՞ր փորձառությունն է ցույց տալիս ձեզ Գամաղիելի խոսքերի ճշմարտությունը:
- Ի՞նչ փոփոխություններ կատարեց Սուրբ Հոգու պարգևը Առաքյալների հետ: (Համեմատե՛ք Մաթեոս 26:47–56, 69–75 և Գործք 4:5–21; 5:17–18, 26–42 հատվածները:) Ինչպե՞ս կարող են Առաքյալների օրինակները ոգեշնչել մեզ լինել ճշմարտության վկաներ:

Ամփոփում

Բացատրե՛ք, որ Սուրբ Հոգու պարգևն ստանալուց հետո Առաքյալները Հիսուս Քրիստոսի հզոր վկաները դարձան: Ինչպես Առաքյալներն էին հատուկ կոչված լինել Քրիստոսի վկաները, այնպես էլ Եկեղեցու յուրաքանչյուր անդամ ունի պատասխանատվություն է կրում նրա մասին վկայություն բերելու: Վկայություն բերե՛ք, որ Սուրբ Հոգին կարող է օգնել մեզ իմանալ, թե ե՞րբ և ինչպե՞ս է հարկավոր վկայել Քրիստոսի մասին: Հետևելով Հոգու ձայնին մեր հավատը կուժեղանա, մեր Հոգու հանդեպ զգայունությունը կաճի և մենք կդառնանք Տեր Հիսուս Քրիստոսի ավելի արդյունավետ վկաներ:

Լրացուցիչ գաղափարներ ուսուցանման համար

Հետևյալ նյութը լրացնում է առաջարկվող դասը: Ձեր ցանկությամբ կարող եք օգտագործել այս գաղափարները դասի ընթացքում:

1. **Սուրբ Հոգու դրսևորումը Քերտլենդի Տաճարի օծման ժամանակ**

Բացատրե՛ք, որ Գործք 2:1–4 հատվածներում նկարագրված Հոգու զեղմանը նման իրադարձություն տեղի ունեցավ 1836թ. մարտի 27 Քերտլենդի Տաճարի օծման ժամանակ: Թո՛ղ դասարանի անդամներից որևէ մեկը բարձրաձայն կարդա Վարդապետություն և Ուխտեր 109:36–37 հատվածները, որոնք կազմում են մարգարե Ջոզեֆ Սմիթի օծման աղոթքի այն մասը, որտեղ Ջոզեֆ Սմիթը խնդրեց իրագործել այդպիսի զեղում: Այնուհետև, թող դասարանի անդամներից որևէ մեկը կարդա հետևյալ արձանագրությունը, որը նկարագրում է, որ այդ խնդրանքը կատարվեց:

Մարգարե Ջոզեֆ Սմիթը պատմել է, որ Քերտլենդի տաճարի օծման օրվա երեկոյան «Եղբայր Ջորջ Ա. Սմիթը բարձրացավ ու սկսեց մարգարեանալ, երբ լսվեց մի աղմուկ նման

ուժեղ քամու ձայնի, որով լցվեց տաճարը և ամբողջ համայնքը համատեղ վեր բարձրացավ անտեսանելի զորությամբ, շատերն սկսեցին խոսել տարբեր լեզուներով և մարգարեանալ, մյուսները տեսան սքանչելի տեսիլքներ, ես էլ տեսա, որ տաճարը լցվեց հրեշտակներով, ինչի մասին հայտարարեցի համայնքին: Շրջակա ժողովուրդը սկսեց փախչել (լսելով անբնական ձայները ներսից և տեսնելով տաճարի վրա լույսի մի շող պայծառ կրակի նման) ապշած կատարվածով» (*History of the Church*, 2:428):

2. «Ամեն բաների հաստատվելու ժամանակները» (Գործք 3:21)

Թո՛ղ դասարանի անդամներից որևէ մեկը կարդա Գործք 3:20–21:

Ի՞նչ կանխատեսեց Պետրոսը, երբ մարգարեություն արեց «ամեն բաների հաստատվելու» մասին: (Նա կանխատեսեց վերջին օրերին Հիսուս Քրիստոսի ավետարանի վերականգնման մասին մարգարե Ջոզեֆ Սմիթի միջոցով):

3. «Ամեն բաները հասարակաց էին» (Գործք 4:32)

Քննարկե՛ք Գործք 4:32–5:11 հատվածները: Բացատրե՛ք, որ վաղ ժամանակների Եկեղեցու անդամները «ամեն բաներ հասարակաց ունեին»: (Գործք 2:44, Տե՛ս նաև Գործք 4:32, 34–37): Նրանք նվիրաբերեցին ամբողջ ունեցածը, որպեսզի օգնեն բոլոր կարիքավոր մարդկանց: (Դուք կարող եք համեմատել դա Ենոքի քաղաքի հետ [Մովսես 7:18], Լեքիի հետևորդների հետ [4 Նեփի 1:1–3] և վաղ ժամանակների Եկեղեցու անդամների հետ արդի ժամանակաշրջանում [Վ և Ու 42:30–34]:)

- Ինչպե՞ս արձագանքեց Բառնաբասը այդ սեփականությունների նվիրաբերման համակարգին: (Տե՛ս Գործք 4:36–37:) Ինչպե՞ս Անանիան ու Սափիրան պղծեցին այդ համակարգը: (Տե՛ս Գործք 5:1–2:) Ի՞նչ ասաց Պետրոսն Անանիային և Սափիրային այդ գործողությունների մասին: (Տե՛ս Գործք 5:3–4, 8–9:) Ինչպե՞ս մենք կարող ենք համոզվել, որ ազնիվ ենք Աստծո հետ:
- Թեպետ, մենք չենք ապրում նվիրաբերման պաշտոնական համակարգով, այնուամենայնիվ ի՞նչ է մեզնից պահանջվում տալ Աստծուն կամ ինչո՞վ կիսվել ուրիշ մարդկանց հետ: (Տե՛ս օրինակներ Օմնի 1:26, Մոսիա 4:16, Վ և Ու 4:2, 119:4 հատվածներում:) Ինչպե՞ս մենք կարող ենք երբեմն «թաքցնել» մի մասը:

  Երեց Նիլ Ա. Մաքսվելը մեկնաբանել է.

  «Անանիան ու Սափիրան . . . ամբողջը նվիրաբերելու փոխարեն «թաքցրեցին» մի մասը (Տե՛ս Գործք 5:1–11): Ոմանք երբեք չեն վաճառի Հիսուսին երեսուն արծաթով, սակայն՝ չեն էլ տա Նրան ամեն ինչ:

  «. . . Մենք հակված ենք մտածել նվիրաբերման մասին միայն սեփականության ու փողի տերմիններով: Սակայն, կան մասը թաքցնելու այնքան շատ ձևեր: Մի մարդ կարող է տրամադրել փող ու ժամանակ, բայց՝ թաքցնել իր որևէ կարևոր մասը: Մյուսը կարող է կիսվել տաղանդով հասարակության առջև, բայց անձնական հարաբերություններում պահպանել յուրահատուկ հպարտություն: Երրորդը կարող է խուսափել ծնկի իջնելուց Աստծո գահի առջև՝ բայց խոնարհվել մի շարք հասակակիցների առաջ: Չորրորդը կարող է ընդունել Եկեղեցու կանչը՝ բայց սրտով հակված լինել աշխարհում առանձնահատուկ տեղ զբաղացնելու համար» (in Conference Report, Oct. 1992, 90; or *Ensign*, Nov. 1992, 66):
- Ինչպե՞ս կարող ենք մենք խուսափել մասը «թաքցնելու» հակումից: Ի՞նչ օրհնություններ կարող ենք ստանալ ամեն ինչը Տիրոջը տալով:

4. Միջոցառում երիտասարդության համար

Երիտասարդների ուսուցիչներն, ըստ ցանկության, կարող են կիրառել դասերի որոշ մասերի ժամանակ «հարց ու փորձով վարժեցում» միջոցառումը (այդ միջոցառումը նկարագրված է *«Teaching – No Greater Call»* գրքում: Օրինակ, դասարանի անդամները կարող են փորձել գուշակել դասի թեման ձեզ տալով հարցեր, որոնց դուք կարող եք պատասխանել միայն «այո» կամ՝ «ոչ»:

«Աշակերտները շատացան»

Դաս
29

Գործք 6–9

Նպատակը

Օգնել դասարանի անդամներին հասկանալ, որ Եկեղեցու գործը կատարվում է շատ մարդկանց միջոցով, որոնք նվիրում են իրենց տաղանդներն ու վկայությունները Եկեղեցու ամրապնդմանը:

Նախապատրաստություն

1. Կարդացե՛ք հետևյալ գրվածքները, խորհե՛ք և աղոթե՛ք.
   ա. Գործք 6:1–7: Տասներկու Առաքյալները ձեռնադրում են յոթ անձանց Եկեղեցու աշխարհիկ աշխատանքը վերահսկելու համար;
   բ. Գործք 6:8–7:60: Յոթից մեկը՝ Ստեփաննոսը, վկայում է Սանհեդրենի առաջ: Նրա խոսքերը զայրացնում են լսողներին, որոնք դուրս են հանում նրան քաղաքից ու քարկոծելով սպանում:
   գ. Գործք 8:4–40: Յոթ հոգուց մեկ ուրիշը՝ Փիլիպպոսը, քարոզում ու հրաշքներ է կատարում Սամարիայում: Նա ուսուցանում և մկրտում է Եթեովպացի մի ներքինի:
   դ. Գործք 8:1–3; 9:1–31: Սողոսը հալածում է Եկեղեցին՝ մինչև որ ստանում է Հիսուս Քրիստոսի տեսիլքը: Սողոսը դարձի է բերվում, մկրտվում է և սկսում քարոզել ավետարանը:
2. Լրացուցիչ ընթերցում. Գործք 22:1–16; 26:1–5, 9–18:
3. Առաջարկություններ ուսուցանման համար: Հիշե՛ք, որ դուք ուսուցանում եք անհատների մի դասարան: Նրանք կարող են տարբերվել կյանքի փորձով, Եկեղեցու անդամության ստաժով, ավետարանի վարդապետության ու սկզբունքների ընկալումով, տաղանդներով ու կարողություններով և կրթության հնարավորություններով: Փորձե՛ք հասկանալ դասարանի անդամների տարբերություններն ու օգնե՛լ յուրաքանչյուրին ըմբռնել ուսուցանված ճշմարտությունները: (*Teaching – No Greater Call:*)

Առաջարկվող դասի ընթացքը

Ուշադրության միջոցառում

Դասը սկսե՛ք հետևյալ կամ ձեր ընտրած մի այլ միջոցառմամբ:

Դասարանի անդամներին տվե՛ք հետևյալ հարցը.

- Ի՞նչ եք կարծում, ձեր մարմնի ո՞ր մասն է ամենակարևորը: Ինչու՞:

Դասարանի անդամների մի քանի պատասխաններից հետո հարցրե՛ք.

- Եկեղեցու ո՞ր անդամն է ամենակարևորը: Ինչու՞:

Կրկին հնարավորություն տվե՛ք դասարանի մի քանի անդամներին պատասխանելու: Այնուհետև, թող դասարանի անդամներից որևէ մեկը կարդա Կորնթացիս Ա 12:14–21, իսկ դասարանի մեկ ուրիշ անդամ կարդա Կորնթացիս Ա 12:12–13: Բացատրե՛ք, որ այդ հատվածներում Պողոս Առաքյալը համեմատում է Եկեղեցու անդամներին մարմնի մասերի հետ: Ինչպես ոտքը, ձեռքը, ականջն ու աչքն են կարևոր, քանզի կատարում են տարբեր գործողություններ, այնպես էլ Եկեղեցում կարևոր են բոլոր անդամներն իրենց տարբեր հմտություններով ու տաղանդներով:

Գրվածքների քննարկում ու կիրառում

Ուսուցանելով գրվածքների հետևյալ հատվածները, քննարկե՛ք, թե ինչպե՞ս դրանք կարելի է կիրառել առօրյա կյանքում: Խրախուսե՛ք դասարանի անդամներին կիսվել իրենց փորձով՝ կապված գրվածքների սկզբունքների հետ:

1. **Յոթ անձինք ձեռնադրվեցին Եկեղեցու աշխարհիկ աշխատանքը ղեկավարելու համար:**

Կարդացե՛ք ու քննարկե՛ք Գործք 6:1–7: Բացատրե՛ք, որ Առաքյալների ղեկավարությամբ Եկեղեցին արագ աճում է, դարձի բերելով տարբեր ազգերի շատ մարդկանց: Դա տեղի է տալիս մեծ ուրախության, բայց նաև մարտահրավերների է կանչում: Եկեղեցու աճման ընթացքում Առաքյալներն այլ անդամների օգնության կարիքն ունեն Եկեղեցին ղեկավարելու և Աստծո արքայությունը կառուցելու առումով:

- Եկեղեցու աճման ընթացքում նրա խմբերի միջև, երբեմն, առաջանում են տարաձայնություններ: Ինչու՞ էին տրտնջում Հելլենախոս անդամները Եբրայեցի անդամների դեմ: (Տե՛ս Գործք 6:1:) Ինչպե՞ս մենք՝ Եկեղեցու անդամներս, կարող ենք հաղթահարել մեր տարաձայնություններն ու բաժանումներն անկախ այն բանից, էթնիկական, տնտեսական, մշակութային թ՞ե այլ տարբերությունների վրա են նրանք հիմնված: Ինչու՞ է կարևոր հաղթահարել այդ տարաձայնությունները: (Տե՛ս 2 Նեփի 26:33, Վ և Ու 38:26–27:)

  Նախագահ Հովարդ Վ. Հանթերն ասել է. «Հասկանալի և ընդունելի է Աստծո համընդհանուր հայրությունը և մարդկային բոլոր էակները կարող են լավագույնս գնահատել Աստծո մտահոգությունը իրենց մասին և միմյանց միջև հարաբերությունների վերաբերյալ: Քանի որ մենք բոլորս ունենք հոգևոր միևնույն ծագումը կյանքի ու սիրո այդ ուղերձն ուղղակիորեն հարվածում է ճնշող բոլոր ավանդույթներին, որոնց հիմքում ընկած են ռասայական, լեզվական, տնտեսական, քաղաքական դիրքի, կրթվածության մակարդակի և մշակույթի տարբերությունները: Մենք ունենք աստվածային ազգականություն, յուրաքանչյուր անձ Աստծո հոգևոր զավակն է» (in Conference Report, Oct. 1991, 22, *Ensign,* Nov. 1991, 18):

- Ինչպե՞ս է հարստացնում ու ամրապնդում Եկեղեցին անդամների տարբեր լինելը: Ինչպե՞ս կարող ենք մենք լինենք տարբեր և, միաժամանակ՝ միասնական:

- Առաքյալներն զգում էին, որ իրենք չպետք է ժամանակ կորցնեին ավետարանն ուսուցանելու, քննարկելու և մյուս աշխարհիկ գործերը կատարելու համար (Գործք 6:2): Ինչպե՞ս նրանք լուծեցին այդ խնդիրը: (Տե՛ս Գործք 6:3–6:) Ինչու՞ է կարևոր Եկեղեցու աշխատանքը բաժանել տարբեր մարդկանց միջև: Ինչպե՞ս եք դուք օրհնվել հնարավորություն ունենալով ծառայել Եկեղեցում:

- Կազմակերպչական ի՞նչ փոփոխություններ ներշնչեց Տերը կատարել Եկեղեցու ղեկավարներին, երբ Եկեղեցին ընդլայնվեց: (Պատասխանները կարող են ընդգրկել Յոթանասունականների Քվորումների ստեղծումը և Եկեղեցու տարածքների կազմակերպումը Տարածքի Նախագահությունների ղեկավարությամբ:) Ինչպե՞ս նպաստեցին այդ փոփոխություններն ամբողջ աշխարհում Եկեղեցու անդամների կարիքների բավարարմանը:

2. **Ստեփաննոսը վկայում է Սանհեդրենի առաջ և քարկոծվելով սպանվում:**

Քննարկե՛ք Գործք 6:8–7, 60 հատվածները: Խնդրե՛ք դասարանի անդամներին բարձրաձայն կարդալ ընտրված հատվածները:

- Յոթ հոգուց մեկը՝ Ստեփաննոսը, որը կոչված էր օգնելու Առաքյալներին, ձեռբակալվում է, անարգանքի կեղծ մեղադրանքով և բերվում Սանհեդրենի՝ Հրեական խորհուրդի առաջ (Գործք 6:11–15, անհրաժեշտության դեպքում բացատրե՛ք, որ անարգանքը նշանակում էր Աստծո կամ սուրբ բաների նկատմամբ անհարգալից վերաբերմունք): Ի՞նչ արեց Ստեփաննոսը, երբ կանգնեց Սանհեդրենի առաջ: (Տե՛ս Գործք 7:1–53: Նա պատմեց իսրայելցիների պատմության մի մասը:)

- Ի՞նչ եք կարծում, ինչու՞ Ստեփաննոսն ընդգծեց Տիրոջ հզոր գործողություններն Իսրայելի պատմության մեջ: Ինչպե՞ս կարող ենք համոզվել, որ չենք մոռանում Տիրոջ ազդեցության մասին մեր կյանքում: Ինչպե՞ս Աստծուց ստացած օրհնությունները հիշելն օգնում է մեզ հավատարիմ մնալ ներկա ժամանակում:

- Ի՞նչ եք կարծում, ինչու՞ Ստեփաննոսն ընդգծեց Իսրայելցիների հաճախակի մոռացկոտությունն ու անհնազանդությունն Աստծո նկատմամբ: Ի՞նչ համեմատություն է անում Ստեփաննոսն իրեն լսողների ու անհնազանդ Իսրայելցիների միջև: (Տե՛ս Գործք 7:51–53:) Ինչպե՞ս մարդիկ արձագանքեցին այդ համեմատությանը: (Տե՛ս Գործք 7:54:)
- Ի՞նչ տեսիլք ստացավ Ստեփաննոսն իր խոսքն ավարտելուց հետո: (Տե՛ս Գործք 7:55–56:) Ի՞նչ արեցին մարդիկ, երբ նա պատմեց իրենց իր տեսիլքի մասին: (Տե՛ս Գործք 7:57–58:) Ի՞նչ են հայտնում Ստեփաննոսի վերջին բառերն իր հետևորդության մասին: (Տե՛ս Գործք 7:59–60:)

3. Փիլիպպոսը քարոզում ու հրաշքներ է կատարում Սամարիայում:

Կարդացե՛ք ու քննարկե՛ք Գործք 8:4–40-ից ընտրած հատվածներ:

- Առաքյալներին օգնելու համար ընտրված յոթ հոգուց մեկ ուրիշը՝ Փիլիպպոսը քարոզում ու հրաշքներ է կատարում Սամարիայում: Ի՞նչ են պատասխանում Սամարիայի մարդիկ Փիլիպպոսի ուղերձին: (Տե՛ս Գործք 8:6–8, 12:) Ինչպե՞ս այդ մարդիկ ստացան Սուրբ Հոգու պարգևը (Տե՛ս Գործք 8:14–17:)
- Դարձի եկած սամարացիներից Սիմոնը մոգություն էր անում: Ու՞մ շնորհիվ էր Սիմոնը մոգություն անում: (Տե՛ս Գործք 8:9–11:) Ու՞մ շնորհիվ էին Առաքյալները հրաշքներ գործում: (Տե՛ս Գործք 4:7–10:) Ինչու՞ է կարևոր այդ տարբերությունը: (Նշե՛ք, որ շատ մարդիկ անում են դա մրցելով մեր ուշադրությունն ու հավատարմությունը գրավելու և փառաբանվելու համար: Ի տարբերություն դրան, Աստծո ծառաները նրան են փառաբանում: Այդ տարբերությունը հասկանալը կարող է մեզ օգնել գնահատել մեր կյանքի բազմաթիվ ազդեցությունները:)
- Ի՞նչ արեց Սիմոնը, երբ տեսավ Առաքյալներին, որոնք շնորհում էին Սուրբ Հոգու պարգևը (Տե՛ս Գործք 8:18–19:) Ի՞նչ պատասխանեց Պետրոսը Սիմոնի հարցին: (Տե՛ս Գործք 8:20–23:) Ինչպե՞ս պետք է պատրաստվի տղամարդը քահանայության զորություն ստանալու: (Տե՛ս Եբրայեցիս 5:4; Վ և Ու 121:36:)

  Նախագահ Ջեյմս Ե. Ֆաուստն ասել է. «Բոլոր զորություններից մեծագույնը՝ քահանայության զորությունը չի ստացվում այնպես, ինչպես աշխարհում օգտագործվող զորությունը: Այն չի կարելի գնել կամ վաճառել . . . Աշխարհիկ զորությունը հաճախ դաժան ձևով է օգտագործվում: Սակայն, քահանայության զորությունն օգնության է կանչվում միայն առաքինության սկզբունքներով, որոնցով ղեկավարվում է քահանայությունը» (in Conference Report, Apr. 1997, 59–60, *Ensign,* May 1997, 43):
- Ինչպե՞ս Փիլիպպոսը հանդիպեց Եթովպացի ներքինին: (Տե՛ս Գործք 8:25–29:) Ի՞նչ օրհնություններ ստացան Փիլիպպոսին և Եթովպացին շնորհիվ այն բանի, որ Փիլիպպոսը հետևեց Հոգուն: (Տե՛ս Գործք 8:30–38:) Ի՞նչ օրհնություններ եք ունեցել դուք (կամ ձեր ծանոթները), հետևելով Հոգուն:
- Ինչպե՞ս հնազանդություն ցուցաբերեց Եթովպացին: (Տե՛ս Գործք 8:30–39:) Ինչպե՞ս է հնազանդությունը մեզ օգնում հասկանալ ու ընդունել Աստծո խոսքը:

4. Սողոսը դարձի բերվեց, մկրտվեց և սկսեց քարոզել ավետարանը:

Կարդացե՛ք ու քննարկե՛ք Գործք 8:1–3 և 9:1–31-ից ընտրված հատվածները: Բացատրե՛ք, որ Սողոսը Փարիսեցի էր, որն ակտիվորեն հետապնդում էր վաղ Սրբերին: Նա ներկա էր, երբ քարակոծեցին Ստեփաննոսին (Գործք 7:58) և պատասխանատու էր Եկեղեցու բազմաթիվ անդամների ձերբակալման ու մահվան համար (Գործք 8:3, 22:4): Այնուամենայնիվ, նա զարմանալիորեն դարձի եկավ ու դարձավ մեծ միսիոներ:

- Ի՞նչը ստիպեց Սողոսին փոխվել և Սրբերի հետապնդողից դառնալ Տիրոջ մեծ ծառա (Տե՛ս Գործք 9:1–9, 17:) Նշե՛ք, որ Սողոսը դարձի եկավ, երբ լսեց Տիրոջ ձայնը: Ինչպե՞ս մենք կարող ենք լսել Տիրոջ ձայնը: (Տե՛ս Վ և Ու 1:38; 6:23, 8:2, 18:34–36:) Ինչպե՞ս կարող է նրա ձայնը լսելը օգնել մեզ դարձի գալ:

Հիշեցրե՛ք դասարանի անդամներին, որ դարձի գալը հաճախ հանգիստ, աստիճանաբար կատարվող փոփոխություն է, և ոչ թե՝ հանկարծակի, զարմանալի փոփոխություն՝ նման Սողոսի դարձին: Երեց Ռոբերտ Դ. Հելսն ասել է. «Որոշ դեպքերում անհատները կարող են ունենալ [Սողոսի նման փոփոխություններ], բայց շատերի համար դարձի գալը կատարվում է որոշակի ժամանակի ընթացքում, երբ ուսումնասիրությունը, աղոթքը, փորձն ու հավատը օգնում են մեզ ամրապնդել մեր վկայությունն ու դարձը» (in Conference Report, Apr. 1997, 111, *Ensign,* May 1997, 80):

- Երեց Եզրա Թաֆթ Բենսոնն ասել է, որ Պողոսի հարցը. «Տեր, ի՞նչ ես կամենում որ անեմ» ամենա կարևոր հարցն է, որ մենք կարող ենք տալ այս կյանքում (in Conference Report, Oct. 1972, 53, *Ensign,* Jan. 1973, 57): Ինչու՞ է այդքան կարևոր, որ մենք տանք այս հարցը: Ինչպե՞ս եք դուք օրհնվել, ընդունելով Աստծո կամքը:
- Ինչու՞ Անանիան երկմտում էր հանդիպել Սողոսին: (Տե՛ս Գործք 9:10–14:) Ինչու՞ Անանիան գնաց հակառակ իր վերապահումներին: (Տե՛ս Գործք 9:15–16:) Ի՞նչ կարող ենք մենք սովորել Անանիայի գործողություններից: (Պատասխանները կարող են ընդգրկել այն, որ Աստված կարող է մեզ խիզախություն տալ անել այն ամենը, ինչ ինքն է խնդրում մեզ և, որ մենք երբեք չպետք է թողնենք անձին, եթե անգամ անկարող ենք նրան հոգևոր օգնություն ցուցաբերել:)
- Ի՞նչ արեց Անանիան Սողոսի համար: (Տե՛ս Գործք 9:17–18:) Ի՞նչ արեց Սողոսը մկրտվելուց հետո (Տե՛ս Գործք 9:19–22, 26–29:) Դարձի գալով դեպի Հիսուսի ավետարանը ինչպիսի՞ պարտավորություններ ենք մեզ վրա վերցնում (Տե՛ս Ղուկաս 22:32, Հովհաննես 8:31, Մոսիա 18:8–10, Վ և Ու 88:81:)

Ամփոփում

Նշե՛ք, որ մենք Ստեփաննոսի, Փիլիպպոսի ու Սողոսի նման ապրում ենք այնպիսի ժամանակներում, երբ Եկեղեցին արագ աճում է: Վկայե՛ք, որ Տերը կամենում է, որ մեզնից յուրաքանչյուրը ծառայի նրա արքայությունում: Խրախուսե՛ք դասարանի անդամներին ճանաչել ու գնահատել ծխի կամ ճյուղի յուրաքանչյուր անդամի տարբեր հմտությունները, տաղանդներն ու փորձը, որոնք նրանք կարող են օգտագործել Տիրոջը ծառայելու համար:

Լրացուցիչ գաղափարներ ուսուցանման համար

Հետևյալ նյութը լրացնում է առաջարկվող դասը: Ձեր ցանկությամբ կարող եք օգտագործել այս գաղափարները դասի ընթացքում:

1. **«Դժվար է քեզ՝ խթանին քացի տալ» (Գործք 9:5)**

Թո՛ղ դասարանի անդամներից մեկը կարդա Գործք 9:5: Ի՞նչ է նշանակում «խթանին քացի տալ»: (Հակառակել հրահանգին կամ ղեկավարությանը: Կենդանիներին քացի տալու համար երբեմն օգտագործում են սուր փայտ, նրանց շարժումը արագացնելու կամ շարժման ուղղությունը փոխելու համար: Եթե կենդանին հակառակի, ապա քացի տալու ժամանակ փայտը ավելի շատ ցավ կպատճառի կենդանուն:) Ինչպե՞ս էին ցավ պատճառում Սողոսին իր գործողությունները՝ տեսիլքը տեսնելուց առաջ: Ինչպե՞ս ենք ինքներս մեզ ցավ պատճառում ճշմարտության դեմ պայքարելիս:

2. **Միջոցառում երիտասարդության համար**

Գրատախտակին կամ հուշաթերթիկների վրա գրե՛ք հետևյալ բառերը. *Անանիա, իշխանություն, չար, աչքեր, Սուրբ Հոգի, լույս, քարոզ, թեփեր, ապուշ, դողալ, անոթ, ձայն:*

Թո՛ղ դասարանի անդամներն ուսումնասիրեն Գործք 9:1–22 հատվածները և որոշեն այդ բառերի կարևորությունն ու հերթականությունը Սողոսի դարձի պատմության մեջ: Այնուհետև թող նրանք պատմեն պատմությունն օգտագործելով այդ բոլոր բառերը:

«Աստված աչառ չէ»

Դաս
30

Գործք 10–14; 15:1–35

Նպատակը

Օգնել դասարանի անդամներին հասկանալ, որ ավետարանը բոլոր մարդկանց համար է և որ Եկեղեցին ղեկավարվում է շարունակվող հայտնություններով:

Նախապատրաստություն

1. Կարդացե՛ք հետևյալ գրվածքները, խորհե՛ք և աղոթե՛ք.

   ա. Գործք 10:1–11:18: Կոռնելիոսին տեսիլքում հայտնվում է հրեշտակը և ասում, որ կանչի Առաքյալ Պետրոսին: Պետրոսին ասվում է տեսիլքում, որ ավետարանը պետք է քարոզել հեթանոսներին (մարդիկ՝ ովքեր հրեաներ չէին): Նա գնում է Կեսարիա Կոռնելիոսին, նրա ընտանիքին ու ընկերներին ուսուցանելու համար: Սուրբ Հոգին իջնում է Կոռնելիոսի և ուրիշների վրա և նրանք մկրտվում են: Եկեղեցու մի քանի անդամներ քննադատում են Պետրոսին հեթանոսներին ուսուցանելու համար, բայց, երբ նա պատմում է իր տեսիլքի մասին, նրանք ընդունում են դա որպես հայտնություն Եկեղեցու համար:

   բ. Գործք 12: Հերովդես թագավորը սպանում է Հակոբոսին և ձերբակալում Պետրոսին: Սրբերը աղոթում են Պետրոսի ազատման համար և Տիրոջ հրեշտակն ազատում է նրան: Տիրոջ հրեշտակը հարվածում է Հերովդեսին և նա մահանում է:

   գ. Գործք 13–14: Սողոսը (որն այժմ հայտնի է որպես Պողոս) և Բառնաբասը կատարում են իրենց առաջին միսիոներական ճանապարհորդությունը, հաստատելով Եկեղեցին հեթանոսների մի քանի քաղաքներում:

   դ. Գործք 15:1–35: Մի քանի հրեա Սրբեր ուսուցանում են, որ հեթանոսները, որոնք միանում են Եկեղեցուն, պետք է պահպանեն Մովսեսի օրենքը, ներառյալ տղամարդկանց թլպատումը: Առաքյալներն իմանում են, որ Տերը չի պահանջում դա:

2. Եթե Պողոսի առաջին միսիոներական ճանապարհորդության քարտեզը առկա է՝ դուք կարող եք օգտագործել այն դասի ժամանակ:

3. Առաջարկություններ ուսուցանման համար: Երեց Գորդոն Բ. Հինքլին ասել է. «Ձեր ուսանողներն արժանի են ավելիին, քան ձեր գիտելիքներն են: Նրանք արժանի են և փափագում են ձեր ոգեշնչումը: Նրանք ցանկանում են ջերմ անձնական հարաբերություններ ունենալ ձեր հետ: Այդպիսի ջերմությունը մեծ ուսուցչի հատկանիշ է» (in Conference Report, Oct. 1965, 52, *Improvement Era,* Dec. 1965, 1124): Աղոթելով մտածե՛ք, թե ինչպե՞ս կարող եք սիրո զգացում զարգացնել ու տածել դասարանի յուրաքանչյուր անդամի նկատմամբ: (*Teaching – No Greater Call:*)

Առաջարկվող դասի ընթացքը

Ուշադրության միջոցառում

Դասը սկսե՛ք հետևյալ կամ ձեր ընտրած մի այլ միջոցառմամբ:

Դասարանի անդամներին տվե՛ք հետևյալ հուշումները միջոցառման ժամանակ և խնդրե՛ք որոշել, թե Եկեղեցու պատմության ի՞նչ նշանակալից իրադարձություն է կապված հետևյալ բառերի հետ

1. Հայտնություն
2. 1978 հունիսի 8
3. Նախագահ Սթենսեր Վ. Քիմբալ
4. Քահանայություն
5. Պաշտոնական հայտարարություն 2

Թո՛ղ դասարանի անդամները գտնեն «Պաշտոնական հայտարարություն 2»-ը (որը գտնվում է Վարդապետություն և Ուխտեր գրքի վերջում) և կարդան երկրորդ պարբերությունը (որն սկսվում է «Հունիսի սկզբին» բառերով): Նշե՛ք, որ «Պաշտոնական հայտարարություն 2» փաստաթղթում պարունակվում է հայտնությունն այն մասին, որ քահանայություն կարելի է շնորհել Եկեղեցու յուրաքանչյուր արժանի տղամարդ անդամին:

Եթե դասարանի անդամները հիշում են այն օրը, երբ հայտարարվեց հայտնությունը, ապա խնդրե՛ք նրանց նկարագրել, թե ի՞նչ են իրենք զգացել իմանալով այդ բանի մասին:

- Ո՞վ հասանելի դարձրեց քահանայությունը Եկեղեցու յուրաքանչյուր արժանի տղամարդ անդամին: (Տերը:) Ինչպե՞ս Տերը հայտնեց իր կամքը Եկեղեցուն: (Նա հայտնեց այն մարգարեին, որը հայտարարեց դա Եկեղեցու անդամներին:) Ի՞նչ ազդեցություն ունեցավ այդ հայտնությունը Եկեղեցու վրա:

Բացատրե՛ք, որ այդ հայտնությունը օրինակն է այն բանի, թե ինչպես է Տերը շարունակում ղեկավարել իր Եկեղեցին հայտնության միջոցով: Այս դասում քննարկվում է նման մի հայտնություն, որը տրվել էր Եկեղեցու անդամներին Հիսուս Քրիստոսի Հարությունից անմիջապես հետո:

Գրվածքների քննարկում ու կիրառում

Ուսուցանելով գրվածքների հետևյալ հատվածները, ընդգծե՛ք Տիրոջ շարունակվող հայտնությունների կարևորությունն իր Եկեղեցում: Խրախուսե՛ք դասարանի անդամներին կիսվել շարունակվող հայտնությունների վերաբերյալ իրենց վկայություններով:

1. **Տեսիլքում Պետրոսին ասվում է, որ ավետարանը պետք է քարոզել հեթանոսներին**

Քննարկե՛ք Գործք 10:1–11:18 հատվածները: Խնդրե՛ք դասարանի անդամներին կարդալ ընտրված հատվածները:

- Ինչպիսի՞ մարդ էր Կոռնելիոսը: (Տե՛ս Գործք 10:1–2, 30–31: Նա առաքինի մարդ էր, որը հավատում էր Աստծուն, բայց հեթանոս էր՝ ոչ հրեա:) Ի՞նչ ուղերձ տվեց հրեշտակը Կոռնելիոսին: (Տե՛ս Գործք 10:3–6:) Ինչպե՞ս Կոռնելիոսը արձագանքեց այդ ուղերձին: (Տե՛ս Գործք 10:7–8, 33:) Ինչու՞ է կարևոր անմիջապես պատասխանել Աստծո ցուցումներին ու հուշումներին:
- Պետրոսը տեսիլք տեսավ, երբ Կոռնելիոսի մարդիկ ճանապարհորդում էին դեպի Հոպպե (Գործք 10:9–16): Ի՞նչ տեսավ Պետրոսն այդ տեսիլքում (տե՛ս Գործք 10:11–12): Ի՞նչ ասվեց Պետրոսին (տե՛ս Գործք 10:13): Ինչու՞ էր դիմադրում Պետրոսը: (Տե՛ս Գործք 10:14: Նա չէր ցանկանում ուտել կենդանիներին, որոնք անմաքուր էին համարվում Մովսեսի օրենքով:) Ի՞նչ պատասխանեց Տերը Պետրոսի մտահոգությանը: (Տե՛ս Գործք 10:15–16:)
- Հանդիպելով Կոռնելիոսին Պետրոսը հասկացավ իր երազը: Ի՞նչ էր այն նշանակում: (Տե՛ս Գործք 10:28, 34–35: Ավետարանը բոլոր մարդկանց համար էր, այլ ոչ թե միայն հրեաների համար: Բացատրե՛ք, որ «Աստված աչառ չէ» նշանակում է, որ Աստված հնարավորություն կտա բոլոր անձանց ստանալ օրհնությունները, որոնք հասանելի են փրկության ծրագրի շնորհիվ:) Ինչու՞ երազում հեթանոսները ներկայացվեցին անմաքուր կենդանիների ձևով: (Հրեաները կարծում էին, որ հեթանոսները հոգեպես անմաքուր ու անարժան էին, ինչպես կենդանիները, որոնց հրեաներին Մովսեսի օրենքով արգելվում էր ուտել: Ասելով երազում, որ կենդանիներն այժմ «սրբվել» են, Տերն ուզում էր ասել Պետրոսին, որ ավետարանը պետք է քարոզվի բոլոր մարդկանց:)
- Այն բանից հետո երբ Պետրոսը բացատրեց իր երազը, նա սկսեց ուսուցանել Կոռնելիոսին և իր ընկերներին: Ի՞նչ ուսուցանեց նա իր առաջին քարոզի ժամանակ նրանց: (Տե՛ս Գործք 10:36–43:) Ի՞նչ պատահեց Պետրոսի քարոզի ժամանակ: (Տե՛ս Գործք 10:44, 46:) Ինչու՞ դա համոզեց Պետրոսին, որ Կոռնելիոսն ու նրա ընկերները պետք է մկրտվեն: (Տե՛ս Գործք 10:47–48, Տե՛ս նաև Գործք 11:15–17:)
- Ի՞նչ ասացին Եկեղեցու որոշ անդամներ լսելով, որ Պետրոսը ավետարան է ուսուցանել հեթանոսներին: (Տե՛ս Գործք 11:1–3:) Ինչու՞ էին վշտացել այդ անդամները: (Նրանք չէին համարում հեթանոսներին Աստծո կողմից ընտրված մարդիկ:)

- Ինչպե՞ս փոխվեցին Եկեղեցու անդամների կարծիքները, երբ Պետրոսը պատմեց նրանց Կոռնելիոսի հետ իր տեսիլքի և փորձի մասին: (Տե՛ս Գործք 11:4–18:) Ի՞նչ պետք է անենք նոր ցուցումներ ստանալիս Եկեղեցու ղեկավարներից, եթե անգամ սկզբից չհավանենք ցուցումները կամ էլ՝ համարենք դժվար հասկանալի: (Տե՛ս Հովհաննես 7:17, 2 Նեփի 28:30, Վ և Ու 6:11, 14–15:)
- Ինչու՞ Պետրոսն առաջինը հայտնություն ստացավ ավետարանն ուսուցանելու հեթանոսներին: (Նա այդ ժամանակվա Եկեղեցու ղեկավարն էր:) Ո՞վ է այսօր հայտնություն ստանում ողջ Եկեղեցու համար: Ինչու՞ է այդքան կարևոր, որ միայն մեկ անձ հայտնություն ստանա ողջ Եկեղեցու համար: (Տե՛ս Վ և Ու 43:2–6:)

2. **Պետրոսը զարմանալի ձևով ազատվում է բանտից:**

Կարդացե՛ք ու քննարկե՛ք Գործք 12 գլխից ընտրված հատվածները:

- Հերովդես արքան սպանեց Առաքյալ Հակոբոսին, ապա բանտ նետեց Պետրոսին և ուժեղ պահակախումբ նշանակեց այնտեղ (Գործք 12:1–4): Ինչպե՞ս արձագանքեցին Եկեղեցու անդամները Պետրոսի բանտարկությանը: (Տե՛ս Գործք 12:5:) Ինչպե՞ս կարող են մեր աղոթքներն օգնել մարգարեին և Եկեղեցու մյուս ղեկավարներին այսօր: (Տե՛ս Վ և Ու 43:12, 93:51, 107:22:)

  Նախագահ Ջոզեֆ Ֆ. Սմիթն ասել է. «Ոչ մի օր չպետք է անցնի առանց Տիրոջն ուղղված Եկեղեցու բոլոր մարդկանց աղոթքի, որով նրանք պետք է բարձրացնեն իրենց ձայնը խնդրելով հաստատել նրա ծառաներին»: (*Gospel Doctrine*, 5th ed. [1939], 223):
- Ինչպե՞ս Պետրոսն ազատվեց բանտից: (Տե՛ս Գործք 12:6–10:) Ի՞նչ ուրիշ դեպքեր են եղել, երբ Տերը զարմանալի ձևով պաշտպանել է ոմանց կյանքերը՝ մինչև որ այդ անձիք ավարտել են իրենց երկրային առաքելությունը: (Գրվածքների հատվածների օրինակները կարող են ընդրկել Դանիելին, Սեդրաքին, Միսաքին ու Աբեդնագովին, Աբինադային, Ալմային, Ամուլեկին ու Ջոզեֆ Սմիթին:)
- Ի՞նչ պատահեց Հերովդես թագավորին Պետրոսի փախուստից հետո: (Տե՛ս Գործք 12:21–23:) Համեմատե՛ք, թե ի՞նչ պատահեց Հերովդեսի հետ և ի՞նչ պատահեց Եկեղեցու հետ, ինչպես նկարագրված է հաջորդ հատվածում (Գործք 12:24): Ինչպե՞ս բարգավաճեց Եկեղեցին անկախ որոշ մարդկանց ջանքերի ուղղված այն կործանելուն:

3. **Սողոսը (որն այժմ հայտնի է որպես Պողոս) և Բառնաբասը քարոզում են ավետարանը հեթանոսներին**

Կարդացե՛ք ու քննարկե՛ք Գործք 13–14-ից ընտրված հատվածները: Եթե օգտագործելու եք քարտեզը քննարկման ժամանակ՝ նշե՛ք վայրերը, որոնք այցելել էին Պողոսն ու Բառնաբասը:

- Ի՞նչ են ցույց տալիս Պողոսի և Բառնաբասի կոչերն այն մասին, թե ինչպե՞ս են Եկեղեցու անդամները կանչվում Աստծո ծառայությանը (Տե՛ս Գործք 13:1–3: Քննարկե՛ք Եկեզեցու անդամներին ծառայության կանչելիս աղոթքի ու ծոմապահության, հայտնության ու քահանայության իշխանության անհրաժեշտությունը:) Ո՞ր փորձառություններն են օգնել ձեզ հասկանալ, որ Եկեղեցու կոչումները ոգեշնչվում են Հոգով:
- Անտիոքի ժողովարանի կառավարիչները հրավիրեցին Պողոսին ելույթ ունենալ Շաբաթի ծառայության ժամանակ (Գործք 13:14–15): Ո՞րն էր Պողոսի հիմնական ուղերձը: (Տե՛ս Գործք 13:23–31, 38–41:) Ինչպե՞ս վերաբերվեցին հեթանոսներն Անտիոքում միսիոներներին և նրանց ուղերձին: (Տե՛ս Գործք 13:42–44, 48:) Ինչու՞ եբրայեցիները հետապնդեցին Պողոսին ու Բառնաբասին: (Տե՛ս Գործք 13:45–47:)
- Ի՞նչ արեցին մարդիկ Լիստրայում, երբ Պողոսը բժշկեց կաղ մարդուն: (Տե՛ս Գործք 14:8–13: Բացատրե՛ք, որ Դիոսն ու Հերմեսը կեղծ աստվածներ էին, որոնց երկրպագում էին մարդիկ:) Ի՞նչ պատասխանեցին Պողոսն ու Բառնաբասը այդ գովասանքին ու ուշադրությանը: (Տե՛ս Գործք 14:14–18:) Նշե՛ք, որ Աստծո խոսքի իսկական ուսուցիչները միշտ փառաբանում են Աստծուն և շեղում են իրենց վրա ուղղված ուշադրությունը: Նկատե՞լ եք արդյոք դուք այդ վերաբերմունքը այս օրվա Եկեղեցու ղեկավարների մեջ:

- Բոլոր քաղաքներում, ուր այցելեցին Պողոսն ու Բառնաբասը, նրանք գտան մարդկանց, ովքեր ձգտում էին ընդունել ավետարանը, սակայն կային նաև մարդիկ, որոնք հետապնդում էին նրանց և հրահրում մյուսներին Եկեղեցու դեմ (Գործք 13:43–45, 50, 14:1–6, 19): Ինչու՞ էին Պողոսն ու Բառնաբասը նորից վերադառնում այդ քաղաքները, չնայած նրանց հետապնդում էին այնտեղ: (Տե՛ս Գործք 14:21–23: Նրանք հաստատեցին այդ քաղաքներում Եկեղեցու մասնաճյուղեր և վերադառնում էին խրախուսելու և ցուցումներ տալու այդ մասնաճյուղերի անդամներին:) Ի՞նչ կարող ենք անել մեր ծխի կամ մասնաճյուղի անդամներին աջակցելու համար:

  Նախագահ Գորդոն Բ. Հինքլին նկատել է. «Դարձի եկող անդամների աճող թվի հետ մեկտեղ մենք պետք է ավելացնենք նրանց աջակցելու հիմնական ջանքերը՝ մինչև որ նրանք գտնեն իրենց ճանապարհը: Նրանցից յուրաքանչյուրը կարիք ունի երեք բանի՝ ընկերոջ, պատասխանատվության և Աստծո բարի խոսքի: Մեր պարտքն է՝ ապահովել այդ բաները (Մորոնի 6:4)»: (in Conference Report, Apr. 1997, 66; *Ensign*, May 1997, 47):

4. **Առաքյալները պարզաբանում են, որ հեթանոսները չպետք է կատարեն Մովսեսի օրենքը:**

Կարդացե՛ք ու քննարկե՛ք Գործք 15:1–35-ից ընտրված հատվածները:

- Ի՞նչ վեճի լուծման համար Պողոսն ու Բառնաբասը գնացին Երուսաղեմ: (Տե՛ս Գործք 15:1–2: Բացատրե՛ք որ թլպատումը Մովսեսի օրենքի խորհրդանշական մասն էր: Թլպատվածները նրանք էին, ովքեր կատարում էին Մովսեսի օրենքը: Չնայած Հիսուսը վերջ տվեց Մովսեսի օրենքին, որոշ եբրայեցի քրիստոնյաներ կիրառում էին այն ու պահանջում էին դարձի եկած հեթանոսներին ևս հնազանդվել այդ օրենքին: Ինչպե՞ս լուծվեց այդ վեճը: (Հիմնավոր քննարկումից հետո Առաքյալները ոգեշնչման միջոցով որոշեցին չպահանջել թլպատում:)
- Ինչպե՞ս Գործք 15:6–31 հատվածներում նկարագրված դեպքերը օրինակ ծառայեցին այն բանի, թե ինչպես պետք է որոշումներ կայացնել Եկեղեցու քաղաքականության ու սահմանված կարգի վերաբերյալ:

  ա. Եկեղեցու ղեկավարները պետք է հանդիպեն հարցը քննարկելու համար (6 հատված):
  բ. Նրանք պետք է հիմնարար ձևով քննարկեն հարցը (7–21 հատվածներ):
  գ. Նրանք պետք է որոշումը կայացնեն համաձայն Տիրոջ կամքի (19–21 հատվածներ):
  դ. Սուրբ Հոգին պետք է հաստատի որոշման ճշգրտությունը (28 հատված):
  ե. Որոշումը հայտարարվում է Սրբերին հաստատվելու համար (22–31 հատվածներ):

Ամփոփում

Վկայե՛ք, որ Եկեղեցին միշտ ղեկավարվել է աստվածային հայտնություններով և այդ հայտնություններն այսօր էլ են շարունակվում: Խրախուսե՛ք դասարանի անդամներին հետևել ապրող մարգարեի և Եկեղեցու մյուս ղեկավարների խորհուրդներին:

Լրացուցիչ գաղափարներ ուսուցանման համար

Հետևյալ նյութը լրացնում է առաջարկվող դասը: Ձեր ցանկությամբ կարող եք օգտագործել այս գաղափարները դասի ընթացքում:

Համաշխարհային Եկեղեցի

Դասարանի անդամներին Եկեղեցու աճը ցույց տալու համար ցուցադրե՛ք աշխարհի քարտեզը: Նշե՛ք վայրերը, որտեղ ապրում էին Եկեղեցու անդամները Կոռնելիոսի ժամանակներին (ժամանակակից Իսրայել, Թուրքիա, Հունաստան և շրջակա տարածքները): Այնուհետև, թո՛ղ դասարանի անդամները նշեն այն վայրերը, որտեղ այսօր ապրում են Եկեղեցու անդամները: Բացատրե՛ք, որ 1998 թ. սկզբին Եկեղեցու անդամների թիվը կգերազանցի տաս միլիոնի, նրանք ապրում են 162 երկրներում ու տարածքներում: Այնտեղ են գտնվում ավելի քան 57 000 միսիոներներ, որոնք աշխատում են 116 երկրներում խոսելով 45 հիմնական լեզուներով և բազմաթիվ լրացուցիչ բարբառներով: (Ավելի նոր տվյալներ կարող եք գտնել Եկեղեցու թարմ ամսագրերում):

«Եվ Եկեղեցիները հավատքով հաստատվում էին»

Դաս
31

Գործք 15:36–18:22, Թեսաղոնիկեցիս Ա և Բ

Նպատակը

Օգնել դասարանի անդամներին սովորել Պողոսի ուսմունքներից, թե ինչպե՞ս կիսվել ավետարանով և թե ինչպե՞ս ապրել Սրբերի նման :

Նախապատրաստություն

1. Կարդացե՛ք հետևյալ գրվածքները, խորհե՛ք և աղոթե՛ք.

   ա. Գործք 15:36–41, 16, 17:1–15, 18:1–22: Դարձի եկած հեթանոսների և Մովսեսի օրենքի մասին վեճը լուծելուց հետո Պողոսն ու Բառնաբասը պատրաստվեցին իրենց միսիոներական երկրորդ ճամփորդությանը: Նրանք տարաձայնություններ ունեցան միսիոներական ընկերակցության վերաբերյալ և որոշեցին բաժանվել: Պողոսը վերցրեց Շիղանին ու Տիմոթեոսին և սկսվեցին միսիոներական աշխատանքները Մակեդոնիայում ու Հունաստանում: Նրանք հաճախ հետապնդվեցին, սակայն դարձի բերեցին շատ մարդկանց:

   բ. Գործք 17:16–34: Պողոսն այցելում է Աթենքը և տեսնում ողջ քաղաքը կուռքերով լցված: Նա վկայություն է բերում Աթենքի փիլիսոփաներին և Արիսպագոսի բլրին քարոզում է Աստծո մասին, մարդկանց միասնության մասին, որպես Աստծո զավակների և Հարության մասին:

   գ. Թեսաղոնիկեցիս Ա և Բ: Պողոսը երկու նամակ է գրում Մակեդոնիայի քաղաք՝ Թեսաղոնիկեսցի Սրբերին: Նա խորհուրդ է տալիս նրանց ավետարանով կիսվելու, Երկրորդ գալուստին պատրաստվելու ու Սրբերի նման ապրելու մասին:

2. Լրացուցիչ ընթերցում. Կորնթացիս Ա 2:4–5, 10–13:

3. Առկայության դեպքում դասի ընթացքում օգտագործե՛ք հետևյալ նյութերը:

   ա. Պողոսի երկրորդ միսիոներական ճամփորդության քարտեզը:

   բ. «Երկրորդ գալուստը» երեք րոպեանոց հատված *«Նոր Կտակարան» Տեսաֆիլմից* (53914):

4. Առաջարկություններ ուսուցանման համար: Դասարանի անդամները պետք է պատասխանատվություն կրեն դասարան գալ պատրաստ հարցեր տալուն, մտքեր փոխանակելուն, փորձով կիսվելուն և վկայություն տալուն: Խրախուսե՛ք դասարանի անդամներին գրվածքներն ուսումնասիրելով և աղոթելով պատրաստվեն դասին: Հետաքրքրություն ցուցաբերե՛ք դասի ընթացքում դասարանի անդամների օժանդակության նկատմամբ և արտահայտե՛ք ձեր երախտագիտությունն այդ կապակցությամբ:

Առաջարկվող դասի ընթացքը

Ուշադրության միջոցառում

Դասը սկսե՛ք հետևյալ կամ ձեր ընտրած մի այլ միջոցառմամբ:

Պատմե՛ք հետևյալ պատմությունը:

1800թ. վերջում, ապրելով Սոլթ Լեյք Սիթիի Հեյվուդների ընտանիքում, Ջոն Մորգանը մի գիշեր երազում տեսավ, որ ինքը ճանապարհորդում էր Ջորջիա նահանգի մի ճանապարհով: Նա ճանաչեց այդ ճանապարհը, որով ինքն օգտվել էր լինելով Միացյալ Նահանգների զինվոր քաղաքացիական պատերազմի ժամանակ: Նա հասավ մի տեղ, որտեղից ճանապարհը բաժանվում էր, որտեղ էլ տեսավ կանգնած Բրիգամ Յանգին: Չնայած աջ ճանապարհը տանում էր դեպի հաջորդ քաղաքը՝ Նախագահ Բրիգամ Յանգը խորհուրդ տվեց նրան գնալ ձախ ճանապարհով:

Պարոն Մորգանը, որն այդ ժամանակ Եկեղեցու անդամ չէր, պատմեց քույր Հեյվուդին իր երազն ու հարցրեց, թե ինչ է նա մտածում այդ երազի մասին: Վերջինս ասաց նրան, որ հավատում է, թե նա շուտով կմիանա Եկեղեցուն և միսիայի ծառայության կկանչվի հարավային նահանգներում և մի օր կհայտնվի այն ճանապարհին, որը տեսել էր երազում: Եվ, երբ դա պատահի, նա պետք է հիշի Բրիգամ Յանգի խորհուրդն ու գնա ձախ ճանապարհով:

Տարիներ անց, Ջոն Մորգանի մկրտվելուց և հարավային նահանգներում միսիոներական ծառայության կանչվելուց հետո, նա եկավ մի տեղ, որտեղ ճանապարհը բաժանվում էր և, որը տեսել էր իր երազում: Նա հիշեց խորհուրդը և գնաց ձախ ճանապարհով: Մի ժամ անց նա հայտնվեց Հեյվուդ Հովտի եզրին – մի գեղեցիկ տեղում, որը կրում էր նույն անունը, ինչ այն ընտանիքը, որի մոտ մնալով տարիներ առաջ նա տեսավ իր երազը:

Ճանապարհորդելով ու քարոզելով հովտում նա հանդիպեց մարդկանց, որոնք լավ պատրաստված էին ավետարանը լսելու համար: Նրա ուսուցումը լսելուց հետո մի քանի ընտանիքներ ասացին նրան, որ տաս օր առաջ հովիտ էր եկել մի անծանոթ, որը նրանցից թուժլտվություն խնդրեց նրանց Աստվածաշունչերն ընդգծելու համար: Անծանոթն ասաց, որ մեկ ուրիշ մարդ կգա նրանց մոտ և կբացատրի նրանց ընդգծված հատվածները: Ջոն Մորգանը ավետարանը ուսուցանելով բացատրեց այդ ընդգծված հատվածները: Հաջորդ շաբաթների ընթացքում Երեց Մորգանն ուսուցանեց ու մկրտեց հովտի քսան երեք ընտանիքներից բոլորին բացի երեք ընտանիքներից: (Bryant S. Hinckley, *The Faith of Our Pioneer Fathers* [1956], 242–44:)

- Ի՞նչը նպաստեց որպես միսիոներ Ջոն Մորգանի հաջողությանը: (Պատասխանները կարող են ընդգրկել այն, որ նա ցանկացավ ջանասեր աշխատել, լսեց Հոգուն և որ մարդկանց սրտերը պատրաստված էին ավետարանն ընդունելու համար:)

Բացատրե՛ք, որ այս դասն Առաքյալ Պողոսի մասին է, որը Ջոն Մորգանի նման լսեց Հոգուն և հաջող միսիոներ էր: Երկրորդ միսիոներական ճանապարհորդության ժամանակ Պողոսը տանջանքներ կրեց բազմաթիվ հետապնդումներից, բայց նաև գտավ բազմաթիվ մարդկանց, որոնք պատրաստ էին ընդունելու Հիսուս Քրիստոսի ավետարանը:

Գրվածքների քննարկում ու կիրառում

Ուսուցանելով Պողոսի երկրորդ միսիոներական ճանապարհորդության մասին քննարկե՛ք, թե ի՞նչ կարող ենք սովորել Պողոսից ավետարանն ուսուցանելու մասին, պատրաստվելով սովորել ավետարանը և ամրապնդել մեր վկայությունները:

1. **Պողոսը, Շիղանին ու Տիմոթեոսը քարոզում են Մակեդոնիայում և Հունաստանում:**

Քննարկե՛ք Գործք 15:36–41, 16, 17:1–15, 18:1–22 հատվածները: Խնդրե՛ք դասարանի անդամներին կարդալ ընտրված հատվածները: Դուք կարող եք հիշեցնել դասարանի անդամներին, որ «Գործք» գիրքը գրել է Ղուկասը: Նա, ըստ երևույթին, ճանապարհորդել էր Պողոսի հետ նրա մի քանի միսիոներական ճանապարհորդությունների ժամանակ, որովհետև նա հաճախ օգտագործում է *մենք* բառը նկարագրելով Պողոսի և նրա միսիոներական ընկերակիցների գործողությունները (Գործք 16:10):

- Իր երկրորդ միսիոներական ճանապարհորդության ժամանակ Պողոսը քարոզեց Մակեդոնիայի և Հունաստանի բազմաթիվ քաղաքներում, ներառյալ՝ Փիլիպպե, Թեսաղոնիկե, Բերիա, Կորնթոս ու Աթենք: (Ցույց տվե՛ք այդ քաղաքները քարտեզի վրա:) Ինչպե՞ս ղեկավարեց Հոգին Պողոսին և նրա ընկերակիցներին ճանապարհորդության ժամանակ: (Տե՛ս Գործք 16:6–10, 18:9–11:) Ինչպե՞ս է Հոգին առաջնորդում Տիրոջը ծառայելու ձեր ջանքերը :
- Գրվածքներում գրված է, որ Լիդիան լսեց ու հավատաց Պողոսի խոսքերին, որովհետև Տերը բացեց նրա սիրտը (Գործք 16:14–15): Ինչու՞ ավետարանին դառնալու համար անհրաժեշտ է «բաց սիրտը»: (Տե՛ս Մոսիա 2:9; Վ և Ու 64:34:) Խնդրե՛ք դասարանի անդամներին պատմել իրենց փորձից այն մասին, երբ Տերը բացել է նրանց սրտերը (կամ նրանց ծանոթների սրտերը) ավետարանի հանդեպ:

- Ինչու՞ Պողոսին ու նրա ընկերակիցներին բանտարկեցին Թիվաթիրում: (Տե՛ս Գործք 16:16–24:) Ինչպե՞ս նրանք ազատվեցին: (Տե՛ս Գործք 16:25–26:) Ինչպե՞ս նրանք օգտագործեցին այդ փորձառությունները որպես միսիոներական հնարավորություն: (Տե՛ս Գործք 16:27–34:) Ուրիշ ի՞նչ օրինակներ կարող եք բերել Եկեղեցու պատմությունից կամ ձեր սեփական կյանքից, երբ բարին իրագործվել է հալածանքի շնորհիվ:
- Ի՞նչ ուսուցանեց Պողոսը Թեսաղոնիկե բնակավայրի մարդկանց, երբ նրանց հետ ժողովարանում անցկացրեց երեք Կիրակի: (Տե՛ս Գործք 17:1–3:) Ի՞նչ արդյունքներ ունեցան Պողոսի ուսուցանումները Թեսաղոնիկե բնակավայրում: (Տե՛ս Գործք 17:4–10:)
- Ինչպե՞ս Բերիայի ժողովարանի մարդիկ ընդունեցին Պողոսի ուսմունքները: (Տե՛ս Գործք 17:10–12:) Ինչպե՞ս կարող ենք զարգացնել ավետարանն ուսումնասիրելու «հոժարությունը»:

2. **Պողոսը քարոզում է Աթենքի փիլիսոփաներին Արիսպագոսի բլրին:**

Կարդացե՛ք ու քննարկե՛ք Գործք 17:16–34-ից ընտրված հատվածները: Բացատրե՛ք, որ Պողոսը Բերիայից հետո գնաց Աթենք, որն աշխարհի մշակույթի կենտրոնն էր: Փիլիսոփաներն այնտեղ դիտարկում էին Աստծուն որպես ոչ թե մեր հոգիների Հայր, այլ՝ վերացական էություն կամ զորություն: Նրանք երկրպագում էին ոչ թե Աստծոն, այլ Աստծո արարումներին: Նրանք հայտնությունը փոխարինեցին պատճառով ու բանավեճով, գնահատելով մարդկանց իմաստությունը, այլ ոչ թե Աստծո՝ ճշմարտությունները:

- Աթենքի փիլիսոփաները «ուրիշ ոչ մի բանի չէին պարապում, բայց միայն որ նոր բան ասեն կամ լսեն» (Գործք 17:21): Ինչպե՞ս է այսօր ակնհայտ այդ հակվածությունը: Ի՞նչ վտանգներ կարող են լինել «նոր բաներ» որոնելու մեջ:
- Ի՞նչ սովորեցրեց Աստծո մասին Պողոսը Աթենացիներին: (Տե՛ս Գործք 17:22–31:) Ինչու՞ է կարևոր իմանալ, որ «մենք [Աստծո] ազգիցն էլ ենք» (Գործք 17:28): Ինչու՞ Աստծո իսկական էությունն ու նրա, որպես մեր Հայր դերի ընկալումն օգնում են մեզ սիրել ու երկրպագել նրան:
- Պողոսը հակաճառում էր փիլիսոփաների պատճառաբանությանն ու տրամաբանությանն Աստծո՝ մեր Հոր անկեղծ վկան լինելով: Ավետարանն ուսուցանելիս ինչու՞ է անկեզծ վկայությունն ավելի համոզիչ, քան՝ պատճառն ու տրամաբանությունը (Տե՛ս Կորնթացիս Ա 2:4–5, 10–13:)
- Ինչու՞ փիլիսոփաները լսեցին Պողոսին: (Տե՛ս Գործք 17:18–21:) Ի՞նչ եք կարծում, ինչպե՞ս այդ շարժառիթը ազդեց Պողոսի ուղերձին վերաբերյալ նրանց պատասխանի վրա: (Տե՛ս Գործք 17:32–33:) Ինչպե՞ս մենք կարող ենք պատրաստվել Եկեղեցու ղեկավարների խոսքերը լսելու ու հասկանալու:

3. **Պողոսը հղում է նամակ – խորհուրդներ Թեսաղոնիկեցի Սրբերին:**

Կարդացե՛ք ու քննարկե՛ք Թեսաղոնիկեցիս Ա և Բ գլուխներից ընտրված հատվածներ:

- Պողոսը մտահոգված էր Թեսաղոնիկեցի Սրբերի համար, սակայն չէր կարող նրանց այցելել, ուստի այնտեղ ուղարկեց Տիմոթեոսին (Թեսաղոնիկեցիս Ա 2:17–18, 3:1–2, 5–7): Տիմոթեոսի վերադարձից հետո Պողոսը երկու նամակ գրեց խորհուրդի ու խրախուսանքի խոսքերով Թեսաղոնիկեցի Սրբերին: Ի՞նչ կարող ենք մենք սովորել նոր Եկեղեցու անդամներին ուղղված Պողոսի ջանքերից:
- Ի՞նչ է սովորեցնում Պողոսը Թեսաղոնիկեցիս Ա 1:5 և 2:2–12 հատվածներում ավետարանն ուրիշներին ուսուցանելու մասին: (Գրատախտակին գրե՛ք դասարանի անդամների պատասխանները:) Ինչպե՞ս այդ սկզբունքներին հետևելը կարող է օգնել ձեզ ավետարանն ուսուցանելիս:
- Թեսաղոնիկեցի Սրբերի ո՞ր մտահոգություններին արձագանքեց Պողոսը Երկրորդ Գալստի մասին բացատրություններում: (Տե՛ս Թեսաղոնիկեցիս Ա 4:13–18, 5:1–3:) Ի՞նչ ասաց Պողոսը Թեսաղոնիկեցիներին այն մասին, որ կկատարվի Երկրորդ Գալստից առաջ (Տե՛ս Թեսաղոնիկեցիս Բ 2:1–4:) Ինչպե՞ս իրականացավ այդ մարգարեությունը: (Տե՛ս Վ և Ու 1:15–16, 112:23, Ջոզեֆ Սմիթ – Պատմություն 1:19:)

- Ըստ Պողոսի ինչպե՞ս պետք է Թեսաղոնիկեցի Սրբերը պատրաստվեն Երկրորդ Գալստին: (Տե՛ս Թեսաղոնիկեցիս Ա 5:4–8:) Ինչպե՞ս մենք պետք է պատրաստվենք Երկրորդ Գալստին:

Եթե օգտագործելու եք «Երկրորդ Գալուստը» տեսաֆիլմը, ապա ցուցադրե՛ք այն հիմա: Համառոտակի քննարկե՛ք Երեց Փաքերի և Երեց Մաքսվելի խորհուրդները Երկրորդ Գալստին պատրաստվելու մասին, բայց մի անհանգստացե՛ք այն բանով, թե ե՞րբ դա կկատարվի:

- Ի՞նչ խորհուրդ տվեց Պողոսը Թեսաղոնիկեցիներին Սրբերի նման ապրելու մասին: (Տե՛ս Թեսաղոնիկեցիս Ա 4:9–12, 5:11–22:) Գրատախտակին գրե՛ք դասարանի անդամների պատասխանները: Հոգով ղեկավարվելով քննարկե՛ք գրի առնված խորհուրդներից մի քանիսը: Քննարկումը կարող է ընդգրկել այն, թե ինչպե՞ս մենք կարող ենք ավելի լրիվ հետևել խորհուրդին և թե ինչպե՞ս կօրհնվենք այդպես վարվելով:

Ամփոփում

Վկայություն բերե՛ք Պողոսի ուսուցանած ճշմարտությունների մասին, այն մասին, թե ի՞նչ հմտություններ պետք է ունենան հաջողություն ունեցող միսիոներները և Վերջին Օրերի կարեկցող Սրբերը: Խրախուսե՛ք դասարանի անդամներին, որ ձգտեն զարգացնել իրենց հմտությունները, որպեսզի կարողանան պատրաստեն ուրիշներին ու իրենց Տիրոջ Երկրորդ Գալստին:

Լրացուցիչ գաղափարներ ուսուցանման համար

Հետևյալ նյութը լրացնում է առաջարկվող դասը: Ձեր ցանկությամբ կարող եք օգտագործել այս գաղափարները դասի ընթացքում:

Ավետարանն ուսուցանել ճիշտ վերաբերմունքով

Թո՛ղ դասարանի անդամները կարդան Թեսաղոնիկեցիս Ա 2:2–3: Նշե՛ք, որ Պողոսն ասել է, թե ավետարանը պետք է ուսուցանվի համարձակորեն, առանց ստախոսության ու խաբեության: Երեց Ջեյմս Ե. Թալմիջն ավելացրել է, որ մենք պետք է համարձակ ուսուցանենք ճշմարտությունը չքննադատելով ու չհարձակվելով ուրիշ մարդկանց հավատի վրա: Այդ բանը լուսաբանելու համար պատմե՛ք հետևյալ պատմությունը.

Ուսանող հասակում Երեց Թալմիջին մոտեցավ մի մարդ առաջարկելով իրեն վաճառել յուղով վառվող մի հիանալի լամպ: Երեց Թալմիջն արդեն ուներ լամպ, որն իրեն բավական էր, բայց թույլ տվեց լամպ վաճառողին գալ իր սենյակն ու ցույց տալ լամպը:

«Մենք մտանք իմ սենյակն ու ես լուցկին մոտեցրեցի պատրույգը բարձրացրած իմ լամպին: Այցելուս գովեց իմ լամպը: «Այս լամպը լավագույնն է նմանատիպ լամպերից», – ասաց նա ավելացնելով, որ երբեք չի տեսել այդպիսի ուղիղ պատրույգով լամպ: Նա բարձրացնում էր պատրույգը վերև ու ներքև և ասում, որ լամպը կատարյալ է:

«Իսկ այժմ, ձեր թույլատվությամբ, ես կվառեմ իմ լամպը»,-ասաց նա հանելով այն իր պայուսակից . . . Նրա լամպը պայծառ լույսով լցրեց իմ սենյակի ամենահեռավոր անկյունները: Լամպի փայլուն բոցն իմ լամպի կրակը դարձրեց թույլ ու խավար: Մինչ ցուցադրման այդ համոզիչ պահը ես չէի իմանում խավար մթության մասին, որում ես ապրում ու աշխատում էի, ուսումնասիրում ու պայքարում էի»:

Երեց Թալմիջը գնեց նոր լամպը և ավելի ուշ ասաց, թե ինչ կարող ենք սովորել լամպ վաճառողից ավետարանն ուսուցանելիս: «Լամպ վաճառողը չնսեմացրեց իմ լամպը: Նա պարզապես տեղադրեց իր ավելի ուժեղ լույսն իմ թույլ կրակի կողքին և ես շտապեցի վերցնել այն:

«Հիսուս Քրիստոսի Եկեղեցու միսիոներական ծառաներն այսօր ուղղարկվում են ոչ թե հարձակվելու և կամ ծաղրելու մարդկանց հավատը, այլ՝ ցույց տալու աշխարհին բարձրագույն լույսը, որն ակնհայտ կդարձնի մարդկանց ստեղծած դավանանքների տատանվող կրակների ծխապատ խավարը: Եկեղեցու աշխարհը կառուցող է, ոչ թե՝ քանդող» (in Albert L. Zobell Jr., *Story Gems* [1953], 45–48: Տե՛ս նաև *The Parables of James E. Talmage,* comp. Albert L. Zobell Jr. [1973], 1–6):

«Հոգով ենք ապրում»

Դաս
32

Գործք 18:23–20:38; Գաղատացիս

Նպատակը

Խրախուսել դասարանի անդամներին փնտրել Սուրբ Հոգու հուշումները և խուսափել վերաբերմունքներից ու գործողություններից, որոնք կխանգարեն ստանալ այդ հուշումները:

Նախապատրաստություն

1. Կարդացե՛ք հետևյալ գրվածքները, խորհե՛ք և աղոթե՛ք.

   ա. Գործք 18:23–19:41: Պողոսը սկսում է երրորդ միսիոներական ճամփորդությունը: Ակիվղասն ու Պրիսկիղան ուսուցանում են ավետարանը Ապողոսին: Պողոսն ուսուցանում, մկրտում ու շնորհում է Սուրբ Հոգու պարգևը Եփեսոսի հավատացյալներին: Դեմետրիոսը և ուրիշ արծաթագործներն հրահրում են Եփեսոսի մարդկանց Պողոսի դեմ:

   բ. Գործք 20: Պողոսը թողնում է Եփեսոսը և քարոզում է Մակեդոնիայում ու Հունաստանում: Երուսաղեմ վերադառնալիս նա հրաժեշտ է տալիս Եփեսոսի Եկեղեցու ղեկավարներին զգուշացնելով ուխտադրժության համար:

   գ. Գաղատացիս: Պողոսը խիստ հանդիմանությամբ նամակ է գրում գաղատացիներին Մովսեսի օրենքին վերադառնալու վերաբերյալ: Նա հիշեցնում է Հիսուս Քրիստոսի հանդեպ հավատի անհրաժեշտության մասին և խրախուսում նրանց փնտրել Հոգու պտուղները:

2. Եթե առկա է Պողոսի միսիոներական երրորդ ճամփորդության քարտեզը՝ կարող ե՛ք օգտագործել այն դասի ընթացքում:

3. Առաջարկություններ ուսուցանման համար: Լավագույն պատմություններն ու օրինակները նրանք են, որ պատահում են ձեր սեփական կյանքում: Վստահե՛ք Հոգուն, ինչը կօգնի ձեզ իմանալ, թե ձեր փորձառություններից ո՞րն է հարմար ու օգտակար դասարանի անդամների հետ կիսվելու համար: (*Teaching – No Greater Call*):

Առաջարկվող դասի ընթացքը

Ուշադրության միջոցառում

Դասը սկսե՛ք հետևյալ կամ ձեր ընտրած մի այլ միջոցառմամբ:

Խնդրե՛ք դասարանի անդամներին հիշել տաղանդի կամ հմտության մասին (գործիքի վրա նվագելը, կարելը, գրելը, սպորտային խաղ խաղալը), որը նրանք զարգացրել են, բայց հետո երկար ժամանակ չեն օգտագործել: Հարցրե՛ք.

- Կարո՞ղ եք արդյոք հեշտությամբ օգտագործել այդ տաղանդը կամ հմտությունն այսօր: Ի՞նչ հաջողությամբ դա կանեք: Ի՞նչ հարկավոր է ձեզ անել, որպեսզի օգտագործե՛ք այդ տաղանդը կամ հմտությունն այնքան լավ, որքան դա անում էիք նախկինում: (Եթե դասարանի ոչ մի անդամ չի կարող բերել տաղանդի կամ հմտության այդպիսի օրինակ, քննարկե՛ք որևէ օրինակ ձեր սեփական կյանքից:)

Նշե՛ք, որ Սուրբ Հոգու հուշումները ճանաչելը կարելի է համարել հոգևոր տաղանդ կամ ընդունակություն: Որքան շատ ենք մենք օգտագործում այդ տաղանդը, այնքան լավ ենք դրան տիրապետում:

- Ինչպե՞ս մենք կարող ենք զարգացնել Սուրբ Հոգու հուշումները ճանաչել մեր ընդունակությունը: (Պատասխանները կարող են ընդգրկել. առաքինի կյանքով Սուրբ Հոգու

ոգեշնչում փնտրելով, հնազանդվել հուշումներին ստանալով դրանք:) Ի՞նչ կպատահի, եթե մենք զարգացնենք այդ ընդունակությունը, իսկ հետո արհամարհենք այն:

Բացատրե՛ք, որ այսօրվա Պողոսի միսիոներական երրորդ ճամփորդության քննարկումն ու գաղատացիներին նրա հղած նամակը կպարունակեն դեպքերի քննարկումը, որտեղ մենք պետք է հետևենք Սուրբ Հոգու հուշումներին, և, թե ինչպես կարող ենք օրհնվել այդ անելով:

Գրվածքների քննարկում ու կիրառում

Աղոթելով ընտրե՛ք գրվածքներից հատվածներ ու հարցեր, որոնք լավագույնս կհամապատասխանեն դասարանի անդամների կարիքներին: Քննարկե՛ք, թե ինչպե՞ս կարելի է կիրառել այդ գրվածքներն այսօրվա կյանքում: Խրախուսե՛ք դասարանի անդամներին պատմել իրենց փորձից դեպքեր, որոնք կապված են գրվածքների սկզբունքների հետ:

1. **Պողոսն ուսուցանում, մկրտում և շնորհում է Սուրբ Հոգին Եփեսոսի հավատացյալներին:**

Քննարկե՛ք Գործք 18:23–19:41 հատվածները: Խնդրե՛ք դասարանի անդամներին կարդալ ընտրված հատվածները: Բացատրե՛ք, որ երկրորդ միսիայից Պողոսի վերադառնալուց հետո նա որոշ ժամանակ անցկացրեց Անտիոքում և ապա մեկնեց երրորդ միսիայի (Գործք 18:22–23): Երրորդ միսիայի ընթացքում նա իր ժամանակի ամենամեծ մասը – մոտ երեք տարի – Եփեսոսի մարդկանց քարոզին նվիրեց: (Եթե դուք օգտագործում եք քարտեզ, ապա քննարկման համապատասխան պահերին նշե՛ք վայրերը, որտեղ գտնվում էր Պողոսը միսիոներական երրորդ ճանապարհորդության ժամանակ:)

- Ապողոսը եբրայեցի էր, որը գիտեր Հովհաննես Մկրտիչի ուսուցանած մկրտության մասին, բայց չգիտեր Սուրբ Հոգու պարգևի մասին: Երբ, Եկեղեցու երկու անդամները՝ Ակիվղասն ու Պրիսկիղան լսեցին Ապողոսին քարոզելիս, բացատրեցին նրան «ավելի ստույգ Աստծո ճանապարհը» (Գործք 18:26): Ո՞ր առանձնահատկություններն Ապողոսին ուսուցանելու ընդունակ դարձրեցին: (Տե՛ս Գործք 18:24–28:) Ինչպե՞ս այդ առանձնահատկությունները դարձրեցին նրան ավելի արդյունավետ ուսուցիչ: Ինչպե՞ս մենք կարող ենք զարգացնել այդ առանձնահատկությունները:
- Հոգևոր ի՞նչ դրսևորում տեղի ունեցավ, երբ եփեսացիները ստացան Սուրբ Հոգու պարգևը: (Տե՛ս Գործք 19:6): Ուրիշ ո՞ր ժամանակներում այդպիսի հոգևոր դրսևորումներ տեղի ունեցան (Տե՛ս Գործք 2:1–4, 10:44–46: Առաքյալները խոսեցին լեզուներով, երբ նրանք ստացան Սուրբ Հոգու պարգևը Պենտեկոստի օրերին: Մի քանի հեթանոսներ Կեսարիայում նույնպես խոսեցին լեզուներով, երբ Պողոսը տեսիլք ստացավ այն մասին, որ ավետարանը պետք է ուսուցանվի հեթանոսներին:) Սուրբ Հոգու ինչպիսի՞ դրսևորումներ են հաճախ պատահում այսօր: (Տե՛ս Վ և Ու 6:15, 23, 8:2 հատվածներում բերված օրինակները, տես նաև Գ Թագավորաց 19:12:)
- Ինչու՞ Պողոսը թողեց ժողովարանը Եփեսոսում և սկսեց ուսուցանել Տիվրանի դպրոցում: Ինչպե՞ս մենք պետք է պատասխանենք մարդկանց, որոնք քննադատում կամ ընդդիմանում են ավետարանին: (Տե՛ս 3 Նեփի 11:29–30:)

  Երեց Մարվին Ջ. Էշթոնը սովորեցրել է. «Երբ ուրիշները չեն համաձայնում մեր դիրքին, մենք չպետք է վիճենք նրանց հետ նույն չար ձևով . . . Մեր պարտավորությունն է բացատրել մեր դիրքը պատճառաբանելով, ընկերաբար համոզելով և ճշգրիտ փաստեր բերելով: Մեր պարտավորությունն է հաստատել հստակ ու անզիջող ձևով արդի բարոյական վիճելի փաստերը և ավետարանի հավերժ սկզբունքները և չվիճաբանել մարդկանց կամ կազմակերպությունների հետ: Վիճաբանությունն ստեղծում է պատեր ու առաջացնում պատնեշներ: Սերը բացում է դռները . . . Վիճաբանությունը երբեք չի եղել և չի լինի զարգացման դաշնակիցը» (Conference Report, Apr. 1978, 10, կամ *Ensign,* May 1978, 7–8):
- Ինչու՞ Դեմետրիոսը և մյուս արծաթագործները մտահոգվեցին Պողոսի քարոզով: (Տե՛ս Գործք 19:23–28: Նրանք պատրաստում ու վաճառում էին Արտեմիսի արծաթե տաճարներ, կեղծ աստվածներ և մտահոգված էին, որ Պողոսի Հիսուս Քրիստոսի

ավետարանը քարոզելու և մարդկանց դարձի բերելու պատճառով իրենք կկորցնեն գնորդներին: Ինչպե՞ս են ազդում նյութական բարեկեցությունն ու աշխարհիկ այլ հետաքրքրություններն Աստծո հանդեպ մեր հավատարմության վրա: Ինչպե՞ս կարող է ազդել այդպիսի մտահոգությունը Հոգու հուշումները լսելու մեր ընդունակության վրա:

- Համեմատե՛ք Դեմետրիոսի և մյուս արծաթագործների վերաբերմունքը եփեսացիների վերաբերմունքի հետ, որոնք ոչնչացրին իրենց գուշակության գրքերը, երբ սկսեցին հետևել Հիսուս Քրիստոսին (Գործք 19:18–19): Ինչպե՞ս մենք կարող ենք պահպանել ճիշտ վերաբերմունք երկրային սեփականության հանդեպ:

2. **Պողոսը հրաժեշտ է տալիս Եփեսոսի Եկեղեցու ղեկավարներին:**

Կարդացե՛ք ու քննարկե՛ք ընտրված հատվածներ Գործք 20 գլխից: Բացատրե՛ք, որ Պողոսը թողեց Եփեսոսը և ճանապարհորդեց Մակեդոնիայով ու Հունաստանով ավետարանը քարոզելու համար: Նա պլանավորել էր Երուսաղեմ վերադառնալ Պենտեկոստեի տոնին: Երուսաղեմ վերադառնալիս նա սուրհանդակ ուղարկեց Եփեսոսի Եկեղեցու ղեկավարներին, որ հանդիպեն իրեն Միլետոսում: Նա հրաժեշտ տվեց ու շարունակեց իր ճանապարհորդությունը:

- Իմանալով, որ նա վերջին անգամ է խոսում Եփեսոսի Երեցների հետ, ի՞նչ ընդգծեց Պողոսն իր հրաժեշտի ճառում: (Տե՛ս Գործք 20:28–35:) Ովքեր էին «հափշտակող գայլերը», որոնց մասին զգուշացրեց Պողոսը: (Տե՛ս Գործք 20:29: Եկեղեցու թշնամիները:) Ուրիշ էլ ու՞մ մասին զգուշացրեց Պողոսը: (Տե՛ս Գործք 20:30: Եկեղեցու անդամների, որոնք սխալ ուսմունքով փորձում են դուրս քաշել Եկեղեցուց մյուս անդամներին:) Ինչպե՞ս մեր կյանքում մենք կարող ենք պաշտպանվել ուխտադրժությունից:
- Ի՞նչ խորհուրդ տվեց Պողոսն Եփեսոսի Երեցներին պաշտպանելու համար Եկեղեցու անդամներին նրանցից, ովքեր փորձում են իրենց դուրս քաշել Եկեղեցուց: (Տե՛ս Գործք 20:28, տես նաև Հովհաննես 21:15–17): Ինչպե՞ս մենք կարող ենք պաշտպանել Աստծո հոտը «հափշտակող գայլերից»:
- Պողոսն ավարտեց իր ուղերձը Եփեսոսի եղբայրներին հիշեցնելով Տիրոջ ուսմունքի մասին, որ «ավելի երանելի է տալը քան թե առնելը» (Գործք 20:35): Ինչպե՞ս ենք մենք համոզվել մեր կյանքում դրա ճշմարտության մասին:

3. **Պողոսը խիստ հանդիմանում և խորհուրդներ է տալիս Գաղաթացի Սրբերին:**

Կարդացե՛ք ու քննարկե՛ք ընտրած հատվածներ գաղատացիներին հղած Պողոսի նամակից: Բացատրե՛ք, որ Պողոսը միսիոներական երրորդ ճամփորդության ժամանակ նամակ էր գրել Գաղաթիայի Սրբերին, որոնցից շատերը վերադարձել էին Մովսեսի օրենքին: Նա խիստ հանդիմանեց նրանց, ովքեր հավատացել էին, որ փրկությունը կարող էր գալ Մովսեսի օրենքը կատարելու շնորհիվ, այլ ոչ թե Տեր Հիսուս Քրիստոսի հանդեպ հավատի շնորհիվ:

- Ո՞րն էր Մովսեսի օրենքի նպատակը: (Տե՛ս Գաղատացիս 3:23–26, Հակոբ 4:4–5, Մոսիա 13:29–30: Տերը տվեց իսրայելցիներին այդ օրենքը, որ օգնի հիշել իրեն ու նախապատրաստի նրանց փրկություն ստանալուն Ապաշխարության միջոցով:) Ինչպե՞ս ավարտվեց Մովսեսի օրենքը: (Տե՛ս 3 Նեփի 15:2–5, Ալմա 34:10, 3 Նեփի 9:19: Հիսուսը վերջ տվեց Մովսեսի օրենքին իր Քավության միջոցով, որը խորհրդանշվում էր օրենքի բազմաթիվ արարողություններով:)
- Պողոսը զարմացավ, երբ Գաղատացի Սրբերը վերադարձան Մովսեսի օրենքին Հիսուս Քրիստոսի ավետարանն ուսուցանվելուց հետո (Գաղատացիս 1:6, 4:9): Ինչպե՞ս Մովսեսի օրենքին դառնալը ցույց տվեց նրանց թերահավատությունը Տիրոջ նկատմամբ: (Տե՛ս Գաղատացիս 2:16, 3:1–5, 5:1–6:)
- Պողոսի օրերին որոշ մարդիկ ուրացան կամ շեղվեցին Հիսուս Քրիստոսի ավետարանից (Գաղատացիս 1:7–8): Դրա ինչպիսի՞ ապացույցներ կան մեր օրերում: Ինչպե՞ս մենք պետք է արձագանքենք ավետարանի ուրացմանը:

- Ի՞նչ կարող ենք սովորել ավետարանի վկայությունը ստանալու մասին Գաղատացիս 1:11–12 հատվաններից: Ինչու՞ է կարևոր, որ մեր վկայությունները հիմնվեն Հիսուս Քրիստոսի հայտնության վրա: (Դուք կարող եք քննարկել, թե ինչպես է, որ այն վկայությունները, որոնք հիմնված են այլ բաների վրա, օրինակ՝ հասարակական հարաբերությունների կամ մտավոր վերլուծության վրա, հաճախ չեն դիմանում հավատի փորձություններին:)
- Պողոսն զգուշացրեց գաղատացիներին «մարմնի գործերը» կատարելու համար (Գաղատացիս 5:19): Որո՞նք են մարմնի գործերը: (Տե՛ս Գաղատացիս 5:19–21): Ի՞նչ հետևանքների կարող է բերել այդ գործերի կատարումը: (Տե՛ս Գաղատացիս 5:21): Չնայած մարմնի գործերի գերակշռությանն այսօրվա աշխարհում, ի՞նչ կարող եք դուք անել այս շաբաթվա ընթացքում, որպեսզի լավացնե՛ք ձեր կյանքի հոգևոր մթնոլորտը:
- Պողոսը խրախուսեց գաղատացիներին որոնել Հոգով ապրելու պտուղներ կամ արդյունքներ (Գաղատացիս 5:16, 25): Որո՞նք են այդ պտուղներից մի քանիսը: (Տե՛ս Գաղատացիս 5:22–23): Ինչպե՞ս են այդ պտուղները բացահայտվել ձեր կյանքում: Ի՞նչ պետք է մենք անենք, եթե զգում ենք այդ պտուղների պակասը մեր կյանքում:
- Ի՞նչ ուսուցանեց Պողոսը Գաղատացի Սրբերին հարևանների հետ նրանց վերաբերմունքի վերաբերյալ: (Տե՛ս Գաղատացիս 5:14, 6:2, տես նաև Մոսիա 18:8–10): Ինչպե՞ս մենք կարող ենք «իրար բեռը վեր առնենք»: Ինչպե՞ս դա կարող է մեզ մոտեցնել Հիսուս Քրիստոսին:
- Ի՞նչ նկատի ուներ Պողոսն ասելով. «Աստված չի ծաղրվիլ»: (Տե՛ս Գաղատացիս 6:7, տես նաև Վ և Ու 63:58: Մի նշանակությունն այն է, որ կպատժվեն՝ ովքեր չեն ենթարկվում, չեն ապաշխարում, ծաղրում են նրան:) Ինչպե՞ս են մարդիկ այսօր ծաղրում Աստծուն:
- Ի՞նչ է նշանակում «ինչ որ մարդը սերմե, այն էլ կհնձե»: (Տե՛ս Գաղատացիս 6:7–9): Ինչպե՞ս է այդ սկզբունքը վերաբերվում Սուրբ Հոգու հուշումները լսելու և հետևելու մեր ընդունակությանը: Ինչպե՞ս դա կարելի է կիրառել ուրիշ մարդկանց հետ մեր հարաբերություններում: Ինչպե՞ս դա կարելի է կիրառել ձեր կյանքի ուրիշ իրավիճակներում:

Ամփոփում

Վկայե՛ք, որ անարժան վերաբերմունքն ու գործերը, ինչպիսիք են վիճաբանությունը, աշխարհայնությունը և ուխտադրժությունը կխանգարեն մեզ ստանալ Սուրբ Հոգու հուշումները: Սակայն եթե մենք պայքարենք առաքինի կյանք վարելու համար և հետևենք հուշումներին, ապա մեր հուշումները ճանաչելու ու հետևելու ընդունակությունը կավելանա: Խրախուսե՛ք դասարանի անդամներին որոնել Սուրբ Հոգու հուշումներն ու հետևել դրանց:

Լրացուցիչ գաղափարներ ուսուցանման համար

Հետևյալ նյութը լրացնում է առաջարկվող դասը: Ձեր ցանկությամբ կարող եք օգտագործել այս գաղափարները դասի ընթացքում:

Ուսուցանել ավետարանը Պողոսի նման

- Ի՞նչ կարող ենք սովորել Պողոսից ավետարանն ուսուցանելու վերաբերյալ: (Տե՛ս Գործք 19:8–10, 21, 20:7–12, 18–24, 27, 31, 35–36: Տե՛ս նաև Թեսաղոնիկեցիս Ա 1:5 և 2:2–12 հատվածների քննարկումը 31 դասում:)

Գրատախտակին գրե՛ք դասարանի անդամների պատասխաններն ու քննարկե՛ք, թե ինչպե՞ս կարող ենք ուսուցանելիս հետևել Պողոսի ուսուցանման օրինակին:

«Դուք Աստծո տաճար եք»

Դաս
33

Կորնթացիս Ա 1–6

Նպատակը

Ոգեշնչել դասարանի անդամներին որոնել օրհնություններ, որոնք գալիս են Հիսուսի հետ միասնական լինելուց, Հոգուն որոնելուց և մաքրաբարո լինելուց:

Նախապատրաստություն

1. Կարդացե՛ք հետևյալ գրվածքները, խորհե՛ք և աղոթե՛ք.
   ա. Կորնթացիս Ա 1:10–13, 3:1–11: Պողոսը կոչ է անում Սրբերին խուսափել վիճաբանությունից և միասնական լինել մտքով ու դատողությամբ:
   բ. Կորնթացիս Ա 1:17–31, 2:1–16: Պողոսը խորհուրդ է տալիս Սրբերին ապավինել Հոգուն, այլ ոչ թե՝ աշխարհի փիլիսոփաների իմաստությանը :
   գ. Կորնթացիս Ա 3:16–17, 5, 6:9–20: Պողոսը կոչ է անում Սրբերին լինել մաքրաբարո:
2. Լրացուցիչ ընթերցում. Կորնթացիս Ա 7–10:
3. Առաջարկություններ ուսուցանման համար: Երեց Բոյդ Ք. Փաքերը խորհուրդ է տվել. «Ուսուցչի համար կարևոր է հասկանալ, որ մարդիկ հիմնականում լավն են: Կարևոր է իմանալ, որ նրանք հակվածություն ունեն ճիշտ բաներ անել: Այդ վեհ միտքը արդյունք է հավատի: Դա է ամբողջ տարբերությունը, որ գոյանում է ուսուցանելիս, երբ մենք կանգնում ենք մեր երեխաների և դասարանի երիտասարդների առաջ»: (*Teach Ye Diligently* [1975], 73):

Առաջարկվող դասի ընթացքը

Ուշադրության միջոցառում

Դասը սկսե՛ք հետևյալ կամ ձեր ընտրած մի այլ միջոցառմամբ:

Դրատախտակին նկարե՛ք ճանապարհ, ճանապարհին մեքենա կամ տեղափոխման մի այլ միջոց: Այնուհետև, պատմե՛ք հետևյալ իրադեպը, որը պատմել է Երեց Ջոզեֆ Բ. Վիրթլինը.

«Սարերի միջի ճանապարհով ճամփորդելիս մի երեկո անձրևամրրիկի ժամանակ, որն ընդհատվում էր հաճախակի ամպերի որոտով ու կայծակների փայլատակումներով, Քույր Վիրթլինը և ես հազիվ էինք տեսնում ճանապարհը, թե՛ մեր առջևից, և թե՛ ձախ ու աջ կողմերից: Ես հետևում էի ճանապարհի սպիտակ գծերին ավելի ուշադիր՝ քան երբևէ: Գծերի սահմաններում մնալը մի կողմից պահպանում էր մեզ ճանապարհից շեղվելուց ու գլորվելուց խորը ձորը և մյուս կողմից՝ հանդիպակած սլացող մեքենաների հետ բախվելուց: Գծերից յուրաքանչյուրից շեղվելը շատ վտանգավոր էր: Այնուհետև, ես մտածեցի. «Կշեղվե՞ր արդյոք երթևեկության շարժումից ձախ կամ աջ որևէ նորմալ անձ, եթե իմանար, որ արդյունքը ճակատագրական կլինի: Եթե նա գնահատում է իր մահկանացու կյանքը, ապա անշուշտ պետք է մնա այդ սահմանների ներսում:

«Այդ սարերով ճանապարհորդելու փորձառությունը շատ նման է մեր կյանքին: Եթե մենք մնանք Աստծո նշած սահմանների ներսում, ապա նա կպաշտպանի մեզ և մենք ապահով տեղ կհասնենք» (Conference Report, Oct. 1990, 80 կամ *Ensign,* Nov. 1990, 64):

Բացատրե՛ք, որ այդ ժամանակ Պողոսը գրեց իր առաջին նամակը Կորնթացի Սրբերից մի քանիսին, որոնք սկսել էին շեղվել ավետարանի սահմանային գծերից: Այս դասում կքննարկվեն Սրբերին ապաշխարելու Պողոսի կոչերը, որովհետև նրանք սկսել էին շեղվել երեք ճանապարհներից: Դրատախտակին գծե՛ք երեք գծեր, որոնք ցույց են տալիս փոխադրամիջոցի դուրս ընկնելը ճանապարհից: Առաջին գծի վերջում գրե՛ք Վիճաբանություն

և *անհամերաշխություն:* Երկրորդ գծի վերջում գրե՛ք *Ապավինել աշխարհի իմաստությանը:* Երրորդ գծի վերջում գրե՛ք *Անբարոյականություն:*

Գրվածքների քննարկում և կիրառում:

Ուսուցանելով գրվածքների հետևյալ հատվածները, քննարկե՛ք, թե ինչպե՞ս կարելի է Պողոսի խորհուրդը կիրառել մեր օրերում և ինչպե՞ս կարող ենք կիրառել նրա ուսմունքները մեր կյանքում:

1. **Խուսափել վիճաբանությունից և լինել միասնական**

Կարդացե՛ք ու քննարկե՛ք Կորնթացիս Ա 1:10–13, 3:1–11:

- Ի՞նչ խնդրի մասին է խոսում Պողոսը Կորնթացիս Ա 1:10–13 հատվածներում: Ի՞նչ նկատի ուներ նա ասելով, որ Սրբերից ոմանք ասում են. «Պողոսեան եմ», ոմանք «Ապողոսեան», ոմանք՝ «Կեփասեան [Պետրոսի]» և ոմանք էլ՝ «Քրիստոնեան»: (Հիսուս Քրիստոսի միասնական Մրիստոսի լինելու փոխարեն Սրբերից ոմանք Եկեղեցին բաժանում են խմբերի կամ ֆրակցիաների:) Ինչպե՞ս ենք մենք երբեմն անում նույն սխալը: Ինչպիսի՞ հետևանքներ են ունենում նման բաժանումները: Ինչպե՞ս են ազդում այդպիսի բաժանումներն ու վիճաբանումները մեր ընկերության վրա, որպես Հիսուսի հետևորդների: (Տե՛ս Մոսիա 18:21–22, 3 Նեփի 11:29–30, Վ և Ու 38:27:)
- Ի՞նչ խորհուրդ տվեց Պողոսը Սրբերին ավելի միասնական լինելու համար: (Տե՛ս Կորնթացիս Ա 1:10: Այդ հատվածը դասարանի անդամների կողմից կարդալու ժամանակ գրատախտակին գրե՛ք Պողոսի խորհրդի յուրաքանչյուր մասն ստորև բերված ձևով:) Ինչպե՞ս կարող ենք կիրառել այդ խորհուրդը տանը և Եկեղեցում:

  ա. «Միևնույն խոսքն ունենաք»
  բ. Թող «երկպառակություններ չլինին ձեր մեջ»
  գ. «Միևնույն մտքի և միևնույն կարծիքի մեջ հաստատված լինիք»
- Ինչու՞ Կորնթացի Սրբերը ստացան միայն ավետարանի «կաթը» (Տե՛ս Կորնթացիս Ա 3:1–4): Ինչու՞ վիճաբանությունը խանգարում է մեզ ավետարանի «միսը» ստանալ: Ինչպե՞ս մենք կարող ենք պատրաստվել ավետարանի «մսով» կերակրվել:
- Պողոսն ուսուցանեց, որ կան ավետարանի շատ ծառաներ, բայց Հիսուս Քրիստոսը միակ հստակ հիմքն է (Կորնթացիս Ա 3:5–11): Ինչու՞ է կարևոր, որ Փրկիչը լինի մեր հավատի հիմքը: (Տե՛ս Հելաման 5:12:)

2. **Ապավինե՛ք Հոգուն, այլ ոչ թե՛ աշխարհի իմաստությանը:**

Քննարկե՛ք Կորնթացիս Ա 1:17–31, 2:1–16 հատվածները: Խնդրե՛ք դասարանի անդամներին կարդալ ընտրված հատվածները:

- Պողոսն ուսուցանել է, որ Աստծո իմաստությունը «հիմարացրեց» աշխարհի իմաստությունը (Կորնթացիս Ա 1:18–21): Ինչո՞վ է տարբերվում Աստծո իմաստությունը աշխարհի իմաստությունից: (Տե՛ս Եսայիա 55:8–9, Վ և Ու 38:1–2:) Ի՞նչ օրինակներ գիտե՛ք, երբ Աստծո իմաստությունը հիմարացնում է աշխարհի իմաստությունը:
- Ինչպե՞ս կարող է աշխարհիկ ուսուցումը օրհնություն հանդիսանալ մեզ համար: (Եթե անհրաժեշտ է՝ բացատրե՛ք, որ աշխարհիկ նշանակում է ոչ կրոնական:) Ինչպե՞ս այն կարող է մեզ համար գայթակղության քար լինել: Ինչպե՞ս մենք կարող ենք հավասարակշռել աշխարհիկ ու կրոնական ուսուցումը: (Տե՛ս 2 Նեփի 9:28–29:)

  Նախագահ Սփենսեր Վ. Քիմբալն ուսուցանել է. «Հնարավոր է ստանալ միաժամանակ երկու ուսուցում [աշխարհիկ ու կրոնական] . . . Եթե մենք մեր մահկանացու օրերը անցկացնենք աշխարհիկ գիտելիքներ կուտակելով ի վնաս հոգևորի, ապա մենք չենք նախապատրաստվի, քանի որ այս ժամանակը տրված է մարդուն Աստծո հետ հանդիպմանը նախապատրաստելու համար; այս ժամանակը տրված է հավատը կառուցելու, մկրտությունը իրականացնելու, Սուրբ Հոգին ստանալու, արարողություններ կատարելու համար: Այդ ծրագրի հետ միասին կարող է իրացվել աշխարհիկ գիտելիքը, քանի

որ, անգամ հոգևոր աշխարհում, մեր հոգիները մահից հետո կարող են շարունակել սովորել» (*The Teachings of Spencer W. Kimball,* ed. Edward L. Kimball [1982], 390):

- Ի՞նչ նկատի ուներ Պողոսն ասելով, որ Աստված ընտրեց «այս աշխարհքի հիմարներին, որ ամաչեցնե իմաստուններին» և «աշխարհքիս տկարներին . . . որ ամաչեցնե զորավորներին» (Կորնթացիս Ա 1:27): Ինչու՞ է Աստված հաճախ ընտրում «աշխարհքի տկարներին» իր նպատակներն իրականացնելու համար:
- Ինչպիսի՞ տկարության հանդիպեց Պողոսն ավետարանն ուսուցանելիս: (Տե՛ս Կորնթացիս Ա 2:1–3:) Ինչպե՞ս նրա տկարությունը փոխարինվեց զորությամբ: (Տե՛ս Կորնթացիս Ա 2:2, 4–5:) Ինչպե՞ս է Տերն օգնում ձեզ, երբ զգում եք, որ անկարող եք, կամ վախենում եք կատարել նրա աշխատանքը:
- Ըստ Պողոսի, ինչպե՞ս մենք կարող ենք իմանալ «Աստծո բաները» (Տե՛ս Կորնթացիս Ա 2:10–13:) Ինչու՞, երբեմն, մենք ավելի շատ վստահում ենք մեր սեփական իմաստությանն ու խելքին, քան՝ հայտնությանը Հոգու միջոցով: Ի՞նչ տարբերություն եք դուք նկատել Հոգու միջոցով ուսուցման և միայն խելքի միջոցով ուսուցման միջև:

  Երեց Բրյուս Ռ. Մակ-Քոնքին ուսուցանել է. «Մաքուր կրոնը Հոգու, և ոչ թե՝ միայն մտքի արդյունք է և նրա ճշմարտությունները պետք է ընկալվեն լսողների սրտերի կողմից Հոգու զորությամբ, այլապես մարդկային հոգին չի փոփոխվի . . . և փրկություն որոնողը չի կենդանանա Քրիստոսով» (*Doctrinal New Testament Commentary,* 3 vols. [1966–73], 2:318):
- Պողոսն ուսուցանել է, որ անհնար է «շնչավոր մարդուն» ստանալ Աստծո բաները (Կորնթացիս Ա 2:14): Ինչու՞ է դա այդպես: Ի՞նչ մենք պետք է անենք, որ հաղթահարենք «շնչավոր մարդ» լինելը (տե՛ս Մոսիա 3:19):

3. Եղե՛ք մաքրաբարո:

Կարդացե՛ք ու քննարկե՛ք Կորնթացիս Ա 3:16–17; 5; 6:9–20-ից ընտրված հատվածները:

- Ինչի՞ հետ համեմատեց Պողոսը մեր մարմնները: (Տե՛ս Կորնթացիս Ա 3:16–17; 6:19–20:) Ի՞նչ եք կարծում, ինչու՞ է դա պատշաճ համեմատություն: Ի՞նչը կարող է ապականել մեր մարմինը: Ի՞նչ պետք է մենք անենք, որպեսզի վարվենք մեր մարմինների հետ այնպես, ինչպես տաճարների հետ:
- Իր օրերի բազմաթիվ լուրջ մեղքերի մասին զգուշացնելով Պողոսը նշեց մի քանի սեռական մեղքեր (Կորնթացիս Ա 6:9): Ո՞րն է Աստծո օրենքը սեռական բարոյականության վերաբերյալ: (Տե՛ս Վ և Ու 42:23; 59:6:)

  Երեց Ռիչարդ Ջ. Սկոթն ասել է. «Ամեն սեռական մտերմությունն ամուսնության կապերից դուրս – Ես նկատի ունեմ ամեն դիտավորյալ դիպչումն ուրիշի մարմնի սրբազան, գաղտնի մասերի հետ, հագնված կամ առանց հագուստի – մեղք է և արգելվում է Աստծո կողմից: Հանցանք է նաև ձեր սեփական մարմնում այդ զգացմունքները դիտավորյալ առաջացնել» (Conference Report, Oct. 1994, 51 կամ *Ensign,* Nov. 1994, 38):
- Ինչու՞ են այդքան լուրջ սեռական մեղքերը (Տե՛ս հետևյալ մեջբերումները:) Որո՞նք են մաքրաբարո լինելու օրհնությունները:

  Երեց Ջոզեֆ Բ. Վիրթլինն ուսուցանել է. «Վերջին տարիների ամենաշատ տարածված խաբեությունն այդ կարծիքն է, որ անբարոյականությունը բնական է, ընդունելի և չունի բացասական հետևանքներ: Իրականում, անբարոյականությունն է հիմքը այսօր գերիշխող մեծ տառապանքների ու շատ ուրիշ խնդիրների, ներառյալ՝ հեշտասիրության հիվանդությունը, աբորտը, քանդված ընտանիքները, անհայր ընտանիքները և երեխաներ-մայրերը» (Conference Report, Oct. 1994, 100–101, կամ *Ensign,* Nov. 1994, 76):

  Երեց Բոյդ Կ. Փաքերն ուսուցանել է. «[Սատանան] գիտի, որ արարման այդ զորությունը ոչ թե պատահական դեր է խաղում փրկության ծրագրում, այլ՝ հիմնական: Նա գիտի, որ եթե կարողանա գայթակղել ձեզ օգտագործել այդ զորությունը վաղաժամ,

հապճեպ կամ մեկ ուրիշ սխալ ձևով, ապա դուք կարող եք կորցնել ձեր հավիտենական առաջընթացի հնարավորությունը» (Conference Report, Apr. 1972, 137; or *Ensign,* July 1972, 112):

- Պողոսը խորհուրդ է տվել Սրբերին. «չխառնվիլ պոռնիկների հետ» (Կորնթացիս Ա 5:9): Ինչպե՞ս է այդ խորհուրդը ձեզ վերաբերվում: (Քննարկե՛ք, որ ընկերների ու զվարճությունների ընտրությունը կարող է ազդել մեր մաքրաբարո լինելու ցանկության և ընդունակության վրա:) Ինչպե՞ս մենք կարող ենք խուսափել անբարոյական ազդեցություններից:
- Ի՞նչ միջոցներ է օգտագործում Սատանան, փորձելով համոզել մեզ, որ բացառություններ կան Աստծո բարոյականության օրենքում: (Տե՛ս ստորև բերված մեջբերումը:) Ինչպե՞ս մենք կարող ենք դիմադրել այդ գայթակղություններին: Ի՞նչ երաշխիկ է մեզ տալիս Կորնթացիս Ա 10:13, եթե մենք պայքարենք սեռական մեղք գործելու գայթակղության դեմ: Ինչպե՞ս դուք կօրհնվե՛ք, եթե որոնե՛ք Տիրոջ օգնությունը գայթակղությանը դիմադրելիս:

  Երեց Ռիչարդ Գ. Սկոթն ասել է. «Սատանան գայթակղում է մարդկանց հավատալ, որ համաձայնության եկած անձերի միջև ֆիզիկական շփման թուլատրելի մակարդակներ կան, որոնք որոնում են հզոր զգացումների գրգռում, որ նրանք են առաջացնում և, եթե այն պահվի որոշակի սահմաններում, ապա արդյունքը վնաս չի բերի: Որպես Հիսուս Քրիստոսի վկա ես վկայում եմ, որ դա բացարձակ սուտ է . . . Որոշե՛ք ինչ պետք է և ինչ պետք չէ, որ անե՛ք: Երբ կգա գայթակղությունը, մի՛ փոխեք ձեր որոշումը» (Conference Report, Oct. 1994, 51 կամ *Ensign,* Nov. 1994, 38):
- Ի՞նչ խոստացավ Հիսուս Քրիստոսի ապաշխարությունը նրանց, ովքեր ապաշխարել են սեռական մեղքերի համար: (Տե՛ս Կորնթացիս Ա 6:11, Եսայիա 1:18, Վ և Ու 58:42:)

Ամփոփում

Վկայե՛ք, որ Պողոսի նման այսօրվա առաքյալներն ու մարգարեները շարունակում են սովորեցնել մեզ: Ի՞նչ պետք է մենք անենք, որպեսզի մնանք մեզ համար Տիրոջ ընդունած սահմաններում: Դուք կարող եք հանառոտակի քննարկել վերջին կոնֆերանսի ճառերը, որոնցում մարգարեն կամ նրա առաքյալները խոսել են վիճաբանությունից խուսափելու, Հոգուն վստահելու կամ մաքրաբարո լինելու թեմայի շուրջը, որի մասին գրել է Պողոսը Կորնթացիներին հղած նամակում: Հարմար պահին պատմե՛ք, թե ինչպես եք օրհնվել կիրառելով Պողոսի, վերջին օրերի առաքյալների կամ մարգարեի խորհուրդը:

Լրացուցիչ գաղափարներ ուսուցանման համար

Հետևյալ նյութը լրացնում է առաջարկվող դասը: Ձեր ցանկությամբ կարող ե՛ք օգտագործել այս գաղափարները դասի ընթացքում:

1. **«Այն պատրաստեց Աստված իրան սիրողների համար» (Կորնթացիս Ա 2:9)**

- Ի՞նչն է ամենա հիանալի կամ գեղեցիկ բանը, որ դուք երբևիցե տեսել կամ փորձել ե՛ք:

Թո՛ղ դասարանի անդամներից մեկը կարդա Կորնթացիս Ա 2:9: Վկայե՛ք, որ եթե մենք սիրում ենք Աստծուն և կատարում նրա պատվիրանները, ապա մեզ համար պատրաստված նրա օրհնություններն ամենա հիանալի բաներն են, որ մենք երբևէ կարող ենք պատկերացնել:

2. **«Եղբայրը եղբոր հետ դատաստան է գնում» (Կորնթացիս Ա 6:6)**

Կարդացե՛ք ու քննարկե՛ք Կորնթացիս Ա 6:1–8:

- Կորնթում ինչպե՞ս էին Սրբերից շատերը լուծում իրենց վեճերը: (Տե՛ս Կորնթացիս Ա 6:1–8:) Ինչու՞ էր դա առաջացնում ավելի մեծ բաժանում: Ինչպե՞ս է այդ խնդիրն ակնհայտ այսօր: Ի՞նչ կարող ենք սովորել Պողոսի խորհուրդից:

«Եվ ինչպես պատվիրեցի ձեզ, այն պատվիրանը պահում եք»

Դաս
34

Կորնթացիս Ա 11–16

Նպատակը

Օգնել դասարանի անդամներին հասկանալ ավետարանի վարդապետություններով ապրելու և քահանայության արարողություններն ստանալու կարևորությունը:

Նախապատրաստություն

1. Կարդացե՛ք հետևյալ գրվածքները, խորհե՛ք և աղոթե՛ք.

   ա. Կորնթացիս Ա 11:1–3, 11–12: Պողոսն ուսուցանում է միմյանց և Տիրոջ հետ ամուսինների և կանանց հարաբերությունների մասին:

   բ. Կորնթացիս Ա 11:17–29: Պողոսն ուսուցանում է, որ հաղորդությունը Փրկչի զոհաբերության խորհրդանիշն է և պետք է ընդունվի Նրա հիշատակին:

   գ. Կորնթացիս Ա 12–14: Պողոսն ուսուցանում է, որ կան հոգևոր շատ պարգևներ և, որ նրանք բոլորն էլ կարևոր են Եկեղեցում: Նա ուսուցանում է, որ գթությունն ավելի կարևոր է, քան մեկ ուրիշ պարգև կամ հմտություն: Նա ուսուցանում է, որ հոգևոր պարգևները պետք է օգտագործվեն ի օգուտ բոլորի:

   դ. Կորնթացիս Ա 15: Պողոսն ուսուցանում է, որ շնորհիվ Հիսուս Քրիստոսի մենք բոլորս հարություն կառնենք: Նա խոսում է նաև մահացածների համար մկրտության և երեք փառքի աստիճանների մասին:

2. Լրացուցիչ ընթերցում. 3 Նեփի 18:1–14, Մորոնի 7:44–48, 10:8–18, Վարդապետություն և Ուխտեր 46:1–26, 76:50–119, 88:27–32, 95–102:

3. Առկայության դեպքում դասի ընթացքում օգտագործե՛ք հետևյալ նկարները, որպեսզի լուսաբանել գթությունը: «Մեր հերթին սպասելով» (62316), «Կիսվել եռանիվ հեծանիվով» (62317), «Ընտանեկան զվարճանք» (62384), «Հիվանդների բժշկում» (62342, Ավետարանը արվեստում նկարների հավաքածու 613), «Տնային ուսուցում» (Ավետարանը արվեստում նկարների հավաքածու 614), «Ծառայել միմյանց» (Ավետարանը արվեստում նկարների հավաքածու 615):

4. Առաջարկություններ ուսուցանման համար: Ավետարանն արդյունավետ ուսուցանելու համար ուսուցիչները պետք է սրտերը հասկանալու պարգև ունենան: Ուսուցիչները պետք է ունենան գթություն և ղեկավարվեն Սուրբ Հոգով, որպեսզի ավելի լավ հասկանան դասարանի անդամների կարիքները: Ուսուցիչները պետք է աղոթքներով որոշեն դասարանի յուրաքանչյուր անդամի կարիքները ու այն, թե ինչպես օգնեն նրանց (*Teaching – No Greater Call,* 25–26):

Առաջարկվող դասի ընթացքը

Ուշադրության միջոցառում

Դասը սկսե՛ք հետևյալ կամ ձեր ընտրած մի այլ միջոցառմամբ:

Հարցրե՛ք դասարանի անդամներին՝ գիտե՞ն արդյոք, թե ի՞նչ է երկաթուղու ուղեփոխը: Գրատախտակին նկարե՛ք այն (ինչպես ցույց է տրված հաջորդ էջում), և բացատրե՛ք, որ ուղեփոխը ցույց է տալիս, թե որտե՞ղ կարելի է փոխել ռելսուղին, որպեսզի գնացքը մի ուղղուց անցնի մյուսին:

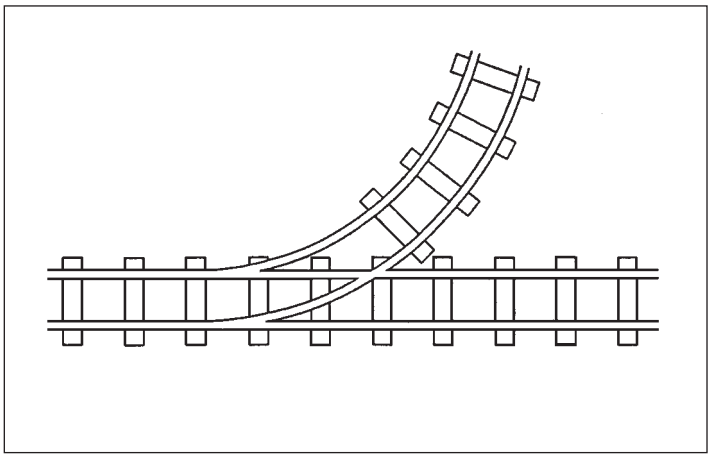

Պատմե՛ք հետևյալ իրադեպը, որը պատմել է Երեց Գորդոն Բ. Հինքլին.

«Տարիներ առաջ ես աշխատում էի մեր երկաթուղիներից մեկի գլխավոր գրասենյակում: Մի օր ինձ զանգահարեց Նյու Ջերսի նահանգի Նեվարկ բնակավայրի իմ աշխատակիցը, որն ասաց որ կայարան է ժամանել մարդատար գնացքն առանց ուղեբեռ վագոնի: Հովանավորները զայրացել էին:

«Մենք պարզեցինք, որ գնացքը ճշգրիտ համալրվել էր Կալիֆորնիա նահանգի Օկլենդ բնակավայրից և բարեհաջող հասել էր Սենթ Լուիս, որտեղից նա պետք է ուղարկվեր Միացյալ Նահանգների արևելյան ծովափը: Սակայն Սենթ Լուիսի վագոնների տեսակավորման կայանում անփույթ ուղեփոխողը շարժել էր պողպատե մասը միայն 7,5 սանտիմետր: Եվ այդ պողպատե մասը, որն ուղեփոխն էր, վագոնն ուղարկեց ոչ թե Նյու Ջերսի նահանգի Նեվարկ բնակավայրը՝ այլ Լուիզիանա նահանգի Նյու Օրլեան քաղաքը, 2092 կիլոմետր Նեվարկից հեռու» (Conference Report, Oct. 1972, 106–7, կամ *Ensign,* Jan. 1973, 91):

Պատմությունը պատմելուց հետո, գրատախտակին ցուցադրե՛ք երկաթուղու ուղեփոխն ու տվե՛ք հետևյալ հարցերը.

- Ինչպե՞ս այդպիսի փոքր փոփոխությունն ունեցավ այդպիսի մեծ ազդեցություն գնացքի տեղափոխության վրա: Որո՞նք են որոշ ուղեփոխները մեր կյանքում: (Պատասխանները կարող են ընդգրկել դեպքերը, որոշումները, նոր գիտելիքները կամ որևէ մի բան, ինչը փոխում է մեր կյանքի ուղղությունը: Ուղեփոխները կարող են բացասական դեր խաղալ, եթե հեռացնում են մեզ ճշմարտությունից և դրական՝ եթե նրանք հետ են տանում դեպի ճիշտ ուղին:)

Կորնթացիներին հղած Պողոսի առաջին նամակի վերջին գլուխներում նշվում են չորս վարդապետություններ ուղեփոխներ, որոնք կորնթացիներին ցույց են տալիս իրենց շեղումը ճշմարտությունից: Բացատրե՛ք, որ ուսումնասիրելով Պողոսի ուսմունքներն այդ գլուխներում մենք կարող ենք ամրապնդել արդարության ճանապարհով ընթանալու մեր պարտավորությունները, ինչը կտանի մեզ դեպի մեր Երկնային Հայրը:

Գրվածքների քննարկում ու կիրառում

Ուսուցանելով հետևյալ գրվածքների հատվածների պատմությունները, քննարկե՛ք, թե ինչպես են նրանք կիրառվում ամենօրյա կյանքում: Խրախուսե՛ք դասարանի անդամներին կիսվել փորձառություններով, որոնք կապված են գրվածքների սզբունքների հետ:

1. Ամուսինների և կանանց հարաբերությունները միմյանց և Տիրոջ հետ:

Կարդացե՛ք ու քննարկե՛ք Կորնթացիս Ա 11:1–3, 11–12:

- Ի՞նչ երեք հարաբերությունների մասին է խոսում Պողոսը Կորնթացիս Ա 11:3 հատվածում: Ի՞նչ եք կարծում, ինչու՞ Պողոսը միացրեց այդ հարաբերությունները: Ինչպիսի՞ առանձնահատկություններ գոյություն ունեն Հիսուս Քրիստոսի և իր Հոր հարաբերու-

թյուններում: (Տե՛ս Հովհաննես 5:20, 8:29, 17:21–22:) Ինչպե՞ս մենք կարող ենք զարգացնել այդ առանձնահատկությունները Հիսուս Քրիստոսի հետ հարաբերություններում: Ինչպե՞ս ամուսիններն ու կանայք կարող են իրենց մեր հարաբերություններում զարգացնել այդ առանձնահատկությունները:

- Ի՞նչ է նշանակում «ոչ կինն առանց մարդի, և ոչ էլ մարդն առանց կնկայ Տերումը»: (Կորնթացիս Ա 11:11): Ինչու՞ ամուսնու և կնոջ հարաբերություններն այդքան կարևոր են Աստծո արքայությունում: Ի՞նչ է դա մեզ ուսուցանում այն մասին, թե ինչպես պետք է միմյանց հետ վերաբերվեն ամուսինն ու կինը:

  Նախագահ Մարիոն Գ. Ռոմնին ուսուցանել է. «[Ամուսինն ու կինը] պետք է ներդաշնակության մեջ լինեն, հարգեն ու փոխադարձաբար ուշադիր լինեն միմյանց նկատմամբ: Ամուսիններից ոչ մեկը չպետք է պլանավորի կամ ինքնուրույն գործունեություն ծավալի: Նրանք պետք է խորհրդակցեն, աղոթեն և միասիմ որոշեն . . . Հիշե՛ք, որ ո՛չ կինը, ո՛չ էլ ամուսինը միմյանց ստրուկը չեն: Ամուսիններն ու կանայք հավասար ընկերակիցներ են» (“In the Image of God,” *Ensign,* Mar. 1978, 2, 4):

Եթե օգտագործելու եք ուշադրության միջոցառումը, ապա քննարկե՛ք, թե ինչպես այդ հարաբերությունները դրական կամ բացասական ուղեփոխներ կարող են լինել մեր կյանքում:

2. Հաղորդության նպատակը

Կարդացե՛ք ու քննարկե՛ք Կորնթացիս Ա 11:17–29: Բացատրե՛ք, որ Սրբերից շատերը Կորնթում չէին գիտակցում հաղորդության ծառայության նպատակը: Փոխանակ իրենց ուշադրությունը կենտրոնացնեն հաղորդության արարողության վրա, նրանք վիճում էին միմյանց հետ և չափազանց շատ էին ուտում ու խմում (Կորնթացիս Ա 11:18–22):

- Ո՞րն է հաղորդության ժողովի հիմնական նպատակը: (Տե՛ս Կորնթացիս Ա 11:20 հատվածի Ջոզեֆ Սմիթի թարգմանությունը, որում ասված է. «Արդյո՞ք սա Տերունական ընթրիքի ուտելը չէ»:

  Երեց Ջեֆրի Ռ. Հոլանդն ուսուցանել է. «Այնքան շատ համայնքներում [հաղորդությունը] պետք է ճաշակեն ավելի լուրջ, քան դա երբեմն արվում է: Այն պե՛տք է հզոր, հարգալից, խորհելու պահ լինի: Այն պե՛տք է խրախուսի հոգևոր զգացումներ ու տպավորություններ: Այդ պատճառով այն չպե՛տք է շտապեցվի: Դա մի բան չէ, որը պե՛տք է «հաղթահարվի», որպեսզի հետապնդվի հաղորդության ժողովի իսկական նպատակը: Դա *է* ժողովի իսկական նպատակը» (Conference Report, Oct. 1995, 89 կամ *Ensign,* Nov. 1995, 68):

- Որո՞նք են հաղորդության նպատակներն ըստ Պողոսի: (Տե՛ս Կորնթացիս Ա 11:23–26, տես նաև Ղուկաս 22:19–20:) Ինչպե՞ս մենք կարող ենք ավելի լավ կենտրոնացնել մեր մտքերն ու սրտերը Հիսուսի վրա հաղորդությունն ընդունելով:

- Ի՞նչ էր ուսուցանում Պողոսն արժանավայել հաղորդության ընդունման մասին: (Տե՛ս Կորնթացիս Ա 11:27–29:) Ի՞նչ է նշանակում անվայել ձևով ընդունել հաղորդությունը: Ինչու՞ է մեր արժանի լինելը ճշտելը հաղորդության կարևոր մասը կազմում:

- Ինչպե՞ս է օրհնում ձեզ հաղորդության ընդունումը: Ինչպե՞ս մենք կարող ենք ավելի նշանակալից դարձնել մեր կյանքում այդ արարողությունը:

Եթե օգտագործելու եք ուշադրության միջոցառումը, ապա քննարկե՛ք, թե ինչպես մեր վերաբերմունքը հաղորդության նկատմամբ կարող է ուղեփոխ լինել մեր կյանքում:

3. Հոգևոր բոլոր պարգևների կարևորությունը

Քննարկե՛ք Կորնթացիս Ա 12–14 հատվածները: Հրավիրե՛ք դասարանի անդամներին բարձրաձայն կարդալ ընտրված հատվածները: Բացատրե՛ք, որ Պողոսի նամակում ասվում է, որ Կորնթի Սրբերը չափազանց մեծ կարևորություն են տալիս լեզուների պար-

գևին (Կորնթացիս Ա 14:2–14, 27–28): 12–14 գլուխներում Պողոսը բացատրում է, որ Հոգու բոլոր պարգևներն էլ կարևոր են, սակայն Սրբերը պետք է այնպիսի պարգևներ որոնեն, որոնք օգուտ կբերեն բոլորին:

- Որո՞նք են հոգևոր պարգևները (Հոգևոր օրհնությունները կամ ընդունակությունները, որոնք գալիս են Սուրբ Հոգու միջոցով: Տե՛ս Կորնթացիս Ա 12:7–11, Վ և Ու 46:11:) Ինչու՞ է Աստված հոգևոր պարգևներ տալիս (տե՛ս Վ և Ու 46:26):
- Հոգու ի՞նչ պարգևներ եք դուք ունեցել կամ նկատել: (Ձեր ցանկությամբ կարող եք գրի առնել ու քննարկել հոգևոր պարգևները, որոնք հայտնվել են Կորնթացիս Ա 12:8–10, Մորոնի 10:8–17 և Վ և Ու 46:13–25 հատվածներում:) Ինչպե՞ս են այդ պարգևները օրհնել ձեզ կամ ուրիշներին:
- Ի՞նչ եք կարծում, ինչու՞ Պողոսը համեմատեց Եկեղեցու անդամներին մարմնի տարբեր մասերին: (Կորնթացիս Ա 12:12–25: Որպեսզի ցույց տա, որ յուրաքանչյուր անդամ կարևոր է մյուս անդամների և Եկեղեցու համար:) Ինչպե՞ս մենք կարող ենք կիրառել այդ համեմատությունը Հոգու տարբեր պարգևների համար:
- Գրվածքների հատվածները խորհուրդ են տալիս մեզ որոնել հոգևոր պարգևներ (Կորնթացիս Ա 12:31, Վ և Ու 46:8): Ի՞նչ պատճառներով մենք պետք է հոգևոր պարգևներ որոնենք: (Տե՛ս Կորնթացիս Ա 14:12, Վ և Ու 46:9: Անհրաժեշտության դեպքում բացատրե՛ք, որ կրթել նշանակում է կառուցել, ցուցումներ տալ, կատարելագործել և լուսավորել:)
- Ո՞րն է ըստ Պողոսի ուսմունքի հոգևոր բոլոր պարգևներից մեծագույնը: (Տե՛ս Կորնթացիս Ա 13: Սահմանե՛ք 4–7 հատվածներում նշված գթության հատկանիշներից յուրաքանչյուրը և քննարկե՛ք, թե ինչպես մենք կարող ենք կիրառել դրանք մեր կյանքում: Գրատախտակին կարող եք գրել այդ հատկանիշները:) Ինչու՞ է գթությունն ավելի կարևոր, քան հոգևոր ուրիշ պարգևները: (Տե՛ս Կորնթացիս Ա 13:1–3, 8–13:)
- Ինչպե՞ս եք դուք օրհնվում ուրիշ անձի կողմից, որը գթասրտություն է ցուցաբերում ձեր նկատմամբ: Ինչպե՞ս մենք կարող ենք ավելի զարգացնել գթությունը: (Տե՛ս Մորոնի 7:44–48:)

Եթե դուք օգտագործելու եք ուշադրության միջոցառում, ապա քննարկե՛ք, թե ինչպես գթությունը կարող է ուղեփոխ լինել մեր կյանքում:

4. Հարությունն ու փառքի աստիճանները

Կարդացե՛ք ու քննարկե՛ք Կորնթացիս Ա 15-ից ընտրված հատվածներ: Բացատրե՛ք, որ կորնթացիներից շատերն սկսեցին վիճել հարության իսկության շուրջ (Կորնթացիս Ա 15:12):

- Հարության մասին ի՞նչ վկայություններ է մեջբերել Պողոսը: (Տե՛ս Կորնթացիս Ա 15:5–8:) Ի՞նչ եք կարծում, ինչու՞ Պողոսն այդքան շատ վկայությունների մեջբերումներ արեց Հարության մասին: (Տե՛ս Կորնթացիս Բ 13:1:) Ինչու՞ են ձեզ համար կարևոր Հարության մասին վկայությունները :
- Ի՞նչ սովորեցրեց Պողոսն Աղամի անկման ու Հարության հարաբերության մասին: (Տե՛ս Կորնթացիս Ա 15:20–23:)
- Ինչպե՞ս Պողոսն օգտագործեց մահացածներին ուղղված մկրտության վարդապետությունը Հարության մասին ուսուցանելիս (Տե՛ս Կորնթացիս Ա 15:29: Մահացածների համար կատարվող մկրտության արարողությունն անիմաստ կլիներ առանց Հարության:)
- Ի՞նչ է ուսուցանել Պողոսը փառքերի արքայությունների մասին: (Տե՛ս Կորնթացիս Ա 15:35–44: Մենք հարություն կառնենք փառքերի տարբեր արքայություններում – արեգակնայինում, լուսնայինում կամ աստղայինում: Տե՛ս նաև Վ և Ու 88:27–32:)

Ինչպե՞ս է ազդում Հարության ու փառքերի արքայությունների մասին գիտելիքը ձեր ապրելակերպի վրա:

Ամփոփում

Վկայեք հետևյալ վարդապետության մասին, որը մեզ հետ կվերադարձնի մեր Երկնային Հոր մոտ: Եթե դուք օգտագործելու եք ուշադրության միջոցառումը, ապա հրավիրե՛ք դասարանի անդամներին ստուգել իրենց կյանքի ուղեփոխները – վերաբերմունքներն ու գործերը, որոնք կարող են փոխել իրենց կյանքի ուղղությունը: Խրախուսե՛ք նրանց ընտրել այնպիսի ուղղություններ, որոնք դրականորեն կփոխեն նրանց կյանքը:

Լրացուցիչ գաղափարներ ուսուցանման համար

Հետևյալ նյութը լրացնում է առաջարկվող դասը: Ձեր ցանկությամբ կարող եք օգտագործել այս գաղափարները դասի ընթացքում:

1. **«Աստված խռովության Աստված չէ» (Կորնթացիս Ա 14:33)**

Թող դասարանի անդամներից որևէ մեկը կարդա Կորնթացիս Ա 14:33: Այնուհետև, տվե՛ք հետևյալ հարցերը.

- Ինչի՞ շուրջն այդքան շատ խռովություն ու վիճաբանություն կա աշխարհում: Ի՞նչ եք կարծում, ինչու՞ այդքան շատ խռովություն կա աշխարհում: Ինչպես է Աստվածը «Աստված . . . խաղաղության»:

2. **Միջոցառում երիտասարդության համար**

Դասարանում խորհե՛ք առօրյա մի քանի իրադարձությունների մասին երիտասարդների կյանքից, երբ նրանք հնարավորություն են ունեցել գթություն ցուցաբերելու (օրինակ, տեսել են մեկին, որն օգնության կարիք ունի դպրոցում, վիճել է եղբոր, քույրի հետ կամ ընկեր ունեն, որն իրեն զգում է միայնակ ու անգնահատված): Ներկայացրե՛ք այդ իրավիճակները երիտասարդությանն ու հարցրե՛ք, թե ինչպես նրանք կարող են օգտագործել այդ գթության հատկանիշներն իրավիճակը լավացնելու համար, ինչպես ուսուցանել է Պողոսը Կորնթացիս Ա, 13 հատվածում:

Դաս
35

«Հաշտվե՛ք Աստծո հետ»

Կորնթացիս Բ

Նպատակը

Խրախուսե՛ք դասարանի անդամներին լինել Հիսուս Քրիստոսի իսկական հետևորդներ՝ կիրառելով Պողոսի խորհուրդը Կորնթացիս Բ գրքում:

Նախապատրաստություն

1. Կարդացե՛ք հետևյալ գրվածքները, խորհե՛ք և աղոթե՛ք.
   ա. Կորնթացիս Բ 1:3–11, 4 6:1–10, 11:21–33, 12:1–10: Պողոսն ուսուցանում է, թե ինչպես կարելի է հաղթահարել դժբախտությունները:
   բ. Կորնթացիս Բ 2:5–11: Պողոսը խորհուրդ է տալիս Սրբերին ներել միմյանց:
   գ. Կորնթացիս Բ 7:8–10: Պողոսն ուսուցանում է զգալ մեղքերի աստվածային տրտմությունը:
   դ. Կորնթացիս Բ 5:17–21: Պողոսը կոչ է անում Սրբերին հաշտվել Աստծո հետ:
2. Եթե *«Նոր Կտակարան» Տեսաֆիլմը* (53914) առկա է, ապա ցուցադրե՛ք «Աստվածային տրտմություն» ինը րոպեանոց հատվածը դասի ընթացքում:
3. Եթե դուք օգտագործելու եք ուշադրության միջոցառումը, ապա դասարան բերե՛ք մի քիչ ավազ:
4. Առաջարկություններ ուսուցանման համար: Ժամանակ հատկացրե՛ք դասի վերջում ձեր ուսուցանածն ամփոփելու համար: Պատշաճորեն պլանավորած ամփոփումը կարող է օգնել դասարանի անդամներին կազմակերպել և պարզաբանել, թե ինչ են իրենք սովորել դասից և մտածել, թե ինչպես կարող են այն կիրառել իրենց կյանքում: (*Teaching – No Greater Call*):

Առաջարկվող դասի ընթացքը

Ուշադրության միջոցառում

Դասը սկսե՛ք հետևյալ կամ ձեր ընտրած մի այլ միջոցառմամբ:

Դասարանի անդամներին ցույց տվե՛ք ավազը, որը բերել եք դասարան:

- Ի՞նչ կանեք, եթե ինչ-որ մեկը, որին վստահում եք, տա ձեզ ավազ և վստահեցնի, որ այն պարունակում է ոսկի:

Հնարավորություն տվե՛ք դասարանի անդամներին պատասխանելու այդ հարցին: Այնուհետև, կարդացե՛ք Երեց Հենրի Բ. Այրինգի հետևյալ միտքը մարգարեներերից խորհուրդ ստանալու մասին:

«Մի՛ հրաժարվեք խորհուրդից, այլ՝ պահպանե՛ք այն: Եթե ինչ-որ մեկը, որին վստահում եք, տա ձեզ միայն ավազ ու ասի, որ այն ոսկի է պարունակում, պահե՛ք այն ձեր ձեռքում որոշ ժամանակ, ապա քնքշորեն թափահարե՛ք այն: Ամեն անգամ խորհուրդ ստանալով մարգարեից ես այդպես եմ վարվում և որոշ ժամանակ անց ոսկե փաթիլներ են սկսում երևալ և ես երախտապարտ եմ լինում» (Conference Report, Apr. 1997, 35; or *Ensign*, May 1997, 26):

- Ի՞նչ իմաստ ունի Երեց Այրինգի հաղորդությունը:

Բացատրե՛ք, որ Կորնթացիս Բ գիրքը պարունակում է մարգարեի խորհուրդը, որը կիրառվում է մեր օրերում: Պողոսի ուսմունքները այս նամակում նման են այն ուսմունքներին, որոնք մենք հաճախ լսում ենք գերագույն կոնֆերանսի ժամանակ: Երեց Այրինգը նկատել

է. «Երբ մարգարեների խոսքերը կրկնվող են թվում, մեր ուշադրությունը պետք է բևեռենք [նրանց վրա]» (Conference Report, Apr. 1997, 32 կամ *Ensign,* May 1997, 25): Խրախուսե՛ք դասարանի անդամներին «պահպանել» դասում ստացած այս խորհուրդը:

Գրվածքների քննարկում ու կիրառում

Այս դասը բաժանվում է չորս բաժինների, որոնց հիմքում ընկած են Կորնթացիս Բ գրքի կարևոր թեմաները: Աղոթելով ընտրե՛ք, թե այդ թեմաներից որը կարելի է քննարկել դասարանի անդամների հետ:

1. **Հաղթահարել փորձությունները**

Կարդացե՛ք ու քննարկե՛ք Կորնթացիս Բ 1:3–11, 4, 6:1–10, 11:21–33, 12:1–10 հատվածները: Խնդրե՛ք դասարանի անդամներին բարձրաձայն կարդալ ընտրված հատվածները:

- Պողոսի նամակը կորնթացիներին գրվել էր մեծ հալածանքներից հետո, երբ Պողոսն ու Տիմոթեոսը «կյանքի հույսն էլ կտրել էին» (Կորնթացիս Բ 1:8): Ինչու՞ Պողոսն ու Տիմոթեոսը կարողացան խուսափել հուսահատությունից, չնայած հայտնվեցին ծանր դրության մեջ, շփոթեցվեցին, հալածվեցին և վայր գցվեցին: (Տե՛ս Կորնթացիս Բ 1:3–5, 4:5–15:) Ինչու՞ են Երկնային Հայրն ու Հիսուս Քրիստոսը սփոփանքի մեր լավագույն աղբյուրները:

  Երեց Նիլ Ա. Մաքսվելը հավաստիացրել է մեզ, որ Հիսուս Քրիստոսը կօգնի մեզ փորձություններում.

  «Երբ մենք Հիսուսի «լուծը մեր վրա ենք վերցնում», դա մեզ թույլ է տալիս, վերջ ի վերջո, անել այն, ինչ Պողոսն անվանել է «[Քրիստոսի] չարչարանքի մասնակից լինել» (Փիլիպպեցիս 3:10): Մեր համեմատաբար փոքր տառապանքների պատճառով, լինի դա հիվանդություն, միայնություն, անարդարություն կամ մերժում, . . .եթե մենք խոնարհ լինենք, կսուզվենք ամենախոր հոգու մեջ: Մենք պետք է գնահատենք ոչ միայն Հիսուսի մեզ համար կրած տառապանքը, այլ նաև՝ նրա անզուգական բնավորությունը, որի շնորհիվ կգնանք մեծագույն երկրպագությանն ու անգամ՝ Նրա հետ մրցակցությանը:

  «Ալման հայտնեց, որ Հիսուսը գիտի ինչպես օգնության հասնի մեզ մեր վշտի ու հիվանդության ժամանակ, քանզի ինքն արդեն կրել է մեր վիշտն ու հիվանդությունները: (Տե՛ս Ալմա 7:11–12): Նա գիտի դրանք անմիջականորեն, քանի որ նրա գիտելիքը վաստակվել է տառապանքներով: Իհարկե, մենք դա չենք կարող լիովին հասկանալ այնպես, ինչպես և չենք հասկանում, թե ինչու՞ նա կրեց բոլոր մահկանացու մեղքերը, բայց նրա քավությունը մնում է փրկող ու հավաստիացնող իսկություն» (Conference Report, Apr. 1997, 13; or *Ensign,* May 1997, 12):

- Ինչպե՞ս են օգնել ձեզ Երկնային Հայրն ու Հիսուս Քրիստոսը փորձության ժամանակ:
- Պողոսը ցանկություն հայտնեց օգնել ուրիշներին ստանալու նույն մխիթարությունը, որն ինքն էր ստացել Աստծուց: (Կորնթացիս Բ 1:4): Ինչպե՞ս կարող ենք մենք օգնել ուրիշներին ստանալ մխիթարություն Աստծուց:
- Պողոսը շնորհակալություն հայտնեց Սրբերին, որոնք աղոթել էին իր և Տիմոթեոսի համար իրենց դժբախտության ժամին (Կորնթացիս Բ 1:11): Ինչու՞ է կարևոր աղոթել միմյանց համար: Ինչպե՞ս են ուրիշների աղոթքները օրհնել ձեզ կամ ձեր ծանոթներից որևէ մեկին: Ինչպե՞ս ենք մենք օրհնվում, երբ աղոթում ենք ուրիշների համար:
- Ինչպե՞ս կարող են Կորնթացիս Բ 4:17–18 հատվածների ուսմունքներն օգնել մեզ փորձության ժամանակ: (Տե՛ս նաև Վ և Ու 121:7–8:) Ինչու՞ է օգտակար դիտել մեր փորձությունները հավիտենական հեռանկարի տեսակետից: Ինչպե՞ս մենք կարող ենք սովորել այդպես անել:
- Պողոսը պատմեց կորնթացիներին այն փորձությունների մասին, որոնք կրել էին ինքն ու Սրբերը Հիսուս Քրիստոսի հանդեպ ունեցած հավատի պատճառով (Կորնթացիս Բ 6:4–5, 11:23–33): Ի՞նչ հատկանիշներ պետք է մենք զարգացնենք ըստ Պողոսի, որոնք

կօգնեն մեզ դիմանալ փորձություններին (Տե՛ս Կորնթացիս Բ 6:4, 6–7:) Ինչպե՞ս են օգնել ձեզ այդ հատկանիշներից մեկը կամ մի քանիսը փորձությունների ժամանակ:

- Պողոսն ասել է, որ Տերը նրան տվել է տկարություն – «մարմնիս համար խայթ» (Կորնթացիս Բ 12:7): Ինչու՞ Տերն այդ տկարությունը տվեց Պողոսին: (Տե՛ս Կորնթացիս Բ 12:7:) Ի՞նչ հասկացավ Պողոսը, երբ Տերը «մարմնի խայթը» չվերցրեց նրանից, չնայած նա խնդրել էր դրա մասին: (Տե՛ս Կորնթացիս Բ 12:8–10:) Ինչպե՞ս կարող է մեր թուլությունը օգնել մեզ ստանալ ուժ Հիսուս Քրիստոսից (Տե՛ս Եթեր 12:27:) Ինչպե՞ս եք հասկանում Պողոսի հայտարարության ճշմարտությունը, որ «երբ որ տկարանում եմ, այն ժամանակ զորանում եմ»:

2. Ներել ուրիշներին

Կարդացե՛ք ու քննարկե՛ք Կորնթացիս Բ 2:5–11:

- Պողոսը խորհուրդ տվեց Սրբերին ներել միմյանց: (Կորնթացիս Բ 2:5–8): Ինչու՞ է կարևոր, որ մենք ներենք ուրիշներին: (Տե՛ս Մաթեոս 6:14–15, Կորնթացիս Բ 2:7–8, Վ և Ու 64:9–10: Քննարկե՛ք, թե ինչպես է ազդում մեր և ուրիշների վրա երբ ներում ենք և երբ չենք ներում:)

  Նախագահ Գորդոն Բ. Հինքլին ասել է.

  «Մենք տեսնում ենք [ներման] կարիքը մարդկանց տներում, երբ տարաձայնությունների փոքրիկ թմբիկներն վեր են ածվում մեծ վեճերի: Մենք տեսնում ենք դա, երբ հարևանների միջև աննշան տարաձայնությունները բերում են հավերժ չարությանը: Մենք տեսնում ենք դա գործընկերների մոտ, որոնք վիճում են ու հրաժարվում փոխզիջել ու ներել, երբ միասին նստելու ու հանգիստ խոսելու ցանկության դեպքում վեճը կարող է լուծվել ի օրհնություն բոլորին: Սակայն, նրանք գերադասում են անցկացնել իրենց օրերն զարգացնելով անբարյացկամություն և հատուցում պլանավորելով . . .

  «Եթե կա որևէ մեկը, որն զարգացնում է իր սրտում թշնամության թունավոր զգացումը ուրիշի նկատմամբ, ես խնդրում եմ ձեզ խնդրել Տիրոջը, որ ուժեղացնի ներման ձեր

  ընդունակությունը: Այդ ցանկության արտահայտումը կլինի ձեր ապաշխարության հիմքը: Դա հեշտ չի լինի և արագ չի ստացվի: Բայց եթե անկեղծ փորձե՛ք ու աշխատե՛ք, ապա կստացվի . . .

  «. . . Խաղաղություն չկա հին վերքերի մասին մտածելու մեջ: Խաղաղություն կա միայն ապաշխարության ու ներման մեջ: Դա Քրիստոսի քաղցր խաղաղությունն է, «երանի՛ խաղաղություն անողներին, որ նրանք Աստծո որդիք կկոչվին»: (Մաթեոս 5:9:) (“Of You It Is Required to Forgive,” Ensign, June 1991, 2, 5):

- Ինչպե՞ս մենք կարող ենք ավելի ներողամիտ դառնալ:

3. Զգալ աստվածային տրտմություն մեր մեղքերի համար

Կարդացե՛ք ու քննարկե՛ք Կորնթացիս Բ 7:8–10:

- Լսելով, որ նրա նամակներից մեկը «[կորնթացիներին] տրտմեցրեց» Պողոսն ուրախացավ (Կորնթացիս Բ 7:8–9): Ինչու՞ Պողոսն ուրախացավ կորնթացիների տրտմության համար: (Տե՛ս Կորնթացիս Բ 7:9–10:) Ի՞նչ է նշանակում «Աստծո տրտմությունը» մեր մեղքերի համար:

Եթե օգտագործելու եք «Աստծո տրտմությունը» տեսաֆիլմը, ապա ցույց տվե՛ք այն հիմա:

- Ի՞նչ տարբերություն կա աստվածային տրտմության և «աշխարհի տրտմության» միջև: Ինչու՞ աստվածային տրտմությունը կազմում է ապաշխարության կարևոր մասը:

  Նախագահ Սփենսեր Վ. Քիմբալը բացատրել է. «Եթե որևէ մեկը զղջում է միայն այն ժամանակ, երբ ուրիշները նկատում են իր մեղքը, ապա նրա ապաշխարությունը լիարժեք չէ: Աստվածային տրտմությունն օգնում է ապաշխարել, նույնիսկ՝ եթե հանցանքն

ակնհայտ չէ և մղում է ճիշտ վարվեցողությանը ցանկացած պարագայում: Այդպիսի տրտմությունը հանգեցնում է արդարությանը և ներմանը» (*Repentance Brings Forgiveness* [pamphlet, 1984], 8):

4. **Հաշտվել Աստծո հետ**

Կարդացե՛ք ու քննարկե՛ք Կորնթացիս Բ 5:17–21:

- Պողոսն ու Տիմոթեոսը խորհուրդ տվեցին կորնթացիներին. «հաշտվել Աստծո հետ» (Կորնթացիս Բ 5:20): Ի՞նչ է նշանակում հաշտվել Աստծո հետ:

  Երեց Բրյուս Ռ. Մակ-Քոնքին ուսուցանել է. «Հաշտվել մարդու քավության գործընթացն է մեղավոր վիճակից և հոգևոր խավարից, որը վերականգնում է նրան Աստծո հետ միասնության ու ներդաշնակության մեջ … Մարդը, որը մարմնավոր էր և չար, որն ապրում էր աշխարհայինով, դառնում է Սուրբ Հոգուց նոր ստեղծված, նա ծնվում է կրկին և, անգամ, լինելով փոքր երեխա՝ կենդանանում է Քրիստոսով» (*Doctrinal New Testament Commentary*, 3 vols. [1965–73], 2:422–23):

- Ինչպե՞ս մենք կարող ենք հաշտվել Աստծո հետ (Տե՛ս Կորնթացիս Բ 5:17–19, 21; 2 Նեփի 25:23; Հակոբ 4:10–11:)

Ամփոփում

Վկայություն բերե՛ք քննարկված ճշմարտությունների մասին: Խրախուսե՛ք դասարանի անդամներին հիշել ու հետևել Կորնթացիս Բ գլխում Պողոսի տված խորհրդին:

Լրացուցիչ գաղափարներ ուսուցանման համար

Հետևյալ նյութը լրացնում է առաջարկվող դասը: Ձեր ցանկությամբ կարող եք օգտագործել այս գաղափարները դասի ընթացքում:

1. **«Դրսի մարդը» և «ներսի մարդը» (Կորնթացիս Բ 4:16)**

- Պողոսը խոսեց «դրսի մարդի» ու «ներսի մարդի» մասին (Կորնթացիս Բ 4:16): Ի՞նչ են նշանակում այս երկու դարձվածքները: Ինչպե՞ս կարող է «ներսի մարդը օրեցօր փոխվել»: (Կորնթացիս Բ 4:16):

2. **«Քրիստոսի կողմից պատգամավորություն ենք անում» (Կորնթացիս Բ 5:20)**

- Պողոսն ասաց, որ ինքն ու Տիմոթեոսը «Քրիստոսի պատգամավորներն» էին (Կորնթացիս Բ 5:20): Ո՞վ է պատգամավորը: (Պատգամավորը պաշտոնյա ներկայացուցիչ է, որը գործում է ի օգուտ երկրի ղեկավարությանը կամ կազմակերպությանը: Պատգամավորը ձգտում է լավ հարաբերություններ հաստատել ինչպես այն մարդկանց հետ ում ինքը ներկայացնում է, այնպես էլ մյուսների:) Ինչպե՞ս էին Պողոսն ու Տիմոթեոսը Հիսուս Քրիստոսի պատգամավորներ: Ինչպե՞ս կարող է մեզնից յուրաքանչյուրը Հիսուս Քրիստոսի պատգամավորը լինել:

Դաս
36

«Աստծո սիրելիներդ՝ կանչված Սուրբերիդ»

Հռովմայեցիս

Նպատակը

Հիշեցնել դասարանի անդամներին, որ նրանք Աստծո որդիներն են և խրախուսել նրանց ապրել աստվածային ժառանգությանն արժանի կյանքով:

Նախապատրաստություն

1. Կարդացե՛ք հետևյալ գրվածքները, խորհե՛ք և աղոթե՛ք.

   ա. Հռովմայեցիս 2–5: Պողոսն ուսուցանում է, որ մարդիկ Հիսուս Քրիստոսի հավատքով են արդարանում, ինչը ցուցադրվում է արդար աշխատանքով:

   բ. Հռովմայեցիս 6, 8: Պողոսն ուսուցանում է, որ Աստծո որդիները կարող են վերածնվել ու դառնալ Քրիստոսի ժառանգակիցներ:

   գ. Հռովմայեցիս 12–13, 15:1–7: Պողոսը խորհուրդ է տալիս հռովմայեցիներին ապրել այնպես, որ Սրբեր դառնան:

2. Ձեր ցանկությամբ կարող եք հրավիրել որևէ մենակատարի կամ մի փոքր խմբի երգել կամ նվագել «Մանուկ եմ Աստծո» օրհներգը (*Hymns,* no. 301, or *Children's Songbook,* 2–3) կամ «Ես զգում եմ Փրկչի սերը» երգը (*Children's Songbook,* 74–75): Եթե դա հնարավոր չէ, ապա կարող եք նախապատրաստել դասարանի անդամներին երգել այդ երգերից մեկը կամ երկուսը:

3. Առաջարկություններ ուսուցանման համար: Հռովմայեցիներին իր հղած նամակում Պողոսը հիշեցրեց ուսուցիչներին իր ուսուցանած սկզբունքներով ապրելու կարևորությունը (Հռովմայեցիս 2:21–22): Ձեր օրինակը կարող է ավելի շատ ուսուցանելի լինել դասարանի անդամների համար, քան՝ ձեր խոսքերը: Ցու՛յց տվեք դասարանի անդամներին, որ ավետարանի սկզբունքների ձեր վկայությունը առաջ է գալիս այդ սկզբունքներով ամեն օր ապրելով (Հովհաննես 7:17): (*Teaching – No Greater Call:*)

Առաջարկվող դասի ընթացքը

Ուշադրության միջոցառում

Դասը սկսե՛ք հետևյալ կամ ձեր ընտրած մի այլ միջոցառմամբ:

Թո՛ղ դասարանի անդամներից մեկը կարդա Հռովմայեցիս 3:10: Բացատրե՛ք, որ այդ հատվածում Պողոսը չի ասում, որ ոչ ոք երբեք արդար գործ չի արել, այլ նշում է, որ ոչ ոք երկրի վրա կատարելապես արդար չէ: Քրիստոսը միակ անձն է, որը լիովին ապրել է առանց մեղքերի: Մնացած բոլորը կատարել են ինչ-որ մեղքեր: (Տե՛ս նաև Հռովմայեցիս 3:23):

- Մեղքեր գործելով ի՞նչ պետք է անենք կրկին մաքրվելու համար: (Ցուցաբերել հավատ Քրիստոսի հանդեպ ու ապաշխարել մեր մեղքերի համար, որպեսզի կարողանանք ստանալ Քավության մաքրող զորությունը):

Բացատրե՛ք, որ մեղք գործելով մենք չենք կարող ինքնուրույն լիովին մաքրվել: Այս դասում կքննարկենք, թե ինչպես մենք կարող ենք մաքուր դառնալ Հիսուս Քրիստոսի Քավությամբ, մի գործընթաց, որը Պողոսը կոչեց արդարացում:

Գրվածքների քննարկում ու կիրառում

Աղոթելով ընտրե՛ք գրվածքների հատվածներ և հարցեր, որոնք ավելի մոտ կլինեն դասարանի անդամների կարիքներին: Խրախուսե՛ք դասարանի անդամներին կիսվել դասում քննարկված վարդապետությունների և սկզբունքների մասին իրենց վկայություններով:

1. **Մենք Հիսուս Քրիստոսի հավատքով ենք արդարանում:**

Կարդացե՛ք ու քննարկե՛ք Հռովմայեցիս 2–5: Խնդրե՛ք դասարանի անդամներին բարձրաձայն կարդալ ընտրված հատվածները: Բացատրե՛ք, որ Պողոսը գրել էր մի քանի տարածքների Եկեղեցու անդամներին, որոնք վերադարձել էին Մովսեսի օրենքի կատարմանը, հավատալով, որ այդ օրենքի խիստ պահպանումն անհրաժեշտ է փրկության համար: Չնայած, Հռոմի Սրբերը խիստ հետևում էին ավետարանին (Հռովմայեցիս 1:8), այնուամենայնիվ, Պողոսը գրեց այդ նամակը պարզաբանելու համար, որ արդարացումն ու փրկությունը գալիս են Քրիստոսի հանդեպ հավատի, այլ ոչ թե՝ Մովսեսի օրենքի շնորհիվ:

- Իր նամակում Պողոսը փորձում էր օգնել հռովմայեցի Սրբերին հասկանալ արդարացման վարդապետությունը: Ի՞նչ է նշանակում արդարացումը: (Աստծո հետ հաշտվելը, մեղքի պատժի համար ներում խնդրելը և արդար ու անմեղ հայտարարվելը:)
- Ինչու՞ մենք կարիք ունենք արդարացվելու: (Տե՛ս Հռովմայեցիս 3:10–12, 23, տե՛ս նաև Ալմա 7:21: Մեղք գործելով մենք բոլորս վիրավորում ենք Աստծուն ու դառնում անմաքուր: Քանի որ ոչ մի անմաքուր բան չի կարող լինել Աստծո հետ, մենք պետք է արդարացվենք Նրա մոտ վերադառնալու համար:)
- Ի՞նչ ուսուցանեց Պողոսն այն մասին, թե ինչպես ենք արդարացվում: (Տե՛ս Հռովմայեցիս 3:24, 28, 5:1–2, տե՛ս նաև 2 Նեփի 2:6: Մենք արդարացվում ենք Հիսուս Քրիստոսի բարեհաճությամբ և նրա հանդեպ մեր հավատի շնորհիվ:) Ի՞նչ է բարեհաճությունը (Աստվածային օգնությունը կամ ուժը): Ինչպե՞ս է այդ աստվածային օգնությունը հասանելի դառնում մեզ: (Տե՛ս Հռովմայեցիս 5:8–11, 2 Նեփի 2:7–8: Հիսուս Քրիստոսի բարեհաճությունը հնարավոր է դառնում մեզ համար նրա Քավության շնորհիվ:) Ինչու՞ է անհրաժեշտ ունենալ հավատ Փրկչի բարեհաճությանն արժանանալու համար:
- Պողոսը բացատրում է, որ արդարացումը գալիս է Հիսուս Քրիստոսի բարեհաճությամբ, ոչ թե՝ «օրենքի գործերի» շնորհիվ (Հռովմայեցիս 3:20, 24, 28): Ինչու՞ մենք կարող ենք փրկություն վաստակել միայն մեր գործերի շնորհիվ: (Տե՛ս Մոսիա 2:20–21, Ալմա 22:14:)
- Շատ մարդիկ Պողոսի գրածները մեկնաբանելիս ասում են, թե մենք կարող ենք արդարացվել միայն հավատի շնորհիվ՝ առանց բարի գործերի: Ինչպիսի՞ կապ կա մեր գործերի (կամ աշխատանքների) և Քրիստոսի բարեհաճությամբ արդարացման միջև: (Տե՛ս Հռովմայեցիս 3:31, Հակոբ 2:14–18, 24, 2 Նեփի 25:23, Վ և Ու 88:38–39:)

  Մարգարե Ջոզեֆ Սմիթն ասել է. «Աստծո առաջ արդար լինելու համար մենք պետք է սիրենք միմյանց: Մենք պետք է հաղթահարենք չարը, պետք է այցելենք որբերին և այրիներին նրանց նեղության պահին և մեր անձն աշխարհից անարատ պահենք, ուժեղացնելով մեր հավատը, ավելացնելով յուրաքանչյուր լավ հատկանիշը, որը զարդարում է Հիսուսի օրհնված որդիներին: Մենք կարող ենք աղոթել աղոթելու ժամանակ, կարող ենք սիրել մեր հարևաններին, ինչպես մեզ ենք սիրում, և լինել հավատարիմ դժբախտության ժամանակ՝ գիտակցելով, որ երկնային արքայությունում մեծ պարգևի կարժանանաք: Ինչպիսի՛ մխիթարություն: Ինչպիսի՛ բերկրանք» (*Teachings of the Prophet Joseph Smith*, sel. Joseph Fielding Smith [1976], 76):

2. **Մենք կարող են վերածնվել ու դառնալ Քրիստոսի ժառանգակիցները:**

Կարդացե՛ք ու քննարկե՛ք Հռովմայեցիս 6 և 8 գլուխներից ընտրված հատվածներ:

- Պողոսը համեմատել է մկրտությունը մահի, թաղման ու Հարության հետ: Ինչպե՞ս է մկրտությունը խորհրդանշում մահ, թաղում ու Հարություն (նոր ծնունդ): (Տե՛ս Հռովմայեցիս 6:3–4, Վ և Ու 76:50–52:) Ինչու՞ է մկրտությունը նոր ծնունդ ձեզ համար:

  Բացատրե՛ք, որ մկրտությունը ընկղմամբ խորհրդանշում է մեր հոգևոր վերածնունդը: Երբ մենք սուզվում ենք ջրի մեջ, դա խորհրդանշում է մեր հին մարմինը գերեզմանի մեջ: Ջրից դուրս գալը խորհրդանշում է մեր լվացվելով մաքրվելը: Մենք դառնում ենք նոր անձ, որը ուխտ է կապել հետևել Քրիստոսին:

- Ինչպե՞ս մենք կարող ենք պահպանել մեր մաքրությունը և «կյանքի նորացումը» (Հռովմայեցիս 6:4), որ ստացել ենք մկրտության ժամանակ: (Պատասխանները կարող են լինել. մկրտության ուխտերի նորացումով, ամեն շաբաթ հաղորդություն ընդունելով, ապաշխարելով ու Տիրոջից ներում խնդրելով, Աստծուն ծառայելու թարմ որոշումով՝ ամեն օր սկսելով:)
- Ի՞նչ է նշանակում «մարմնի խորհուրդ»: (Տե՛ս Հռովմայեցիս 8:5–6:) Որո՞նք են «մարմնի խորհուրդով» առաջնորդվելու հետևանքները (Տե՛ս Հռովմայեցիս 8:6–8, 13:) Ինչպե՞ս կարող ենք վերացնել մարմնականը մեր մտքից ու սրտից: Ինչպե՞ս եք դուք օրհնվել, երբ ընտրել եք հոգու խորհուրդը:
- Պողոսը վկայել է «որ մենք Աստծո որդիք ենք» (Հռովմայեցիս 8:16): Ինչպե՞ս է ազդել ձեզ վրա գիտակցումը, որ դուք Աստծո զավակն եք: Ի՞նչ է նշանակում դա ընդունակությունների ու հնարավորությունների ձեր տեսակետից:

  Երեց Դալին Հ. Օուքսն ասել է. «Քննարկե՛ք զորության գաղափարը, որի մասին ուսուցանում է մեր սիրված «Մանուկ եմ Աստծո» օրհներգը (*Hymns,* 301) . . . Այս երգում տրվում է կյանքի հիմնական հարցերից մեկի պատասխանը. «Ո՞վ եմ ես»: Ես Աստծո որդին եմ և ունեմ հոգևոր ազգական կապ երկնային ծնողների հետ: Այդ ծագումը որոշում է մեր հավիտենական հնարավորությունները: Այդ հզոր գաղափարը հակաճնշող ազդեցություն ունի: Այն կուժեղացնի մեր լավագույն հատկանիշները և արդար ընտրություններ կատարելու յուրաքանչյուրիս ընդունակությունը: Հիմնավորե՛ք եիտասարդի մեջ այն հզոր գաղափարը, որ նա Աստծո զավակն է և դուք կտաք նրան հարգանքը սեփական անձի նկատմամբ ու շարժառիթ՝ գործելու կյանքի դժվարությունների դեմ» (Conference Report, Oct. 1995, 31, կամ *Ensign,* Nov. 1995, 25):

  Եթե դուք պայմանավորվել եք լսել «Մանուկ եմ Աստծո» երգը կամ երաժշտությունը որպես հատուկ երաժշտական համար, ապա թո՛ղ մենակատարը կամ երգիչների փոքր խումբը կատարեն այն այժմ: Կամ էլ՝ երգե՛ք այդ երգը դասարանի անդամների հետ (Տե՛ս «Նախապատրաստություն» բաժինը):
- Ի՞նչ մեծ խոստում կստանան Աստծո զավակներն ըստ Պողոսի: (Տե՛ս Հռովմայեցիս 8:17:) Ի՞նչ է նշանակում Քրիստոսի ժառանգակիցներ լինել (Տե՛ս Վ և Ու 76:50, 54–70:) Ինչպե՞ս մենք պետք է ստանանք այդ մեծ ժառանգությունը: (Տե՛ս Վ և Ու 76:51–53:)
- Ինչպե՞ս է գիտակցումը, որ մենք Աստծո զավակներն ենք ու Քրիստոսի ժառանգակիցները, օգնում մեզ դիմանալ այս աշխարհի դժվարություններին: (Տե՛ս Հռովմայեցիս 8:18, 28, 31, տե՛ս նաև Հռովմայեցիս 5:3–5:) Ինչպե՞ս եք տեսել, որ «Աստծուն սիրողներին ամեն բաները գործակից են լինում դեպի բարին նրանց» (Հռովմայեցիս 8:28):
- Ի՞նչ ուսուցանեց Պողոսը Հռովմայեցիս 8:35–39 հատվածներում Հիսուս Քրիստոսի սիրո մասին: Ինչպե՞ս եք զգացել Փրկչի սերը ձեր կյանքում: Ինչպե՞ս է փոխել ձեր կյանքը նրա սերը:

  Եթե դուք պայմանավորվել եք լսել «Ես զգում եմ Փրկչի սերը» երգը կամ երաժշտությունը որպես հատուկ երաժշտական համար, ապա թո՛ղ մենակատարը կամ մենակատարների փոքր խումբը կատարեն այն այժմ: Կամ էլ՝ երգե՛ք այն ձեր դասարանի անդամների հետ միասին (Տե՛ս «Նախապատրաստություն» բաժինը):

3. Մենք պետք է ապրենք այնպես, որ Սրբեր դառնանք

Կարդացե՛ք ու քննարկե՛ք Հռովմայեցիս 12–13; 15:1–7-ից ընտրված հատվածներ:

- Պողոսը խորհուրդ է տալիս հռովմայեցի Սրբերին ներկայացնել իրենց որպես «կենդանի, սուրբ և Աստծո ընդունելի պատարագ» (Հռովմայեցիս 12:1): Ինչպե՞ս մենք կարող ենք ներկայացնել մեզ որպես կենդանի Աստծո պատարագ: (Տե՛ս 3 Նեփի 9:20, Վ և Ու 59:8:)

  Երեց Բրյուս Ռ. Մակ-Քոնքին բացատրել է. «Ներկայացնել որպես կենդանի պատարագ կարելի է կոտրված սրտի և ապաշխարող հոգու հնազանդության միջոցով» (*Doctrinal New Testament Commentary,* 3 vols. [1966–73], 2:292):

- Պողոսը խորհուրդ է տվել հռովմայեցի Սրբերին. «Մի կերպարանվիք այս աշխարհքի կերպարանքովը» (Հռովմայեցիս 12:2): Ինչպե՞ս ենք մենք այսօր փորձում կերպարանվել այս աշխարհքի կերպարանքովը: Ինչպե՞ս մենք կարող ենք հաղթահարել այդ հակվածությունը: (Տե՛ս Հռովմայեցիս 12:2:)
- Հռովմայեցիս 12 և 13 գլուխներում թվարկված են իսկական Սրբերի հատկանիշները: Թող դասարանի անդամները ներկայացնեն այդ հատկանիշներն ու գրատախտակին գրեն դրանք: (Ձեր ցանկությամբ կարող եք բաժանել դասարանը փոքր խմբերի և յուրաքանչյուր խումբ թող փնտրի գլխի հատվածը:) Այնուհետև, քննարկե՛ք հետևյալ հարցերն այդ հատկանիշներից մի քանիսի մասին: Ինչու՞ է կարևոր զարգացնել այդ հատկանիշները: Ի՞նչ կարող ենք մենք անել այս շաբաթվա ընթացքում, որպեսզի շարունակենք զարգացնել դրանք:
- Ինչպե՞ս մենք պետք է վերաբերվենք մեր թշնամիներին ըստ Պողոսի: (Տե՛ս Հռովմայեցիս 12:19–21:) Ինչպիսի՞ օրհնություններ կարող ենք ունենալ մեր կյանքում, եթե այդպես վերաբերվենք մեր թշնամիներին: Ի՞նչ օրինակներ եք տեսել, երբ որևէ մեկը օգտագործել է բարիությունը չարն ու անբարյացկամությունը հաղթահարելու համար:
- Ո՞ր պատվիրանն է ընդգրկում բոլոր մյուս պատվիրանները ըստ Պողոսի (Տե՛ս Հռովմայեցիս 13:8–9:) Ինչպե՞ս է այդ պատվիրանն ընդգրկում բոլոր մյուս պատվիրանները: (Տե՛ս Հռովմայեցիս 13:10:)
- Ըստ Պողոսի ի՞նչ պետք է ամուր հավատով անդամները պատասխանեն թույլ հավատ ունեցող անդամներին: (Տե՛ս Հռովմայեցիս 15:1–7:) Ինչպե՞ս պետք է հավատով ամուր անդամն օգնի թույլ հավատով անձին:

Ամփոփում

Նշե՛ք, որ Հիսուս Քրիստոսի հանդեպ հավատի ու արդար կյանքի շնորհիվ մենք կարող ենք արդարացվել – հայտարարվել առաքինի ու հաշտված Աստծո հետ: Վկայե՛ք, որ լինելով Աստծո զավակներ մենք կարող ենք դառնալ Քրիստոսի ժառանգակիցներ, եթե հավատանք նրան ու ապրենք այնպես, ինչպես Նա է պատվիրել:

Լրացուցիչ գաղափարներ ուսուցանման համար

Հետևյալ նյութը լրացնում է առաջարկվող դասը: Ձեր ցանկությամբ կարող եք օգտագործել այս գաղափարները դասի ընթացքում:

1. «Ես Քրիստոսի ավետարանը ամոթ չեմ համարում» (Հռովմայեցիս 1:16)

Թո՛ղ դասարանի անդամներից որևէ մեկը կարդա Հռովմայեցիս 1:16:

- Ինչպե՞ս մենք կարող ենք ցույց տալ, որ չենք ամաչում Հիսուս Քրիստոսի ավետարանից: (Տե՛ս Պետրոս Ա 3:15 հատվածում նշված առաջարկությունը: Գրատախտակին գրե՛ք դասարանի անդամների պատասխանները և խրախուսե՛ք դասարանի յուրաքանչյուր անդամին կատարել այդ առաջարկություններից գոնե մեկը հաջորդ շաբաթվա ընթացքում:)

2. Միջոցառում երիտասարդության համար

Դասարանի յուրաքանչյուր անդամին տվե՛ք թուղթ ու գրիչ կամ՝ մատիտ: Թո՛ղ դասարանի անդամները իրենց թերթիկների վրա գրեն Հռովմայեցիս 8:31 հատվածից հետևյալ հարցը.

«Եթե Աստված մեզ հետ է՝ ո՞վ է մեզ հակառակ» (Ձեր ցանկությամբ կարող եք օգտագործել Ջոզեֆ Սմիթի թարգմանության տեքստը, ըստ որի նախադասության վերջին մասը կարդացվում է այսպես. «ո՞վ մեզ կարող է հաղթել»):

Քննարկե՛ք, թե ինչպես այս նախադասությունը կարող է ամրապնդել դասարանի անդամներին իրենց առօրյա կյանքում: Խրախուսե՛ք դասարանի անդամներին դնել թերթիկը այնպիսի մի տեղ, որտեղ նրանք հաճախակի կտեսնեն այն:

Դաս
37

Հիսուս Քրիստոսը՝ «Հավատի զորագլուխը և կատարողը»

Եբրայեցիս

Նպատակը

Հիշեցնել դասարանի անդամներին, որ փրկությունը գալիս է Հիսուս Քրիստոսի հանդեպ հավատի ու նրա պատվիրաններին հնազանդ լինելու շնորհիվ:

Նախապատրաստություն

1. Կարդացե՛ք հետևյալ գրվածքները, խորհե՛ք և աղոթե՛ք.
   ա. Եբրայեցիս 1–4: Պողոսը վկայում է, որ Հիսուս Քրիստոսը՝ Երկնային Հոր միածին Որդին, մեր Փրկիչն է:
   բ. Եբրայեցիս 5; 6:20, 7: Պողոսը բացատրում է, որ Մելքիսեդեկյան Քահանայությունը ավետարանի ամբողջության մի մասն է:
   գ. Եբրայեցիս 8:1–10:18: Պողոսն ուսուցանում է, որ Մովսեսի օրենքը հին ուխտ էր Աստծո և նրա որդիների միջև, իսկ Հիսուս Քրիստոսի ավետարանը՝ նոր ուխտ է: Հին ուխտը նոր ուխտի տարատեսակն էր, բայց միայն նոր ուխտը փրկելու զորություն ունի:
   դ. Եբրայեցիս 10:19–11:40: Պողոսը խորհուրդ է տալիս Սրբերին զարգացնել հավատը Հիսուս Քրիստոսի հանդեպ, որպեսզի նրանց հաջողվի տեղ ժառանգել Աստծո արքայությունում:
2. Լրացուցիչ ընթերցում. Եբրայեցիս 6, 12–13:
3. Առաջարկություններ ուսուցանման համար: Աշխատե՛ք դասախոս չդառնալ: Երբեմն, դուք պետք է համառոտակի դասախոսեք տեղեկություններ ներկայացնելու համար, սակայն դասախոսությունը կորցնում է իր արդյունավետությունը, երբ դառնում է ուսուցանման միակ միջոց: Տեղեկությունը կամ սկզբունքը բացատրելուց հետո հնարավորություն տվե՛ք դասարանի անդամներին պատասխանել ու մտքեր շարադրել հարցերի քննարկման ժամանակ (*Teaching – No Greater Call*):

Առաջարկվող դասի ընթացքը

Ուշադրության միջոցառում

Դասն սկսե՛ք հետևյալ կամ ձեր ընտրած մի այլ միջոցառմամբ:

Նկարագրե՛ք հետևյալ իրավիճակներն ու խնդրե՛ք դասարանի անդամներին գտնել հատվածներ գրվածքներից, որոնք կարող են օգնել այդ իրավիճակներում: (Մի քանի հատվածներ գրվածքներից առաջարկված են փակագծերում:)

1. Ձեզ ծանոթ մի երեխա Երեխաների խմբում իմացել է, որ Հիսուս Քրիստոսն է ստեղծել աշխարհը և ցանկանում է իմանալ, թե ո՞ր գրվածքների հատվածներում է դա բացատրվում: (Եբրայեցիս 1:2, Հովհաննես 1:1–3, 10, Եփեսացիս 3:9; Մոսիա 3:8:)
2. Ձեր ընկերուհին, որն ունի անձնական որոշ դժվարություններ, հետաքրքրվում է, թե ինչպե՞ս Փրկիչը կարող է հոգ տանել իր մասին կամ հասկանալ իր դժվարությունները: (Եբրայեցիս 2:6–8, 18, 2 Նեփի 1:15, Ալմա 7:11–12:)
3. Ձեր ընկերը, որը Եկեղեցու անդամ չէ, հետաքրքրվում է, թե արդյո՞ք անհրաժեշտ է քահանայություն ունենալ մկրտություն և ուրիշ արարողություններ կատարելու համար: (Եբրայեցիս 5:1, 4, Ելից 28:41, Հովհաննես 15:16)

Խնդրե՛ք դասարանի անդամներից մեկին կամ երկուսին կարդալ իրենց ընտրած գրվածքների հատվածները յուրաքանչյուր իրավիճակի համար: Նշե՛ք, որ Պողոսի եբրա-

յեցիներին ուղղված նամակում պարունակվում են գրվածքներից հատվածներ, որոնք օգտակար կարող են լինել երեք իրավիճակներից յուրաքանչյուրի համար: Հրավիրե՛ք դասարանի անդամներին լսել այդ գրվածքների հատվածները Եբրայեցիս գիրքը քննարկելիս:

Գրվածքների քննարկում ու կիրառում

Ուսուցանելով հետևյալ հատվածները գրվածքներից քննարկե՛ք, թե ինչպե՞ս կարելի է դրանք կիրառել առօրյա կյանքում: Խրախուսե՛ք դասարանի անդամներին պատմել իրենց փորձից իրադեպեր, որոնք վերաբերվում են գրվածքների սկզբունքներին:

Բացատրե՛ք, որ իր միսիոներական ճանապարհորդությունների ժամանակ Պողոսը փորձեց համոզել Եկեղեցու անդամներին, որ նրանք այլևս չպետք է կիրառեն Մովսեսի օրենքը: Չնայած, հրեա քրիստոնյաներին ուսուցանվել էր, որ փրկությունը գալիս է Հիսուս Քրիստոսի հանդեպ հավատի շնորհիվ, այնուամենայնիվ, նրանցից շատերը դեռևս հավատում էին, որ Մովսեսի օրենքին հնազանդվելն էական է իրենց փրկության համար: Պողոսը նամակ գրեց եբրայեցիներին նորից նշելով, որ Քրիստոսը վերջ տվեց Մովսեսի օրենքին:

1. **Հիսուս Քրիստոսը՝Երկնային Հոր միածին Որդին, մեր Փրկիչն է:**

Քննարկե՛ք Եբրայեցիս 1–4 հատվածները: Հրավիրե՛ք դասարանի անդամներին կարդալ ընտրված հատվածները:

- Ի՞նչ ենք սովորում Հիսուս Քրիստոսի մասին Եբրայեցիս 1 գլխից: (Գրատախտակի վրա գրե՛ք դասարանի անդամների պատասխանները: Պատասխանները կարող են ընդգրկել ստորև բերվածները:)

  ա. Նա ստեղծել է աշխարհը (հատվածներ 2, 10):
  բ. Նա ունի Հայր Աստծո տեսքը (հատված 3):
  գ. Նա քավեց մեր մեղքերը (հատված 3):
  դ. Նա Հայր Աստծո անդրանիկ Որդին է (հատվածներ 5–6):
  ե. Նրա փառքն ու զորությունը հավերժ են ու անփոփոխ (հատվածներ 8, 12):

- Պողոսն ասաց, որ Աստծո Որդին «հրեշտակներից այնքան ավելի լավ եղավ» (Եբրայեցիս 1:4) և «հրեշտակներից մի քիչ ցածրացվեց» (Եբրայեցիս 2:9): Ինչպե՞ս Հիսուսը «հրեշտակներից մի քիչ ցածրացվեց»: (Տե՛ս Մոսիա 13:34–35: Նա երկիր եկավ որպես մահկանացու մի մարդ և իր վրա վերցրեց տառապանքն ու մահը:) Ինչու՞ էր դա անհրաժեշտ: (Տե՛ս Եբրայեցիս 2:9–10, 16–18, 4:15–16, տե՛ս նաև Մաթեոս 23:10–11:)

- Պողոսը խրախուսեց Սրբերին ապրել արդար, որպեսզի կարողանան մտնել Աստծո անդորրը (Եբրայեցիս 3:7–19, 4:1–11): Ի՞նչ է նշանակում մտնել Աստծո անդորրը: (Տե՛ս Վ և Ու 84:23–24, 3 Նեփի 27:19:) Ինչու՞, ըստ Պողոսի, Իսրայելի որդիները Մովսեսի ժամանակ չկարողացան մտնել Աստծո անդորրը: (Տե՛ս Եբրայեցիս 3:7–11, 16–19, 4:1–2:) Ինչպե՞ս մենք կարող ենք օգնել միմյանց դառնալ արժանանալ Աստծո անդորրը մտնելուն: (Տե՛ս Եբրայեցիս 3:13–14, 4:11, Ալմա 13:12–13, 16:)

2. **Մելքիսեդեկյան Քահանայությունը ավետարանի ամբողջության մի մասն է:**

Կարդացե՛ք ու քննարկե՛ք Եբրայեցիս 5; 6:20, 7-ից ընտրված հատվածները:

- Ի՞նչ է ուսուցանում Պողոսը մարդու մասին, որը ստանում և օգտագործում է Քահանայության իշխանությունը: (Տե՛ս Եբրայեցիս 5:1–4:) Ինչու՞ քահանայություն կրողը պետք է «ոչ թե մեկն իր անձի համար պատիվը առնի», այլ՝ «Աստվածանից կանչված» լինի:

- Ո՞ր քահանայության իշխանությունն է համապատասխանում Մովսեսի օրենքին: (Ահարոնյան Քահանայություն, որը կոչվում էր Ղևտական, ավելի ցածր կամ նախապատրաստական քահանայություն է: Տե՛ս Վ և Ու 84:25–27): Ինչպիսի՞ քահանայության իշխանություն էր կրում Հիսուս Քրիստոսը: (Տե՛ս Եբրայեցիս 5:5–6, 6:20:) Բացատրե՛ք, որ երբ Հիսուսը եկավ, նա վերջ տվեց Մովսեսի օրենքին, նա վերականգ-

նեց նաև Մելքիսեդեկյան Քահանայությունը: Ինչու՞ էր դա անհրաժեշտ: (Տե՛ս Եբրայեցիս 7:11: Ահարոնյան Քահանայությունը իշխանություն չունի կատարելու փրկության համար անհրաժեշտ բոլոր արարողությունները:)

«Ո՛չ Մովսեսի օրենքը, ո՛չ էլ Ահարոնի քահանայությունը, որն օժանդակում էր դրան, ընդունակ չէր Աստծո որդիներին կատարյալ դարձնել: Ահարոնյան Քահանայությունն ունի ավելի ցածր իշխանություն և օժանդակում է միայն նախապատրաստական ավետարանին: Մյուս կողմից Մելքիսեդեկյան Քահանայությունն ավելի բարձր քահանայություն է՝ լիազորված լիովին կատարել ավետարանի արարողությունները և ընդունակ է մաքրել մեր կյանքն այնպես, որ կարողանանք կրկին արժանանալ Տիրոջ ներկայությանը» (*The Life and Teachings of Jesus and His Apostles* [Church Educational System manual, 1979], 385–86, տես նաև Վ և Ու 107:18–20):

- Ինչու՞ ենք մենք Մելքիսեդեկյան Քահանայությունն ավելի բարձր քահանայություն կոչում: (Տե՛ս Վ և Ու 107:2–4:) Ինչպե՞ս են այսօր Եկեղեցու անդամներն օրհնվում կրելով Մելքիսեդեկյան Քահանայությունն ու Ահարոնյան Քահանայությունը: Ինչպե՞ս է քահանայությունն օրհնել ձեր կյանքը:

3. Հիսուս Քրիստոսի ավետարանը նոր ուխտ է Աստծո ու Նրա զավակների միջև:

Կարդացե՛ք ու քննարկե՛ք Եբրայեցիս 8:1–10:18-ից ընտրված հատվածներ: Բացատրե՛ք, որ Պողոսը հիշեցրեց Եկեղեցու անդամներին, որ Մովսեսի օրենքին երկրպագելն ուղղվել էր Տեր Հիսուս Քրիստոսին:

- Համաձայն Եբրայեցիս 8:5 ի՞նչ ասաց Տերն Մովսեսին, երբ իսրայելցիները խորան էին կառուցում երկրպագման համար: (Բացատրե՛ք, որ խորանի արարողությունները խորհրդանշում են «երկնային բաներ», ինչպես նշված է ստորև:)

Արարողությունները խորանում:	Ի՞նչ է խորհրդանշում՝
ա. Քահանաները կենդանիներ էին զոհաբերում Աստծուն (Եբրայեցիս 10:1–4, 11):	Հիսուսի զոհաբերությունը մեր մեղքերի համար (Եբրայեցիս 9:26–28; 10:4–12):
բ. Քահանաները զոհաբերված կենդանիների արյունն էին թափում զոհարանին՝ խորհրդանշելով մարդկանց մաքրագործումն ու զտումը (Եբրայեցիս 9:6–7, 19–23):	Հիսուսի արյունը, որը թափվեց Քավության ժամանակ մաքրագործելով ու զտելով մեզ մեղքերից (Եբրայեցիս 9:11–15):
գ. Բարձրագույն քահանաները անցնում էին վարագույրի հետևը՝ դեպի Սրբություն Սրբության (Եբրայեցիս 9:1–7):	Հիսուսի՝ մեծ բարձրագույն քահանայի, անցումը երկնքի վարագույրի միջով (Եբրայեցիս 9:24):

- Պողոսը բացատրեց, որ Մովսեսի օրենքը հին ուխտ էր Աստծո ու նրա ժողովրդի միջև (Եբրայեցիս 8:9, տես նաև Գաղատացիս 3:24–25): Ի՞նչ նոր ուխտ բերեց Հիսուս Քրիստոսը (Տե՛ս Եբրայեցիս 8:6–8, 10–13: Ավետարանի ամբողջությունը:) Նշե՛ք, որ հին ուխտը նկարագրված էր Աստվածաշնչի Հին Կտակարանում, իսկ նոր ուխտը՝ Նոր Կտակարանում:

- Ինչու՞ հին ուխտը չէր կարող մասնակիցներին կատարյալ դարձնել: (Տե՛ս Եբրայեցիս 10:1–4:) Ինչու՞ նոր ուխտը կատարելագործման ավելի մեծ հույս է տալիս մեզ: (Տե՛ս Եբրայեցիս 10:9–18:)

4. **Նրանք, ովքեր կիրառում են հավատը Հիսուս Քրիստոսի հանդեպ, կժառանգեն Աստծո արքայությունը:**

Կարդացե՛ք ու քննարկե՛ք Եբրայեցիս 10:19–11:40-ից ընտրած հատվածներ: Նշե՛ք, որ այն բանից հետո, երբ Պողոսը բացատրեց, որ ավետարանի ամբողջությունն ավելի բարձր ու կատարյալ օրենք է, որը փոխարինեց Մովսեսի օրենքին, նա կոչ արեց Սրբերին հետևել «նորոգ և կենդանի ճանապարհով»՝ ապավինելով Հիսուս Քրիստոսի հանդեպ հավատին (Եբրայեցիս 10:19–22):

- Ո՞րն է ավետարանի առաջին ու ամենահիմնական սկզբունքը (Տե՛ս Հավատո հանգանակներ 1:4:) Ի՞նչ է հավատը: (Տե՛ս Եբրայեցիս 11:1; Ալմա 32:21, Եթեր 12:6:) Ինչու՞ է հավատն ավելի մեծ, քան՝ վստահությունը: Ինչու՞ է հավատը Հիսուս Քրիստոսի հանդեպ էական մեր փրկության համար:
- Պողոսը բերեց բազմաթիվ մարդկանց օրինակներ, որոնք մեծ գործեր կատարեցին Հիսուս Քրիստոսի հանդեպ հավատի շնորհիվ: Ու՞մ հիշատակեց նա: (Տե՛ս Եբրայեցիս 11:4–12, 17–34:) Գրատախտակին գրե՛ք նրա նշած անուններն ու քննարկե՛ք, թե ինչու՞ յուրաքանչյուր անձի գործողությունների համար հավատ էր պահանջվում:

  Ըստ ցանկության դուք կարող եք դասարանի անդամներին բաժանել փոքր խմբերի այդ քննարկման համար: Հանձնարարե՛ք յուրաքանչյուր խմբին քնարկել Եբրայեցիս 11 գլխում նշված մի քանիսի գործողությունները: Մի քանի րոպե տրամադրե՛ք նրանց քննարկելու համար, թե ինչու են այդ մարդկանց գործողությունները հավատ պահանջում, ապա թող յուրաքանչյուր խումբը համառոտակի ներկայացնի դասարանին իր եզրակացությունները:
- Պողոսն ուսուցանել է նաև, որ հավատը կարող է օգնել մեզ դժվարությունների կամ ընդդիմության ժամանակ (Եբրայեցիս 11:32–38): Ինչպե՞ս է հավատը ձեզ օգնել չարության դեմ պայքարելիս: Ուրիշ ի՞նչ օրհնություններ եք ստացել դուք (կամ ձեր ծանոթներից որևէ մեկը) Հիսուս Քրիստոսի հանդեպ հավատի շնորհիվ:

Ամփոփում

Նշե՛ք, որ մենք օրհնված ենք ապրելով ժամանակներում, երբ առկա է ավետարանի ամբողջությունը: Վկայե՛ք, որ փրկությունը գալիս է Հիսուս Քրիստոսի հանդեպ հավատի ու նրա պատվիրանների հնազանդ լինելու շնորհիվ: Խրախուսե՛ք դասարանի անդամներին կատարել վերականգնված ավետարանի ուխտերն ու պատվիրանները:

Լրացուցիչ գաղափարներ ուսուցանման համար

Հետևյալ նյութը լրացնում է առաջարկվող դասը: Ձեր ցանկությամբ կարող եք օգտագործել այս գաղափարները դասի ընթացքում:

1. **Աստված կատարում է իր խոստումները**

- Ի՞նչ են ուսուցանում Եբրայեցիս 6:10–19 հատվածները իր որդիներին տված Աստծո խոստումների մասին: Ի՞նչ է սովորեցնում 15 հատվածը փորձություններին դիմանալու և օրհնություններ ստանալու հարաբերությունների մասին: (Տե՛ս նաև Վ և Ու 82:10:) Ի՞նչ փորձառություն եք դուք ունեցել, երբ Աստված կատարել է իր խոստումները:

2. **«Տերը ում սիրում է, խրատում է» (Եբրայեցիս 12:6)**

Թո՛ղ դասարանի անդամները կարդան Եբրայեցիս 12:5–11:

- Ինչպե՞ս է Տերը խրատում մեզ: Ինչու՞ է Տիրոջ խրատը «մեր օգտի համար»: (Տե՛ս Եբրայեցիս 12:10, Վ և Ու 61:8, 95:1, 101:5:) Ինչպե՞ս մենք կարող ենք օգտագործել խրատը որպես սովորելու և զարգանալու հնարավորություն: Խնդրե՛ք դասարանի անդամներին պատմել, թե ինչպե՞ս է Տերը խրատել իրենց և ի՞նչ են իրենք սովորել այդ փորձառությունից:

Դաս
38

«Ինչպես ինձ համար վկայեցիր»

Գործք 21–28

Նպատակը

Խրախուսել դասարանի անդամներին հետևել Պողոսի օրինակին և լինել Հիսուս Քրիստոսի հավատարիմ վկան, անգամ փորձությունների ու դժբախտությունների ժամանակ:

Նախապատրաստություն

1. Կարդացե՛ք, խորհե՛ք ու աղոթե՛ք հետևյալ գրվածքների վերաբերյալ:

   ա. Գործք 21:1–22:21: Պողոսը ճանապարհորդում է Երուսաղեմ, չնայած իր ընկերակիցներն առարկում են ու անհանգստանում նրա կյանքի համար: Նա զեկուցում է իր միսիոներական ճանապարհորդությունների մասին այնտեղի եղբայրներին: Նա այցելում է տաճարը և զայրացած ամբոխը այնտեղից նրան դուրս է «քարշ տալիս»: Հազարապետը ձեռբակալում է նրան, բայց թույլ է տալիս խոսել ժողովրդի հետ: Պողոսը պատմում է նրանց Հիսուս Քրիստոսի ավետարանին իր դարձի մասին:

   բ. Գործք 22:22–23:35: Ամբոխը չի ընդունում Պողոսին ու փորձում է սպանել նրան: Հազարապետը Պողոսին փրկում է ամբոխից ու նստեցնում ամրոցը: Հաջորդ օրը հազարապետը Պողոսին բերում է Սանհեդրենի առաջ: Մեկ ուրիշ մեծ կռիվ է բարձրանում և նորից հազարապետը տանում է Պողոսին ու նստեցնում ամրոցը: Այդ գիշեր Տերը հայտնվում է Պողոսի առաջ ու ասում նրան, որ նա կանչվել է վկայություն բերելու համար ինչպես Հռոմում, այնպես էլ՝ Երուսաղեմում: Ավելի քան 40 եբրայեցիներ սպառնում են սպանել Պողոսին և ապահովության համար նրան տանում են Ֆելիքս կուսակալի մոտ:

   գ. Գործք 26: Մի քանի տարվա հալածանքից ու բանտարկումից հետո Պողոսին բերում են Ագրիպպաս արքայի մոտ: Ագրիպպասը չի ընդունում Պողոսի վկայությունը և ուղարկում է նրան Հռոմ՝ Կայսրի մոտ:

   դ. Գործք 27–28: Նավը, որով Պողոսն ուղարկվում է Հռոմ խորտակվում է, քանզի Նավապետը չի լսում նրա խորհուրդը: Երբ, վերջապես, հասնում է Հռոմ, ձեռբակալվում է, բայց քարոզում է բոլոր նրանց, ովքեր լսում են իրեն:

2. Առկայության դեպքում դասի ընթացքում օգտագործեք հետևյալ նյութերը:

   ա. «Պողոսը – ընտրյալ էակ է» տասնմեկ րոպեանոց հատված *«Նոր Կտակարան» Տեսաֆիլմից* (53914): Նախապես դիտե՛ք այդ հատվածը, որպեսզի իմանաք, թե որտեղ ընդհատել ցուցադրումը քննարկման համար:

   բ. Պողոսի Հռոմ ճանապարհորդելու քարտեզը:

3. Առաջարկություններ ուսուցանման համար: «Կարևոր է, որ նրանք, ում ուսուցանում եք, սնուցվեն, ինչ-որ բան սովորեն: Ամեն անգամ դասի ընթացքում նրանք պետք է արտահայտեն գոնե մի միտք, մի գաղափար, մի ոգեշնչող նկատառում, որն իրենց է պատկանում: Դա կարող է լինել փոքր միտք, հասարակ միտք-և որքան այդ միտքը կարևոր լինի, այնքան ավելի կատարյալ կլինի ձեր աշխատանքը» (Boyd K. Packer, *Teach Ye Diligently* [1975], 154):

Առաջարկվող դասի ընթացքը

Ուշադրության միջոցառում

Դասը սկսե՛ք հետևյալ կամ ձեր ընտրած մի այլ միջոցառմամբ:

- Կա՞ արդյոք մի անձ գրվածքներում, որը մոտ է ձեզ իր մտքերով, փորձառություններով կամ վիճակով: Ինչու՞ եք դուք զգում հատուկ ջերմություն այդ անձի նկատմամբ:

Թու՛յլ տվեք դասարանի մի քանի անդամների մեկնաբանություններ անել: Ապա նշե՛ք, որ հետադարձ հայացք գցելով իր փորձառություններին Առաջին Տեսիլքից հետո մարգարե

Ջոզեֆ Սմիթը զգաց, որ իր փորձառությունները նման են Առաքյալ Պողոսի փորձառություններին: Թո՛ղ դասարանի անդամները կարդան Ջոզեֆ Սմիթ – Պատմություն 1:23–25 հատվածները, որպեսզի հասկանան պատճառը:

Բացատրե՛ք, որ այս դասի ընթացքում քննարկվող իրադարձություններից մեկը Առաքյալ Պողոսի հայտնվելն է Ագրիպպաս արքայի մոտ: Անգամ չընդունվելու և հալածանքի այդ վիճակում և միսիոներական ճանապարհորդությունների ժամանակ Պողոսը հաստատակամ էր իր հավատքում և համարձակորեն վկայություն բերեց Հիսուս Քրիստոսի մասին:

Գրվածքների քննարկում ու կիրառում

Ուսուցանելով գրվածքների հետևյալ հատվածները, քննարկե՛ք, թե ինչպես մենք կարող ենք Պողոսի նման հավատ ու խիզախություն զարգացնել: Խրախուսե՛ք դասարանի անդամներին պատմել դեպքեր, երբ նրանք համարձակորեն վկայություն են բերել խոսքերով ու գործերով:

1. **Պողոսը զեկուցում է իր ճանապարհորդության մասին և հանդիպում Երուսաղեմի զայրացած ամբոխին:**

Եթե դուք օգտագործում եք «Պողոսը – ընտրյալ էակ է» տեսաֆիլմը, ապա այժմ ցույց տվե՛ք ֆիլմի առաջին մասը: Ընդհատե՛ք տեսաֆիլմը, երբ պատմողն ասում է «Նա կատարեց Տիրոջ խոսքերն այն մասին, որ արքաների ու կառավարիչների առաջ պետք է վկայի Նրա անունը» (այս խոսքերն ասելու ժամանակ Պողոսին ուղեկցում են միջանցքով մի քանի զինվորներ:)

Քննարկե՛ք Գործք 21:1–22:21 հատվածները: Խնդրե՛ք դասարանի անդամներին կարդալ ընտրված հատվածները: Բացատրե՛ք, որ ողջ Հռոմեական կայսրությունում կատարած երեք հաջող միսիոներական ճանապարհորդություններից հետո, Պողոսը վերադարձավ Երուսաղեմ, թեպետ գիտեր, որ դա վտանգավոր է:

- Ինչու՞ էին Պողոսի ընկերները փորձում չթողնել նրան վերադառնալ Երուսաղեմ: (Տե՛ս Գործք 21:10–12:) Ի՞նչ պատասխանեց Պողոսն իր ընկերներին (Տե՛ս Գործք 21:13:) Ինչպե՞ս է դա ցույց տալիս Պողոսի հավատարմությունը Քրիստոսի նկատմամբ:
- Ի՞նչ արեց Պողոսը Երուսաղեմ գալու հաջորդ օրը: (Տե՛ս Գործք 21:17–19:) Ի՞նչ նման բան են անում այսօր միսիոներները միսիայից վերադառնալուց հետո: (Նրանք զեկուցում են իրենց միսիոներական փորձառության մասին համայնքի նախագահին և բարձրագույն խորհրդին և, հաճախ, ծխի կամ ճյուղի անդամներին՝ հաղորդության ժողովի ժամանակ:) Ի՞նչ օգուտ եք դուք ստացել լսելով ուրիշների միսիոներական փորձառությունների մասին:
- Բազմաթիվ եբրայեցի քրիստոնյաներ զայրացան Պողոսի վրա այն բանի համար, որ նա ուսուցանում էր, թե փրկությունը գալիս է Հիսուս Քրիստոսի, այլ ոչ թե՝ Մովսեսի օրենքի միջոցով (Գործք 15:1–35): Այդ մարդկանց գոհացնելու համար Երուսաղեմի եղբայրները խնդրեցին Պողոսին գնալ տաճար և ենթարկվել մաքրման արարողությանը ի նշան այն բանի, որ նա դեռևս հետևում է Մովսեսի օրենքին: (Գործք 21:20–25): Ի՞նչ պատահեց երբ Պողոսն այցելեց տաճար: (Տե՛ս Գործք 21:26–30: Նրան շրջապատեց ժողովրդի ամբոխը, որը մեղադրեց նրան Մովսեսի օրենքի դեմ ուսուցանելու և տաճարը պղծելու մեջ այնտեղ բերելով ոչ հրեա:) Ինչպե՞ս Պողոսը փրկվեց այդ ամբոխից: (Տե՛ս Գործք 21:31–36:) Ի՞նչ արեց Պողոսը, երբ հազարապետը թույլ տվեց նրան խոսել ժողովրդի հետ: (Տե՛ս Գործք 21:37–22:21: Ինչու՞ էր դա խիզախություն պահանջում:

Դուք կարող եք գրատախտակին գրել Գործք 21–28 հատվածներում նկարագրված բոլոր այն պահերը, երբ Պողոսը մեծ խիզախություն ցուցաբերեց վկայություն բերելով Հիսուս Քրիստոսի մասին: Դասի ընթացքում լրացրե՛ք այդ ցուցակը:

- Ե՞րբ է ձեզնից խիզախություն պահանջվել վկայություն բերելու համար: Ինչպե՞ս եք դուք խիզախություն ձեռք բերել այդ անելու համար: Ինչպե՞ս կարող է Պողոսի գործողություններն իմանալն ավելացնել ուրիշներին վկայություններ պատմելու մեր խիզախությունը:

2. Պողոսը կանգնեցվում է Սանհեդրենի առաջ:

Կարդացե՛ք ու քննարկե՛ք Գործք 22:22–23:35-ից ընտրված հատվածները:

- Ինչպե՞ս արձագանքեց տաճարից դուրս հավաքված ամբոխը Պողոսի դարձի մասին պատմությանը: (Տե՛ս Գործք 22:22:) Ինչու՞ հազարապետը հեռացրեց Պողոսին ամբոխից: (Տե՛ս Գործք 22:24:) Ինչպե՞ս Պողոսին հաջողվեց խուսափել պատժից: (Տե՛ս Գործք 22:25–26: Նա նշեց, որ ինքը Հռոմի քաղաքացի է: Դա հատուկ իրավունքներ ու արտոնություններ էր տալիս նրան Հռոմեական կայսրությունում, որի մի մասն էր կազմում Երուսաղեմը:)
- Ի՞նչ ասաց սկզբից Պողոսը, երբ իրեն կանգնեցրին Սանհեդրենի առաջ (հրեական խորհուրդ): (Տե՛ս Գործք 23:1, տե՛ս նաև Գործք 24:16: Տե՛ս Վ և Ու 135:4 նման հայտարարություն, որն արել է մարգարե Ջոզեֆ Սմիթը:) Ի՞նչ եք կարծում, օգնե՞ց արդյոք այդ անգամ Պողոսին «մաքուր խիղճը Աստծո առջև»: Հրավիրե՛ք դասարանի անդամներին քննարկել, թե ի՞նչ փոփոխություններ պետք է անեն իրենց կյանքում, որպեսզի ունենան «մաքուր խիղճ Աստծո առջև»:
- Ի՞նչ ասաց Տերը, հայտնվելով Պողոսին Սանհեդրենի առաջ նրա ելույթից հետո: (Տե՛ս Գործք 23:11:) Ինչպե՞ս է Տերն օգնել ձեզ «քաջալերվել» դժվարությունների ժամանակ:
- Պողոսի առաջ Տիրոջ հայտնվելու հաջորդ օրը 40 հրեաներ մտադրվեցին սպանել Պողոսին ասելով, որ չեն ուտի ու չեն խմի մինչև չսպանեն նրան (Գործք 23:12–15): Ինչպե՞ս Պողոսը փրկվեց նրանցից: (Տե՛ս Գործք 23:16–35: Դուք կարող եք նշել, որ դա արդեն երրորդ անգամն էր մի քանի օրվա ընթացքում, երբ Պողոսը փրկվեց մահից:)

3. Պողոսը վկայություն է բերում Ագրիպպասին, բայց նրա վկայությունը չի ընդունվում:

Կարդացե՛ք ու քննարկե՛ք ընտրված հատվածներ Գործք 26 գլխից: Դուք կարող եք ամփոփել հետևյալ տեղեկությունը Գործք 24–25 հատվածներից: Պողոսին ուղարկում են Ֆելիքս կուսակալի մոտ և նա համարձակորեն վկայություն է բերում նրա առաջ: Երկու տարի Պողոսը մնում է բանտարկված, քանի որ Ֆելիքսը հույս ուներ փող ստանալ նրա ազատման համար: Երբ Ֆելիքսի փոխարեն Փեստոսը դարձավ կուսակալ, հրեաները Փեստոսին խնդրեցին, որ ուղարկի Պողոսին Երուսաղեմ դատվելու համար: Պողոսը հրաժարվեց գնալուց, իմանալով որ այնտեղի դատն արդար չի լինի: Փոխարենը Պողոսը դիմեց Կայսրին, որպես Հռոմի քաղաքացի: Փեստոսը համաձայնեց ուղարկել Պողոսին Հռոմ, բայց սկզբից Պողոսին տարան Հռոմի կողմից նշանակված Հրեաստանի կառավարիչի՝ Հերովդես Ագրիպպասի մոտ:

Եթե դուք օգտագործում եք տեսաֆիլմը, ապա ցույց տվե՛ք երկրորդ մասն այժմ: Ընդհատե՛ք ֆիլմը Պողոսի «Աստվածանից կխնդրեի՝ թե քիչ թե շատ՝ ոչ միայն դու, այլ այն ամենն էլ՝ որ այսօր լսում են ինձ, այնպես լինեին ինչպես ես եմ, այս կապանքներիցը ջոկ» բառերից հետո (երբ Պողոսին արքա Ագրիպպասի դատից հետո դուրս են ուղեկցում):

- Ի՞նչ տպավորություն են թողնում ձեր վրա Պողոսի խոսքերը, ասված արքա Ագրիպպասին: (Տե՛ս Գործք 26:2–27:) Ի՞նչ պատասխանեց արքա Ագրիպպասը Պողոսին: (Տե՛ս Գործք 26:28:) Ի՞նչը խանգարեց արքա Ագրիպպասին Քրիստոնյա դառնալ: Ի՞նչ դիրքի և ուրիշ դժվարությունների պատճառով այսօր մարդիկ չեն ընդունում Հիսուս Քրիստոսի ավետարանը:
- Ինչո՞վ էին տարբերվում Փեստոսի ու Ագրիպպասի վերաբերմունքները Պողոսի հանդեպ: Ինչո՞վ էին դրանք նման: (Տե՛ս Գործք 26:24, 28: Նշե՛ք, որ Տիրոջ համար ընդունելի է միայն անմնացորդ նվիրվածությունը: Չնայած, Ագրիպպասը հավատաց Պողոսի ուղերձին, իսկ Փեստոսը չընդունեց այն, այնուամենայնիվ, երկուսն էլ թերացան Պողոսի առաջարկած հավատի տեստում:)

4. Հռոմ նավարկելու ճանապարհին նավը, որի վրա էր գտնվում Պողոսը, խորտակվում է:

Կարդացե՛ք ու քննարկե՛ք ընտրված հատվածներ Գործք 27–28 գլուխներից: Բացատրե՛ք, որ Ագրիպպասը ցանկացավ ազատել Պողոսին (Գործք 26:32), սակայն, քանի որ Պողոսը բողոքել էր Կայսրին, նա ուղարկվեց Հռոմ: Քննարկելով Պողոսի ուղևորությունը դեպի

Հռոմ ցուցադրե՛ք քարտեզն ու նշե՛ք համապատասխան վայրերը, ինչպիսիք են՝ Ղասեա քաղաքի Գեղեցիկ նավահանգիստը,- որտեղ Պողոսը խորհուրդ տվեց անցկացնել ձմեռը և Մալտա (Մելիտինե) կղզին, որտեղ խորտակված նավի ուղևորները լողալով հասան ցամաք:

- Ի՞նչ պատահեց, երբ նավապետը անտեսեց Պողոսի այն դիտողությունը, թե Ղասեանայից նավարկելը շատ վտանգավոր է: (Տե՛ս Գործք 27:7–20:) Ի՞նչ պատճառով հարյուրապետը չհետևեց Պողոսի խորհրդին: (Տե՛ս Գործք 27:11–12:) Ինչու՞ մեզնից ոմանք, երբեմն, չեն լսում Եկեղեցու ղեկավարների խորհուրդը: Ի՞նչ եք սովորել Եկեղեցու ղեկավարների խորհրդին հետևելու կարևորության մասին:
- Ինչպե՞ս Պողոսն իմացավ, որ ուղևորներն ապահով կհասնեն կղզի, չնայած՝ նավն էլ կխորտակվի փոթորիկից: (Տե՛ս Գործք 27:21–26:) Ինչպե՞ս իրականացավ այդ մարգարեությունը: (Տե՛ս Գործք 27:27–44:)
- Ինչպե՞ս Պողոսն օգտագործեց իր քահանայության զորությունը Մելիտինե կղզու վրա: (Տե՛ս Գործք 28:7–9:) Ի՞նչ է ասում այդ միջադեպը քահանայության զորության նպատակի մասին: Ինչպե՞ս է քահանայությունը պատվելը օգնում մեզ ծառայել որպես Քրիստոսի վկաներ:
- Մի քանի ամսից հետո Պողոսը, վերջապես, հասավ Հռոմ, որտեղ կրկին բանտարկվեց: Ինչպե՞ս նա ընդունեց հետադիմությունը: (Տե՛ս Գործք 28:16–31: Նրան հարաբերական ազատություն տվեցին և նա կարողացավ անցկացնել իր ժամանակը ավետարանն ուսուցանելով և Քրիստոսի մասին վկայելով:) Ի՞նչ կարող ենք մենք սովորել Պողոսից Հիսուս Քրիստոսի հավատարիմ վկան լինելու մասին: (Եթե դուք գրատախտակի վրա գրի եք առել իրադեպերը, երբ Պողոսը հավատարմություն ու խիզախություն է ցուցաբերել, ապա օգտվե՛ք այդ ցուցակից):

Եթե օգտագործում եք տեսաֆիլմը, ապա այժմ ցուցադրե՛ք ֆիլմի վերջին մասը:

Ամփոփում

Բացատրե՛ք, որ պատմաբանները ենթադրում են, թե Պողոսին սպանել են Հռոմում մ. թ. 65 թ.: Իր ողջ կյանքում նա կատարել էր իր, որպես Առաքյալի, պարտականությունը՝ «ուրեմն գնացե՛ք բոլոր ազգերը աշակերտեցե՛ք» (Մաթևոս 28:19): Նա իրականացրեց Տիրոջ այն մարգարեությունը ևս, ըստ որի ավետարանը կքարոզվի «հեթանոսների, թագավորների և Իսրայելի որդկանց առաջին» (Գործք 9:15): Նա Քրիստոսի հավատարիմ վկա էր, չնայած բանավոր ու ֆիզիկական հարձակումների, անարդար կալանքի ու բնական աղետների:

Վկայե՛ք, որ հետևելով Պողոսի օրինակին մենք պետք է Հիսուս Քրիստոսի հավատարիմ վկաները լինենք բոլոր իրավիճակներում: Նա ուժ կտա մեզ դիմանալու մեր փորձություններին:

Լրացուցիչ գաղափարներ ուսուցանման համար

Հետևյալ նյութը լրացնում է առաջարկվող դասը: Ձեր ցանկությամբ կարող եք օգտագործել այս գաղափարները դասի ընթացքում:

Պողոսի կյանքի ակնարկը

Քրիստոսի մասին վկայելու Պողոսի առաքելությունը գնահատելիս դասարանի անդամներին օգնելու համար, խնդրե՛ք նրանց դիմել գրվածքների ուղեցույցին: Թո՛ղ դասարանի յուրաքանչյուր անդամ ընտրի Պողոսի կյանքից մի հատված, որտեղ նա վկայել է Քրիստոսի մասին: (Կարող են դիտարկվել իրադարձություններ, որոնք չեն ընդգրկվել գրվածքների ուղեցույցում:) Խնդրե՛ք դասարանի յուրաքանչյուր անդամին պատմել իր ընտրած հատվածները դասարանին, իսկ դուք գրատախտակին գրի առե՛ք բոլոր իրադարձությունները: Այնուհետև, խնդրե՛ք դասարանի անդամներին նայել Պողոսի ճանապարհորդությունների քարտեզներին և պարզել, թե որտե՞ղ է տեղի ունեցել դրանցից յուրաքանչյուրը: Օգնե՛ք դասարանի անդամներին վերանայել համապատասխան գրվածքները, եթե դա անհրաժեշտ է իրադարձության տեղը որոշելու համար:

Դաս
39

«Սրբերի կատարելության համար»

Եփեսացիս

Նպատակը

Օգնել դասարանի անդամներին հասկանալ, որ «Սրբերի կատարելության» ընթացքը (Եփեսացիս 4:12) մեզնից պահանջում է ավելացնել հավատը Քրիստոսի հանդեպ, հետևել առաքյալների ու մարգարեների ուսմունքներին ու պաշտպանվել աշխարհի չար ուժերից:

Նախապատրաստություն

1. Կարդացե՛ք հետևյալ գրվածքները, խորհե՛ք և աղոթե՛ք.

   ա. Եփեսացիս 1:9–10: Պողոսն ուսուցանում է, որ ամփոփիչ ժամանակաշրջանի նպատակն է «ամեն բան բովանդակվի Քրիստոսումը»:

   բ. Եփեսացիս 2:12–22; 4:1–16: Պողոսն ուսուցանում է, որ Հիսուս Քրիստոսը մեր անկյունաքարն է: Նա ուսուցանում է, որ Տերը տվել է մեզ առաքյալներ ու մարգարեներ, որպեսզի օգնի մեզ կատարյալ դառնալ և գալ «հավատքի . . . միությանը»:

   գ. Եփեսացիս 5:22–29, 6:1–4: Պողոսն ուսուցանում է ամուսնու ու կնոջ և ծնողների ու երեխաների միասնության անհրաժեշտության մասին:

   դ. Եփեսացիս 4:21–32, 6:10–18: Պողոսն ուսուցանում է, որ մենք պետք է «նոր մարդին հագնենք» և «Աստուծո սպառազինությունը հագնենք» աշխարհի չար ուժերից պաշպանվելու համար:

2. Լրացուցիչ ընթերցում. Հովհաննես 17:11, Մոսիա 18:21–22, Վարդապետություն և Ուխտեր 27:15–18, 38:25–27:

3. Եթե օգտագործում եք ուշադրության միջոցառումը, ապա դասարան բերե՛ք թել (մոտավորապես 30–90 սանտիմետր երկարությամբ) և նույն չափի պարան:

4. Առաջարկություններ ուսուցանման համար: Գրվածքների ընդգծումն օգնում է ուսուցիչներին ու դասարանի անդամներին նշել կարևոր բառերը, գաղափարները, մարդկանց ու դեպքերը: Դուք կարող եք խրախուսել դասարանի անդամներին ընդգծել իրենց գրվածքները մատնանշելով կարևոր սկզբունքները, մեջբերումներ բերելով կամ պատմելով, թե ինչ եք գրել ձեր գրվածքների լուսանցքներում:

Առաջարկվող դասի ընթացքը

Ուշադրության միջոցառում

Դասը սկսե՛ք հետևյալ կամ ձեր ընտրած մի այլ միջոցառմամբ:

Դասարանի անդամներին ցու՛յց տվեք թելն ու պարանը (Տե՛ս «Նախապատրաստություն» բաժինը):

- Ի՞նչ ընդհանուր բան կա թելի ու պարանի միջև: (Երկուսն էլ պատրաստված են թելիկներից:) Ինչո՞վ են նրանք տարբերվում: (Թելը մի թելիկից է բաղկացած, իսկ պարանը բազմաթիվ հյուսված թելիկներից:) Ո՞րն է դրանցից ավելի ամուր:

Բացատրե՛ք, որ մենք թույլ ենք թելի նման, երբ միայն մեզնից ենք կախված: Այնուամենայնիվ, մենք կարող ենք ուժեղանալ, երբ միանանք ուրիշների հետ հավատով ու առաքինությամբ: Պողոսը եփեսացիներին ուղղված նամակում նշել էր «Սուրբերի կատարելությանը» և «հավատքի . . . միությանը» հասնելու կարևորությունը (Եփեսացիս 4:12–13): Այս դասում քննարկվում է, թե ինչպե՞ս կարող են ընտանիքներն ու Եկեղեցին աշխատել ապավինել Փրկչին կատարյալ և միասնական դառնալու համար, հետևելով առաքյալներին ու մարգարեներին, ամուր ընտանիքներ զարգացնելով և «Աստուծո սպառազինությունը հագնելով»:

Գրվածքների քննարկում ու կիրառում

Աղոթելով ընտրե՛ք գրվածքներից հատվածներ և հարցեր, որոնք լավագույնս կհամապատասխանեն դասարանի անդամների կարիքներին: Խրախուսե՛ք դասարանի անդամներին կիսվել փորձառություններով, որոնք համապատասխանում են գրվածքների սկզբունքներին:

1. Ամփոփիչ Ժամանակաշրջան

Կարդացե՛ք ու քննարկե՛ք Եփեսացիս 1:9–10:

- Եփեսացիս գրքի առաջին գլխում Պողոսը խոսում է «ժամանակների լրիվության շրջանի» մասին (Եփեսացիս 1:10): Ի՞նչ է ավետարանի ժամանակաշրջանը (Ժամանակաշրջան, երբ Տերն ունի գոնե մեկ ծառա երկրագնդում, որը կրում է քահանայության բանալիները և լիազորված է սովորեցնել ավետարանը:
- Ի՞նչ է ամփոփիչ ժամանակաշրջանը: (Ժամանակաշրջան, որն սկսվեց ավետարանի վերականգնմամբ և Եկեղեցու կազմակերպմամբ Ջոզեֆ Սմիթի միջոցով:) Ինչու՞ է մեր ժամանակաշրջանը վերաբերում ամփոփիչ ժամանակաշրջանին:

  Նախագահ Գորդոն Բ. Հինքլին ուսուցանել է. «Ձեզ և ինձ բախտ է վիճակվել ստանալու ամփոփիչ ժամանակաշրջանի խորհրդաստ ու հիանալի օրհնությունները: Այս օրերին ու այս ժամերին երկրի վրա վերականգնված են նախորդ ժամանակաշրջանների բոլոր սկզբունքները, օրհնություններն ու բանալիները» (Conference Report, Apr. 1992, 98 կամ *Ensign,* May 1992, 70):
- Ի՞նչ պետք է անի այս ժամանակաշրջանում Երկնային Հայրն ըստ Պողոսի: (Տե՛ս Եփեսացիս 1:9–10:) Ի՞նչ եք կարծում, ի՞նչ է նշանակում «ամեն բան բովանդակվի Քրիստոսումը»: Ի՞նչն է, որ այս օրերին միասին է հավաքվում: (Պատասխանները կարող են ընդգրկել՝ գրվածքները, Եկեղեցու անդամները, մահացածների մասին գրառումները, տաճարում կնքվող ընտանիքները:) Ինչպե՞ս կարող ենք մենք օգնել այդ հավաքման գործընթացին:

2. Հիսուս Քրիստոսը որպես մեր անկյունաքարը

Կարդացե՛ք ու քննարկե՛ք Եփեսացիս 2:12–22 ու 4:1–16-ից ընտրված հատվածներ:

- Համեմատե՛ք Եփեսացիս 2:12 և 2:19 հատվածները: Ինչպե՞ս է Պողոսը նկարագրում փոփոխությունները, որոնք տեղի են ունեցել նրանց մոտ, ովքեր ընդունել ու հետևել են Փրկչին: Տեսնու՞մ եք արդյոք նման փոփոխություններ ձեր և ուրիշների մեջ: Ինչպե՞ս է Եկեղեցու մյուս անդամների հետ որպես ավետարանի «քաղաքացիներ» ձեր հաղորդակցվելն օրհնել ձեր կյանքը:
- Ի՞նչ նկատի ուներ Պողոսն ուսուցանելով, որ Եկեղեցու «անկյունի գլուխը» Հիսուս Քրիստոսն է (Եփեսացիս 2:20): (Անհրաժեշտության դեպքում, բացատրե՛ք, որ անկյունի գլուխը (անկյունաքարը) դա հիմնաքարն է, որը դրվում է երկու պատերի անկյունում: Անկյունաքարը էական նշանակություն ունի կառուցվածքի ամրության ու միասնության համար:) Ինչու՞ է Հիսուս Քրիստոսը ձեր հավատի անկյունաքարը հանդիսանում:
- Ի՞նչ ուսուցանեց Պողոսը Եփեսացիս 2:20 և 4:11–14 հատվածներում առաքյալների ու մարգարեների կարևորության մասին: Ինչու՞ է ապրող առաքյալների ու մարգարեների դերն իսկական Եկեղեցում էական: Վերջին օրերին առաքյալների ու մարգարեների ո՞ր ուսմունքներն են օգնում մեզ առաջանալ դեպի կատարելություն ու միասնություն: (Դուք կարող եք գրատախտակին գրել դասարանի անդամների պատասխանները:)

  Նախագահ Բոյդ Կ. Փաքերն ուսուցանել է. «Մարգարեների ու առաքյալների ղեկավարությունը միշտ ուղղված է եղել դեպի տներն ու ընտանիքները . . . Բոլոր ուսմունքների վերջնական նպատակն այն է, որ ծնողներն ու երեխաները միավորվեն Տեր Հիսուս Քրիստոսի հավատի շուրջ, երջանիկ լինեն, կնքվեն հավիտենական ամուսնությունում, միանան իրենց սերունդներին և ապահովեն համբարձմամբ դեպի Երկնային Հոր ներկայությունը» (Conference Report, Apr. 1995, 8, or *Ensign,* May 1995, 8):

- Ի՞նչ նկարի ուներ Պողոսն ուսուցանելով, որ կա «մեկ Տեր, մեկ հավատ, մեկ մկրտություն»: (Եփեսացիս 4:5): Ինչու՞ է կարևոր, որ մենք միասնական լինենք Եկեղեցու հիմնական վարդապետությունների ընկալման ու ուսուցանման մեջ:

3. Միասնություն ամուսնու ու կնոջ և ծնողների ու երեխաների միջև

Կարդացե՛ք ու քննարկե՛ք Եփեսացիս 5:22–29, 6:1–4 հատվածները:

- Ի՞նչ համեմատություն է օգտագործել Պողոսը, երբ նկարագրել է հարաբերությունները ամուսնու ու կնոջ միջև: (Տե՛ս Եփեսացիս 5:22–29:) Այդ համեմատությունից ի՞նչ կարող են սովորել ամուսիններն ու կանայք, ինչը կօգնի նրանց զարգացնել մեծ սեր ու միասնություն իրենց ամուսնության մեջ: (Քննարկե՛ք Եկեղեցու նկատմամբ Հիսուսի ցուցաբերած սիրո արտահայտման միջոցները և, թե ինչպես դրանցից յուրաքանչյուրը կարող է կիրառվել ամուսնության մեջ: (Դուք կարող եք գրատախտակին գրել դասարանի անդամների պատասխանները):

  Նախագահ Սփենսեր Վ. Քիմբալն ուսուցանել է. «Արդյոք կարո՞ղ եք գտնել սուրբ գրվածքներից մի իրադեպ, երբ Տեր Հիսուս Քրիստոսը ցածրացրել է Եկեղեցին: Հավատարի՞մ էր նա արդյոք: Գոյություն ունի՞ արդյոք որևէ բարի կամ արժանի մի բան, որ Նա չի տվել: Ահա այդ ամենը մենք ենք խնդրում – նա է խնդրում ամուսիններից . . .

  «. . . Կարո՞ղ եք արդյոք պատկերացնել, թե որքան էր նա սիրում Եկեղեցին: Եկեղեցու յուրաքանչյուր շունչը կարևոր էր նրա համար: Եկեղեցու աճը և յուրաքանչյուր անձը թանկ են նրա համար: Այդ մարդկանց նա տվեց իր ողջ եռանդը, իր բոլոր զորությունը, իր ամբողջ հետաքրքրությունը: Նա տվեց ավելին, քան կարող էր տալ որևէ մեկը՝ իր կյանքը»: (*Men of Example* [address delivered to religious educators, 12 Sept. 1975], 4–5):

- Ի՞նչ խորհուրդ տվեց Պողոսը երեխաներին Եփեսացիս 6:1–3 հատվածներում: Ինչու՞ է այսօր էլ կարևոր այդ խորհուրդը: Ձեր ծնողներին պատվելով ինչպե՞ս եք դուք օրհնվում:

- Ի՞նչ նկատի ուներ Պողոսը, երբ խորհուրդ տվեց ծնողներին «մեծացնել երեխաներին խրատով և Տիրոջ ուսմունքով» (Եփեսացիս 6:4): Ինչպե՞ս կարող են ծնողները հոգևոր ձևով մեծացնել երեխաներին: Ինչպե՞ս կարող են ծնողները հետևել Տիրոջ օրինակին երեխաներին խրատելիս:

- Ինչպե՞ս կարող է Պողոսի խորհուրդն օգնել ծնողներին ու երեխաներին տանն ամրապնդել ընտանեկան հարաբերություններն ու հաստատել միասնություն: Ի՞նչ են խորհուրդ տվել վերջին օրերի առաքյալներն ու մարգարեները ընտանիքների վերաբերյալ: Հրավիրե՛ք դասարանի անդամներին քննարկել վերջին խորհուրդները, որ տրվել են գերագույն կոնֆերանսներում և ուրիշ հանդիպումներում, հավաքներում և Եկեղեցու ամսագրերի հոդվածներում:

  «Ընտանիքը. Հայտարարություն աշխարհին» փաստաթղթում Առաջին Նախագահությունն ու Տասներկու Առաքյալների Քվորումն ուսուցանել են, որ «երջանկությանը ընտանեկան կյանքում կարելի է հասնել հիմնվելով Տեր Հիսուս Քրիստոսի ուսմունքի վրա: Հաջող ամուսնություններն ու ընտանիքը հիմնվում ու հաստատվում են հավատի, աղոթքի, ապաշխարության, ներման, հարգանքի, սիրո, կարեկցության, աշխատանքի և առողջարար ուժերը վերականգնելու միջոցառումների սկզբունքների հիման վրա» (*Ensign*, Nov. 1995, 102):

4. «Նոր մարդ» դառնալ ու «Աստուծո սպառազինությունը հագնել»

Կարդացե՛ք ու քննարկե՛ք Եփեսացիս 4:21–32 և 6:10–18 հատվածները:

- Ի՞նչ նկատի ուներ Պողոսը, երբ խրախուսեց եփեսացիներին «նոր մարդին հագնել» (Եփեսացիս 4:24): Ի՞նչ հատկանիշներ ունեն մարդիկ, որոնք դառնում են «նոր» Հիսուս Քրիստոսի Քավության շնորհիվ (Տե՛ս Եփեսացիս 4:21–32):

- Կոչ անելով Սրբերին Աստծո սպառազինությունը հագնել, Պողոսը զգուշացրեց նրանց ամեն տեսակի չար ազդեցության մասին (Եփեսացիս 6:10–12): Ինչպիսի՞ չար ազդեցություններ կան այս կյանքում:
- Որո՞նք են Պողոսի նշած Աստծո սպառազինությունների տարրերը: Ի՞նչ են ներկայացնում այդ տարրերից յուրաքանչյուրը (Տե՛ս Եփեսացիս 6:13–18, Վ և Ու 27:15–18: Գրատախտակին կարող եք գրել պատասխանները *Սպառազինություն* ու *Ներկայացումներ* վերնագրերի *տակ*): Ինչպե՞ս կարող է Աստծո յուրաքանչյուր սպառազինությունը պաշտպանել մեզ Սատանայի ազդեցությունից: Ի՞նչ կարող ենք անել, որպեսզի ամեն օր հագնենք այդ սպառազինությունը:

Ամփոփում

Վկայե՛ք, որ Տերը հաստատել է իր Եկեղեցին առաքյալներով ու մարգարեներով, որպեսզի մենք կարողանանք իր նման դառնալ ու վերադառնալ իր հետ ապրելու: Խրախուսե՛ք դասարանի անդամներին միասին պայքարել «Սուրբերի կատարելության» համար հետևելով եփեսացիներին ուղղված Պողոսի ուսմունքներին:

Լրացուցիչ գաղափարներ ուսուցանման համար

Հետևյալ նյութը լրացնում է առաջարկվող դասը: Ձեր ցանկությամբ կարող եք օգտագործել այս գաղափարները դասի ընթացքում:

1. **«Աստուծո սպառազինությունը հագե՛ք» (Եփեսացիս 6:11)**

Ցուցադրե՛ք *«Նոր Կտակարան» Տեսաֆիլմից* (53914) «Աստծո սպառազինությունը» տասներեք րոպեանոց հատվածը: Ապա տվե՛ք հետևյալ հարցերը.

- Ինչպիսի՞ վտանգների ենթարկվեցին զինվորները տեսաֆիլմում: Ինչպե՞ս են օրհնվում յուրաքանչյուր խմբի զինվորները կրելով իրենց սպառազինությունները:

2. **Աղոթել Եկեղեցու ղեկավարների համար**

- Կարդացե՛ք Եփեսացիս 6:18–20 հատվածները: Ի՞նչ եք կարծում, ինչու՞ Պողոսը խնդրեց եփեսացիներին աղոթել իր համար: Ե՞րբ եք դուք ուժեղացվել ուրիշների աղոթքներով: Ինչու՞ է կարևոր, որ մենք աղոթենք միմյանց և Եկեղեցու ղեկավարների համար:

3. **«Որովհետև շնորհքով եք փրկված հավատքի ձեռովը» (Եփեսացիս 2:8)**

- Ի՞նչ ուսուցանեց Պողոսը Եփեսացիս 2:8–9 հատվածներում այն մասին, թե ինչպես է անձը փրկություն ստանում: Ինչու՞ է անհնար փրկվել միայն մեր աշխատանքով: (Տե՛ս Հռովմայեցիս 3:23, Մոսիա 3:17, Ալմա 22:14: Դուք կարող եք նշել, որ Պողոսը հաճախ հիշեցրել է եբրայեցի Սրբերին , որ Մովսեսի օրենքի կատարման աշխատանքները չեն կարող փրկել նրանց: Շնորհքի ու աշխատանքների ավելի մանրամասն քննարկման համար տե՛ս դաս 36):

Դաս
40

«Ամեն բան կարող եմ ինձ զորացնող Քրիստոսով»

Փիլիպպեցիս, Կողոսացիս, Փիլիմոն

Նպատակը

Խրախուսե՛ք դասարանի անդամներին զարգացնել Հիսուս Քրիստոսի իսկական հետևորդների հատկանիշներ:

Նախապատրաստություն

1. Կարդացե՛ք հետևյալ գրվածքները, խորհե՛ք և աղոթե՛ք.
   ա. Փիլիպպեցիս: Պողոսը շնորհակալություն է հայտնում փիլիպպեցի Սրբերին նրանց ուղարկված օգնության համար և խրախուսում դառնալ Քրիստոսի հավատարիմ հետևորդներ:
   բ. Կողոսացիս Ա: Պողոսը հիշեցնում է կողոսացի Սրբերին, որ փրկագնումը գալիս է միայն Հիսուս Քրիստոսի շնորհիվ:
   գ. Կողոսացիս 2:1–8, 16–23, 3, 4: Պողոսն ուսուցանում է կողոսացի Սրբերին, թե ինչ պետք է նրանք անեն և ինչ վերաբերմունքներ պետք է զարգացնեն որպես Աստծո ընտրյալներ:
   դ. Փիլիմոն: Պողոսը խրախուսում է Փիլիմոնին ներել փախստական ծառա՝ Օնեսիմոսին:
2. Առաջարկություններ ուսուցանման համար: Դասը կարող է ընդգրկել ավելի շատ նյութ, կամ մեջբերումներ գրվածքներից, քան դուք կարող եք օգտագործել դասարանում: Յուրաքանչյուր դասին պատրաստվելիս աղոթելով որոշե՛ք, թե դասարանի համար ո՞ր վարդապետություններն ու սկզբունքներն ավելի օգտակար կլինեն: Պլանավորե՛ք ուսուցանել նախ այդ սկզբունքները; ապա՝ դասի մնացած նյութը, եթե թույլ է տալիս ժամանակը: Ուսուցանելիս ուշադրություն դարձրեք Հոգու և դասի ընթացքը վարելու վրա, փոփոխեք դասի ընթացքը, եթե զգում եք դրա անհրաժեշտությունը: (*Teaching – No Greater Call*, 113:)

Առաջարկվող դասի ընթացքը

Ուշադրության միջոցառում

Դասը սկսե՛ք հետևյալ կամ ձեր ընտրած մի այլ միջոցառմամբ:

Գրատախտակին գրե՛ք մի քանի հիմնական բառեր տասներեքերորդ հավատո հանգանակից, օրինակ՝ *ճշմարիտ, ազնիվ, ողջախոհ և առաքինի*:

- Հավատո ո՞ր հանգանակն է պարունակում այդ բառերը: (Եթե դասարանի անդամները չգիտեն, ապա թույլ տվե՛ք նրանց նայել Հավատո հանգանակները, որոնք կարելի է գտնել «Թանգակին Մարգարիտ»-ի վերջում:)

Երբ դասարանի անդամները ճիշտ պատասխանեն, խնդրե՛ք նրանցից որևէ մեկին արտասանել կամ կարդալ տասներեքերորդ հավատո հանգանակը: Այնուհետև, թող դասարանի անդամներից մեկը կրկին արտասանի այդ հավատո հանգանակի առաջին կեսը՝ մինչև «Պողոս Առաքյալի հորդորանքին» բառերը:

- Ո՞րն է «Պողոս Առաքյալի հորդորանքը»: Որտե՞ղ է այն գտնվում:

Թո՛ղ դասարանի անդամները դիմեն Փիլիպպեցիս 4:8 հատվածին ու համեմատեն այն տասներեքերորդ հավատո հանգանակի հետ: Բացատրե՛ք, որ երբ Ջոզեֆ Սմիթը նշեց Պողոս Առաքյալի հորդորանքը տասներեքերորդ հավատո հանգանակում, նա ի նկատի ուներ Փիլիպպեցիս 4:8 հատվածը, որը կազմում էր փիլիպպեցի Սրբերին գրած Պողոսի նամակի մի մասը: Այս օրվա դասը պարունակում է այդ՝ Պողոսի նամակն ուղղված կողո-

սացիներին և Փիլիմոնին, որոնք Պողոսը գրել էր Հռոմում կալանված ժամանակ: Այդ նամակներում քննարկվում են հատկանիշներ, որոնք մենք պետք է զարգացնենք որպես Հիսուս Քրիստոսի հավատարիմ հետևորդներ:

Գրվածքների քննարկում ու կիրառում

Ուսուցանելով հատվածները հետևյալ գրվածքներից քննարկե՛ք, թե արդյոք դրանք վերաբերում են մեզ այսօր այնպես, ինչպես Պողոսի ժամանակի Սրբերին: Խրախուսե՛ք դասարանի անդամներին պատմել իրենց փորձից դեպքեր, որոնք կապված են գրվածքների սկզբունքների հետ:

1. **Պողոսը խրախուսում է փիլիպպեցի Սրբերին հետևել Հիսուս Քրիստոսին:**

Քննարկե՛ք Պողոսի նամակը փիլիպպեցիներին: Խնդրե՛ք դասարանի անդամներին բարձրաձայն կարդալ ընտրված հատվածները:

- Պողոսը բանտարկված էր Հռոմում, երբ նա գրեց փիլիպպեցիներին: Ինչպե՞ս Եկեղեցու մյուս անդամները վերաբերվեցին Պողոսի բանտարկմանը: (Տե՛ս Փիլիպպեցիս 1:12–18:) Ինչպե՞ս է ձեզ օգնել տեսնելը կամ լսելը նրանց մասին, ովքեր խիզախություն են ցուցաբերել ծառայելով Տիրոջը:
- Ի՞նչ կոչ արեց Պողոսը Եկեղեցու անդամներին Փիլիպպեցիս 2:2–3 հատվածներում: Ինչու՞ պետք է Եկեղեցու անդամները «նույնը խորհեն»: (Տե՛ս Փիլիպպեցիս 1:27, 2:14–15:) Ինչու՞ մենք երբեմն որոշ բաներ ենք կատարում «սնապարծությունով»: Ի՞նչ եք կարծում, ինչու՞ Պողոսը խոսեց դրան դեմ: Ինչու՞ է կարևոր, որ մենք չմտածենք, թե ուրիշներից լավն ենք: (Տե՛ս Վ և Ու 38:24–26:)
- Ի՞նչ ուսուցանեց Պողոսը Հիսուսի մասին Փիլիպպեցիս 2:5–8 հատվածներում: Ինչպե՞ս Հիսուսը կատարյալ օրինակ ծառայեց լինելով խոնարհ ու հնազանդ իր Հոր կամքին: (Տե՛ս Հովհաննես 8:29:) Ինչպե՞ ս մենք կարող ենք դառնալ ավելի խոնարհ ու հնազանդ Երկնային Հոր կամքին:
- Ի՞նչ եք կարծում, ի՞նչ նկատի ուներ Պողոսը, երբ ասաց փիլիպպեցիներին. «Ահով ու դողալով գործեցե՛ք ձեր անձերի փրկությունը»: (Փիլիպպեցիս 2:12):

  Նախագահ Դեվիդ Օ. Մակ-Քեյը բացատրել է. «Գործեցե՛ք ձեր անձերի փրկությունը» – դա կոչ է՝ ցուցաբերելու հավատի իսկությունը ակտիվությամբ, մտածողությամբ, հնազանդ ջանքերով: Սակայն, դա պետք է կատարվի այն գիտակցումով, որ բացարձակ կախվածությունը կարող է առաջացնել հպարտություն ու թուլություն, որը կհանգեցնի անհաջողության: Մենք պետք է փնտրենք Աստծո ուժն ու բարեհաճությունը «ահով ու դողալով» վերջնական հաղթանակի ոգեշնչում ստանալու համար» (Conference Report, Apr. 1957, 7):
- Պողոսը մի քանի անգամ կրկնելով խորհուրդ էր տալիս փիլիպպեցիներին «ուրախ եղեք Տերումը» (Փիլիպպեցիս 3:1; 4:4): Ինչպե՞ս մենք կարող ենք ուրախ լինել Տերումը:
- Պողոսն ասաց փիլիպպեցիներին, որ նա ամեն բան զոհաբերել է Քրիստոսի համար (Փիլիպպեցիս 3:7–8): Ի՞նչ էր զոհաբերել Պողոսը: Ինչու՞ է կարևոր զոհաբերություններ կատարելը Քրիստոսի համար: (Տե՛ս Փիլիպպեցիս 3:9–12:)

  Մարգարե Ջոզեֆ Սմիթն ուսուցանել է. «Կրոնը որը չի պահանջում զոհաբերել ամեն ինչ, երբեք չի կարող զորություն ունենալ կյանքի ու փրկության համար անհրաժեշտ հավատ առաջացնելու համար, քանի որ մարդու գոյության առաջին քայլերից կյանքի ու փրկության հաճույքը ստանալու անհրաժեշտ հավատը երբեք չի ստացվել առանց բոլոր երկրային բաների զոհաբերության» (*Lectures on Faith* [1985], 69):
- Ինչպե՞ս մենք կարող ենք ստանալ Փիլիպպեցիս 4:7 հատվածում նշված «Աստծո խաղաղությունը»: (Տե՛ս Փիլիպպեցիս 4:6–7:) Ե՞րբ եք դուք զգացել Աստծո խաղաղությունը:
- Ինչպե՞ս մենք կարող ենք կիրառել Փիլիպպեցիս 4:8 հատվածում Պողոսի տված խորհուրդը: (Տե՛ս նաև Հավատո հանգանակներ 1:13.) Ինչպե՞ս ենք մենք օրհնվել հետևելով այս կոչին:

- Պողոսը վկայել է. «Ամեն բան կարող եմ ինձ զորացնող Քրիստոսով» (Փիլիպպեցիս 4:13): Ի՞նչ եք կարծում, ինչպե՞ս ստացավ Պողոսը Քրիստոսի մասին այդ վկայությունը: Ի՞նչ եք կարծում, կարո՞ղ եք դուք անել «ամեն բան զորացնող Քրիստոսով»:

2. **Պողոսը հիշեցնում է կողոսացիներին, որ փրկագնումը գալիս է միայն Քրիստոսի միջոցով:**

Քննարկե՛ք Կողոսացիս Ա գիրքը: Խնդրե՛ք դասարանի անդամներին բարձրաձայն կարդալ ընտրված հատվածները: Բացատրե՛ք, որ Եփեսոսից դեպի արևելք գտնվող փոքր քաղաք՝ Կողոսի Սրբերը մեծ տպավորություն էին ստացել ուսմունքից, որը նվազեցրել էր Փրկչի կարևորությունը և ուշադրությունը կենտրոնացրել էր կատարյալ դառնալու արարողություններին ու հրեշտակներին երկրպագելուն: Կողոսացիներին ուղղված իր նամակում Պողոսն զգուշացնում արեց նրանց այդ ուսմունքների համար, կոչ անելով Սրբերին շարունակել «հիմնվել ու հաստատվել» (Կողոսացիս 1:23, տե՛ս նաև Կողոսացիս 2:5–7) այն գիտակցման մեջ, որ փրկագնումը գալիս է միայն Հիսուս Քրիստոսի միջոցով:

- Հիսուս Քրիստոսի մասին ի՞նչ ճշմարտություններ ուսուցանեց Պողոսը կողոսացիներին: (Տե՛ս Կողոսացիս 1:12–22: Գրատախտակին գրե՛ք դասարանի անդամների պատասխանները:) Ինչու՞ էր կարևոր կողոսացիների համար հասկանալ այդ ճշմարտությունները: Ինչպե՞ս են ձեր գիտելիքն ու Հիսուս Քրիստոսի մասին վկայությունն ազդում ձեր ապրելակերպի վրա:
- Ի՞նչ է «սրբերի ժառանգությունը», որը մենք կարող ենք ստանալ մեր Երկնային Հորից: (Տե՛ս Կողոսացիս 1:12, 2 Նեփի 9:18, Վ և Ու 50:5:) Ո՞վ հնարավոր դարձրեց այդ ժառանգությունը: (Տե՛ս Կողոսացիս 1:12–14:) Ի՞նչ պետք է մենք անենք այդ ժառանգությունը ստանալու համար: (Տե՛ս Կողոսացիս 1:10–12, 2 Նեփի 9:18, Ալմա 5:51, Վ և Ու 50:5:)
- Ի՞նչ նկատի ուներ Պողոսը, երբ կոչ էր անում կողոսացիներին «հիմնվել ու հաստատվել» ավետարանով: (Տե՛ս Կողոսացիս 1:23:) Ի՞նչն է ստիպում որոշ մարդկանց «շարժվել այն ավետարանի հույսիցը»: (Կողոսացիս 1:23): Ի՞նչ կարող ենք մենք անել մեր վկայություններն ամրապնդելու համար:

3. **Պողոսն ուսուցանում է կողոսացիներին, թե ինչ է հարկավոր անել Աստծո ընտրյալներ դառնալու համար:**

Քննարկե՛ք Կողոսացիս 2:1–8, 16–23, 3, 4: Խնդրե՛ք դասարանի անդամներին բարձրաձայն կարդալ ընտրված հատվածները:

- Պողոսը ցանկանում էր, որ Սրբերի սրտերը «մխիթարվեն սիրով միացած» և Աստծո՝ Հոր և Հիսուս Քրիստոսի գիտությամբ (տե՛ս Կողոսացիս 2:2–3): Ինչպե՞ս մենք կարող ենք դա իրագործել մեր ծխում կամ ճյուղում:
- Ի՞նչ է նշանակում «արմատացած և շինված» լինել Քրիստոսում: (Տե՛ս Կողոսացիս 2:7:) Ինչպե՞ս մենք կարող ենք դառնալ արմատացած Քրիստոսում: Ինչպե՞ս կարող է Քրիստոսում «արմատացած և շինված» լինելն օգնի մեզ փորձությունների ժամանակ: (Դուք կարող եք համեմատել կարճ ու բարակ արմատով ծառը երկար ու խոր արմատով ծառի հետ: Քննարկե՛ք, թե ո՞ր ծառն ավելի շատ հավանականություն ունի գոյատևելու այնպիսի փորձություններից հետո, ինչպիսիք են փոթորիկը կամ երաշտը:)
- «Աստծո ընտրվածների» ինչպիսի՞ հատկանիշներ են թվարկված Կողոսացիս 3:12–15 հատվածներում: (Գրատախտակին գրե՛ք դասարանի անդամների պատասխանները:) Ինչպե՞ս Հիսուս Քրիստոսն օրինակ ծառայեց այդ հատկանիշների: (Խնդրե՛ք դասարանի անդամներին հիշել հատուկ դեպքեր, երբ Հիսուսը ցուցաբերել է յուրաքանչյուր հատկանիշը:) Ինչպե՞ս մենք կարող ենք ավելի լիակատար զարգացնել այդ հատկանիշները:
- Ինչպե՞ս մենք կարող ենք Քրիստոսի խոսքը պահպանել մեր մեջ, ինչպես կոչ էր անում Պողոսը: (Տե՛ս Կողոսացիս 3:16–17, տես նաև Վ և Ու 1:37, 18:34–36:) Ինչպե՞ս օրհներգերը կարող են ուժեղացնել մեր իմացությունն ու վկայությունը Քրիստոսի խոսքի վերա-

բերյալ: Ինչպե՞ս մենք կարող ենք ավելի լավ օգտագործել օրհներգերը և ուրիշ սուրբ երաժշտությունը:

Երեց Դալին Հ. Օուքսն ասել է. «Մենք պետք է ավելի շատ օգտագործենք մեր օրհներգերը, որպեսզի ներդաշնակության մեջ լինենք Տիրոջ Հոգու հետ, որը միասնական կդարձնի մեզ և կօգնի ուսուցանել ու սովորել մեր վարդապետությունը: Մենք պետք է ավելի լավ օգտագործենք մեր օրհներգերը միսիոներական դասընթացների ժամանակ, ավետարանի դասարաններում, քվորումների ժողովներում, տնային երեկոներում և տնային ուսուցանման այցելություններում: Երաժշտությունը արդյունավետ միջոց է մեր Երկնային Հորն ու նրա Որդուն՝ Հիսուս Քրիստոսին երկրպագելու համար: Մենք պետք է օգտագործենք մեր օրհներգերը, երբ կարիք ունենք հոգևոր ուժի ու ոգեշնչման» (Conference Report, Oct. 1994, 13; or *Ensign*, Nov. 1994, 12):

- Պողոսը բազմիցս նշել է երախտագիտության կարևորությունը (Կողոսացիս 2:7, 3:15, 17): Ինչու՞ է կարևոր երախտապարտ լինել: Ինչպե՞ս կարող ենք մեր երախտագիտությունը ցուցաբերել Երկնային Հորն ու Հիսուս Քրիստոսին բոլոր պարագաներում:

4. **Պողոսը խրախուսում է Փիլիմոնին ներողամիտ լինել Օնեսիմոսի նկատմամբ:**

Քննարկե՛ք Պողոսի նամակը Փիլիմոնին: Խնդրե՛ք դասարանի անդամներին բարձրաձայն կարդալ ընտրված հատվածները: Բացատրե՛ք, որ Պողոսը գրել է անձնական նամակ Փիլիմոնին՝ Կողոսի Եկեղեցու անդամին, Փիլիմոնի ծառա՝ Օնեսիմոսի վերաբերյալ: Օնեսիմոսը կողոպտելով Փիլիմոնին փախել էր Հռոմ, որտեղ հանդիպել էր Պողոսին ու Եկեղեցի դարձի եկել: Պողոսը խնդրեց Փիլիմոնին ներել Օնեսիմոսին և ընդունել նրան որպես եղբայր ավետարանում:

- Ի՞նչ կարող ենք սովորել Պողոսի մասին Փիլիմոնին ուղղված նրա նամակից:
- Ինչպե՞ս Պողոսը հարգանք ցուցաբերեց Փիլիմոնի կամքի նկատմամբ: (Տե՛ս Փիլիմոն 1:14:) Ինչպե՞ս Պողոսը ցուցաբերեց իր պարտավորությունը Օնեսիմոսի բարեկեցության համար:
- Ի՞նչ կարող ենք սովորել այս նամակից մարդկանց հարաբերությունները ձևափոխելու ավետարանի զորության մասին: (Տե՛ս Փիլիմոն 1:16:) Ինչպե՞ս է ավետարանն ազդում ձեզ շրջապատող մարդկանց հարաբերությունների վրա:

Ամփոփում

Վկայե՛ք Հիսուս Քրիստոսին նմանվելու հատկանիշներ զարգացնելու կարևորության մասին, որոնք նշվել են փիլիպպեցիներին, կողոսացիներին և Փիլիմոնին Պողոսի նամակներում: Հրավիրե՛ք դասարանի անդամներին կարդալ Փիլիպպեցիս 4:8 և Կողոսացիս 3:12–15 և ընտրել մի հատկանիշ այդ հատվածներից, որը կաշխատեն զարգացնել այս շաբաթվա ընթացքում:

Լրացուցիչ գաղափարներ ուսուցանման համար

Հետևյալ նյութը լրացնում է առաջարկվող դասը: Ձեր ցանկությամբ կարող եք օգտագործել այս գաղափարները դասի ընթացքում:

1. **Հարաբերություններ ծնողների ու որդիների միջև**

Թո՛ղ դասարանի անդամներից որևէ մեկը կարդա Կողոսացիս 3:20–21 հատվածը:

- Ըստ Պողոսի ի՞նչ պարտականություն ունի երեխան իր ծնողների նկատմամբ: Ի՞նչ պարտականություններ ունեն ծնողները երեխայի նկատմամբ: Ինչպե՞ս կարող եք դուք լավացնել հարաբերությունները ձեր ընտանիքում ծնողների ու երեխաների միջև:

2. **«Տեր Քրիստոսին եք ծառայում» (Կողոսացիս 3:24)**

Թո՛ղ դասարանի անդամներից մեկը կարդա Կողոսացիս 3:23–24:

- Ինչպե՞ս մենք կարող ենք հետևել այս հատվածներում Պողոսի տված ցուցումներին: (Տե՛ս նաև Մաթեոս 25:34–40:) Ի՞նչ փոփոխություն կարող է կատարել այդ հատկանիշը մեր ծառայության մեջ:

Դաս
41

«Ընթացքը կատարեցի»

Տիմոթեոս Ա և Բ, Տիտոս

Նպատակը

Խրախուսել դասարանի անդամներին սովորել և ուսուցանել ճշմարիտ վարդապետություն և առաքինի օրինակ ծառայել մյուսներին:

Նախապատրաստություն

1. Կարդացե՛ք հետևյալ գրվածքները, խորհե՛ք և աղոթե՛ք.

   ա. Տիմոթեոս Ա 4, Տիմոթեոս Բ 1–4, Տիտոս Ա: Պողոսը նկարագրում է ուխտադրժության նշանները: Նա ուսուցանում է, որ ճշմարիտ վարդապետության սովորելն ու սովորեցնելն օգնում է պաշտպանվել ուխտադրժությունից:

   բ. Տիմոթեոս Ա 4:12. Պողոսն ուսուցանում է, որ մենք պետք է «օրինակ լինենք հավատացյալներին խոսքով»:

   գ. Տիմոթեոս Ա 6; Տիտոս Բ-Գ: Պողոսն ուսուցանում է, որ մենք պետք է «հետևենք արդարությանը» և ուրանանք ամբարշտությունից:

2. Եթե դուք օգտագործելու եք ուշադրության միջոցառումը, ապա պատրաստե՛ք հուշաթերթիկներ հետևյալ նախադասություններով կամ գրե՛ք դրանք գրատախտակին.

   Ընթացքը կատարելու համար ես պետք է՝
   Սովորեմ ու սովորեցնեմ ճշմարիտ վարդապետությունը
   Օրինակ լինեմ հավատացյալներին խոսքով
   Հետևեմ արդարությանը և ուրանամ ամբարշտությունից

3. Առաջարկություններ ուսուցանման համար: Ուսուցանելիս օգտագործեք զանազան նյութեր և միջոցներ: Օրինակ, դուք կարող եք օգտագործել նկարներ կամ տեսաֆիլմեր, քննարկման զանազան տեխնիկական միջոցներ կամ նստելու տարբեր նախապատրաստումներ: Զանազանությունը կօգնի դասարանի անդամների մոտ հետաքրքրություն առաջացնել դասերի նկատմամբ:

Առաջարկվող դասի ընթացքը

Ուշադրության միջոցառում

Դասը սկսե՛ք հետևյալ կամ ձեր ընտրած մի այլ միջոցառմամբ:

- Վերջին ժամանակներում ի՞նչ մրցավազքի եք մասնակցել կամ դիտել: Ի՞նչ տարբերություն կա մրցման վազքում *հաղթելու* և այն *ավարտելու* միջև: Սովորական մրցավազքի ժամանակ քանի՞ հոգի են հաղթում: Հաղթելու համար ի՞նչ պետք է անեք:
- Մեր կյանքի ընթացքը ինչո՞վ է նման մրցավազքին: Ինչո՞վ նման չէ մրցավազքին: (Բոլոր մարդիկ կարող են հաղթել կյանքի «մրցավազքը»:) Ի՞նչ պետք է անենք կյանքի մրցավազքը հաջող ձևով ավարտելու համար:

Խնդրե՛ք դասարանի անդամներից որևէ մեկին կարդալ Տիմոթեոս Բ 4:7: (Անհրաժեշտության դեպքում նշեք, որ «մրցավազքը» կարելի է նաև «ընթացք» անվանել): Բացատրե՛ք, որ Պողոս Առաքյալն այնպես էր ապրել, որ կարող էր անել այդ հայտարարությունն իր կյանքի վերջում: Այս դասում քննարկվում են Պողոսի մի քանի ուսմունքները, որոնք կօգնեն մեզ պայքարել մեր ընթացքը հաջող ձևով ավարտելու համար:

Ցուցադրե՛ք *Ընթացքը կատարելու համար ես պետք է՝* հուշաթերթիկը:

Գրվածքների քննարկում ու կիրառում

Ուսուցանելով գրվածքների հետևյալ հատվածները, քննարկե՛ք, թե ինչպես դրանք կիրառել առօրյա կյանքում: Խրախուսե՛ք դասարանի անդամներին պատմել իրադեպեր, որոնք կապված են գրվածքների սկզբունքների հետ:

Բացատրե՛ք, որ Տիմոթեոսն ու Տիտոսը Պողոսի վստահված կրտսեր ընկերներն էին, որոնք օգնում էին նրան քարոզել ավետարանը: Հռոմեական առաջին բանտարկումից հետո Պողոսը եզրափակեց իր միսիոներական ճանապարհորդությունները: Եփեսոսում նա թողեց Տիմոթեոսին Եկեղեցում ծառայելու համար և Կրետեում թողեց Տիտոսին նման առաջադրանքով: Շարունակելով իր ճանապարհորդությունը Պողոսը նամակներ գրեց այդ եղբայրներին որպես Սրբերի հովիվներին, խորհուրդներ տվեց նրանց ամրապնդելու մասին: Այդ իսկ պատճառով էլ այդ նամակները հաճախ անվանում են հովվական նամակներ:

1. **Սովորել ու սովորեցնել ճշմարիտ վարդապետություն**:

Քննարկե՛ք Տիմոթեոս Ա 4, Տիմոթեոս Բ 1–4 և Տիտոս Ա: Խնդրե՛ք դասարանի անդամներին բարձրաձայն կարդալ ընտրված հատվածները:

- Ուխտադրժության ի՞նչ նշաններ նկարագրեց Պողոսն Տիմոթեոսին ու Տիտոսին ուղղված իր նամակներում: (Տե՛ս Տիմոթեոս Ա 4:1–3, Տիմոթեոս Բ 3:1–7, 13, 4:3–4, Տիտոս 1:10–11:) Ինչպե՞ս են ուխտադրժության այդ նշաններն այսօր ակնհայտ (Տե՛ս 2 Նեփի 28:3–9, Վ և Ու 1:15–16:) Ինչպե՞ս կարող ենք պաշտպանվել այդ չարից:
- Ինչու՞ որոշ մարդիկ «ամեն ժամանակ սովորում են և երբեք դեպի ճշմարտության գիտությունը չեն կարողանում գալ» (Տիմոթեոս Բ 3:7): Ինչպե՞ս մենք կարող ենք համոզվել, որ մեր ուսումը տալիս է մեզ ճշմարտության գիտելիքը:
- Ի՞նչ սովորեցրեց Պողոսը Տիմոթեոսին ավետարանն ուսուցանող մարդկանց պատասխանատվության վերաբերյալ: (Տե՛ս Տիմոթեոս Ա 4:6–7, 13–16, Տիմոթեոս Բ 2:16, 23–25, 3:14–17, 4:2, 5: Դուք կարող եք գրատախտակին գրել այդ պատասխանատվությունները:) Ավետարանն ուսուցանելու ինչպիսի՞ հնարավորություններ ունենք մենք: Պատասխանները կարող են ընդգրկել՝ ընտանիքի անդամների ուսուցանումը, Եկեղեցու կոչումների կատարումը, ավետարանի քննարկումներն ընկերների և ծանոթների հետ: Նշե՛ք, որ մեզնից յուրաքանչյուրը, որոշ իմաստով, ավետարանի ուսուցիչ է:) Ինչպե՞ս մենք կարող ենք ավելի արդյունավետ ուսուցանել ավետարանը:
- Պողոսը նշում էր ճշմարիտ վարդապետությունը սովորեցնելու և սովորելու կարևորությունը (Տիմոթեոս Ա 1:3, 4:6, 13, Տիտոս 2:1): Ինչպե՞ս կարող է ճշմարիտ վարդապետության ուսումը պաշտպանել ուխտադրժությունից: Որո՞նք են կեղծ ուսմունքների վտանգները: Ինչպե՞ս է օրհնել ձեր կյանքը ավետարանի ճշմարիտ վարդապետության ուսուցանումը:

  Խոսելով ճշմարիտ վարդապետության զորության մասին Երեց Բոյդ Կ. Փաքերն ասել է. «Ճշմարիտ վարդապետության ըմբռնումը փոխում է վերաբերմունքը և վարքագիծը: Ավետարանի վարդապետությունների ուսումնասիրումն ավելի արագ կփոխի վարքագիծը, քան վարքագծի ուսումնասիրությունը կփոխի այն . . . Դա է պատճառն այն բանի, որ մենք այդպիսի մեծ ուշադրություն ենք դարձնում ավետարանի վարդապետության ուսուցանման վրա» (Conference Report, Oct. 1986, 20, կամ *Ensign,* Nov. 1986, 17):
- Ինչպե՞ս մենք կարող ենք համոզվել, որ ուսուցանում ենք ճշմարիտ վարդապետություն: (Տե՛ս Մոսիա 18:19–20, Վ և Ու 52:9:)

  Երեց Ջոզեֆ Բ. Վիրթլինը խորհուրդ է տվել. «Աստված հայտնել է ամեն բան, ինչն անհրաժեշտ է մեր փրկության համար: Մենք պետք է ուսուցանենք և ապրենք այնպես, ինչպես հայտնվել է, և խուսափենք, այսպես կոչված, առեղծվածներ փնտրելուց: Եկեղեցու ուսուցիչներին, անկախ նրանից, թե որտեղ են նրանք ուսուցանում՝ ծխերում,

համայնքներում Եկեղեցու բարձրագույն ուսումնարաններում, կրոնի ինստիտուտներում, սեմինարիաներում, թե որպես ծնողներ տներում, ես խորհուրդ եմ տալիս հիմնվել ուսմունքներում գրվածքների հատվածների և վերջին օրերի մարգարեների խոսքերի վրա» (Conference Report, Oct. 1994, 101, կամ *Ensign*, Nov. 1994, 77):

- Ի՞նչ խորհուրդ տվեց մեզ Պողոսն ստանալով ողջամիտ վարդապետություն: (Տե՛ս Տիմոթեոս Բ 1:13, Տիտոս 1:9:) Ի՞նչ եք կարծում, ի՞նչ է նշանակում «հաստատ բռնելով» (Տե՛ս 1 Նեփի 15:23–24:)

Եթե օգտագործելու եք ուշադրության միջոցառումը, ապա ցուցադրե՛ք *Սովորե՛ք ու սովորեցրե՛ք ճշմարիտ վարդապետությունը* հուշաթերթիկը:

2. «Օրինակ եղիր հավատացյալներին խոսքով»:

Կարդացե՛ք ու քննարկե՛ք Տիմոթեոս Ա 4:12:

- Ի՞նչ եք կարծում, ի՞նչ է նշանակում «օրինակ եղիր հավատացյալներին խոսքով» (Տիմոթեոս Ա 4:12): Ի՞նչ տպավորություն եք ստացել անձից, որը «օրինակ է եղել հավատացյալներին խոսքով»:

Թվարկե՛ք բոլոր այն միջոցները, որոնք կիրառել է Պողոսը կոչ անելով Տիմոթեոսին օրինակ ծառայել: Խնդրե՛ք դասարանի անդամներին նկարագրել, թե ինչպես մենք կարող ենք օրինակ ծառայել այդ միջոցներից յուրաքանչյուրով:

Բառ
Խոսակցություն (կարող է նաև նշանակել վարում կամ վարքագիծ)
Գթություն
Հոգի
Հավատք
Մաքրություն

Եթե օգտագործելու եք ուշադրության միջոցառումը, ապա ցուցադրե՛ք «Օրինակ եղիր հավատացյալներին խոսքով» հուշաթերթիկը:

3. «Հետևիր արդարությանը և ուրացիր ամբարշտությունից»:

Կարդացե՛ք ու քննարկե՛ք Տիմոթեոս Ա 6 և Տիտոս 2–3 գլուխներից ընտրած հատվածները:

- Ի՞նչ ուսուցանեց Պողոսը սիրո և փողի վերաբերյալ: (Տե՛ս Տիմոթեոս Ա 6:7–10:) Ի՞նչ նշանակություն ունեն սերն ու փողը «ամեն չարիքների արմատում»: Ինչպե՞ս մենք կարող ենք համոզվել, որ չափազանց մեծ նշանակություն չենք տալիս փողին և նյութական այլ հարստություններին: (Տե՛ս Տիմոթեոս Ա 6:17–19, Հակոբ 2:18–19:)

  Երեց Դալին Հ. Օուքսը ուսուցանել է. «Ոչ մի հատուկ չարիք չկա փողի մեջ: Բարի Սամարացին օգտագործեց արծաթն իր եղբայրակցին ծառայելու համար, իսկ Հուդան օգտագործեց նույն արծաթը Տիրոջը դավաճանելու համար: «*Արծաթասիրությունն է* ամեն չարիքի արմատը»: (Տիմոթեոս Ա 6:10, շեղագիրը ավելացված է:) Վճռական նշանակություն ունի հոգևոր չափանիշը, որով մենք նայում, գնահատում և բանեցնում ենք աշխարհի առարկաները» (Conference Report, Oct. 1985, 78; *Ensign*, Nov. 1985, 63):

- Տիմոթեոսին և Տիտոսին ուղղված նամակներում Պողոսը բազմաթիվ ցուցումներ է տվել առաքինի ապրելու մասին: Ի՞նչ խորհուրդ է տվել Պողոսը հետևյալ հատվածներում՝ Տիմոթեոս Ա 6:11–12, Տիմոթեոս Բ 2:22, Տիտոս 2:1–8, 12, 3:1–2, 8: (Գրատախտակին ամփոփե՛ք դասարանի անդամների պատասխանները: Քննարկե՛ք, թե ի՞նչ իմաստ ունեն այդ ցուցումները և, թե ինչպե՞ս կարող ենք դրանք կիրառել մեր կյանքում:)

Եթե օգտագործելու եք ուշադրության միջոցառումը, ապա ցուցադրե՛ք «Հետևիր արդարությանը և ուրացիր ամբարշտությունից» հուշաթերթիկը:

Ամփոփում

Բացատրե՛ք, որ Պողոսը գիտեր, որ շուտով կսպանվի Հիսուս Քրիստոսի մասին իր վկայության համար: Սակայն, նա գիտեր նաև, որ ավետարանով ապրելու շնորհիվ «մնում է ինձ արդարության պսակը» (Տիմոթեոս Բ 4:8): Վկայություն բերե՛ք ամեն օր արդար գործեր կատարելու և ճիշտ ուղու վրա մնալու կարևորության մասին, որպեսզի կարողանաք Պողոսի հետ միասին ասել. «Բարի պատերազմը պատերազմեցի, ընթացքը կատարեցի, հավատքը պահեցի» (Տիմոթեոս Բ 4:7):

Լրացուցիչ գաղափարներ ուսուցանման համար

Հետևյալ նյութը լրացնում է առաջարկվող դասը: Ձեր ցանկությամբ կարող եք օգտագործել այս գաղափարները դասի ընթացքում:

1. **Տիմոթեոս Ա գրքի լրացուցիչ քննարկում**

- Ի՞նչ խորհուրդ տվեց Պողոսն աղոթքի վերաբերյալ Տիմոթեոս Ա 2:1–3 հատվածներում: Ինչու՞ մենք պետք է բոլոր մարդկանց համար աղոթենք: Ինչպե՞ս մենք կարող ենք դա անել իմաստալից ձևով: Ինչու՞ մենք պետք է աղոթենք մասնավորապես ազգի ղեկավարների համար:
- Տիմոթեոս Ա 3:1–7 հատվածներում Պողոսը շարադրում է եպիսկոպոսի պատասխանատվությունները: Ինչու՞ են կարևոր այդ պատասխանատվությունները եպիսկոպոսի համար:
- Ի՞նչ ուսուցանեց Պողոսը Տիմոթեոս Ա 5:8 հատվածում մեր ընտանիքների համար հոգ տանելու մասին: Ի՞նչ եք կարծում, ինչու՞ Պողոսն այդպես խիստ խոսեց այն մարդկանց դեմ, ովքեր չեն կատարում իրենց այդ պարտականությունները:

2. **«Աստված չտվավ մեզ երգչոտության հոգի» (Տիմոթեոս Բ 1:7)**

Խնդրե՛ք դասարանի անդամներից որևէ մեկին կարդալ Տիմոթեոս Բ 1:7:

- Ինչի՞ց են այսօր մարդիկ վախենում աշխարհում: Ի՞նչ համոզվածություն տվեց Պողոսը Տիմոթեոսին «երգչոտության հոգու» վերաբերյալ: Ինչպե՞ս եք դուք գտնում ձեր կյանքում ճշմարտության այդ համոզվածությունը:

3. **Լինել լավ ծառայողներ**

Կարդացե՛ք ու քննարկե՛ք Տիտոս 2:9–10:

- Ի՞նչ խորհուրդ տվեց Պողոսը ծառաներին այն հատվածներում, որոնք վերաբերում էին ծառայողներին: (Նշե՛ք, որ *թաքցնել* բառը նշանակում է գողանալ կամ ապօրինի սեփականացնել:) Ինչպե՞ս են ծառայողները, երբեմն, գողանում իրենց աշխատատերերից: (Պատասխանները կարող են ընդգրկել՝ յուրացնելով, անձնական օգտագործման համար վերցնելով պաշարները կամ լրիվ օրվա աշխատանքը չկատարելով:)
- Ի՞նչ խորհուրդ տվեց մեզ Պողոսն անել թաքցնելու փոխարեն: (Ցուցաբերել «բարի հավատարմություն» կամ լինել հավատարիմ և վստահելի:) Ի՞նչ արդյունքներ եք դուք տեսել աշխատանքի վայրում «բարի հավատարմություն» ցուցաբերելիս:

Դաս
42

«Անարատ կրոն»

Հակոբոս

Նպատակը

Օգնե՛լ դասարանի անդամներին հասկանալ այն հատկանիշները, որ մենք պետք է զարգացնենք մեր կրոնով ավելի լիովին ապրելու համար:

Նախապատրաստություն

1. Կարդացե՛ք հետևյալ գրվածքները, խորհե՛ք և աղոթե՛ք.
   ա. Հակոբոս 1:1–4, 5:10–11: Հակոբոսն ուսուցանում է, որ մենք պետք է համբերությամբ դիմանանք փորձություններին:
   բ. Հակոբոս 1:5–7, 4:8. Հակոբոսն ուսուցանում է, որ մենք պետք է հավատով աղոթենք Աստծուն:
   գ. Հակոբոս 1:19–20, 26, 3:2–18: Հակոբոսն ուսուցանում է, որ մենք պետք է հսկենք մեր լեզուն և լինենք «ծանր բարկանալու համար»:
   դ. Հակոբոս 1:22–25, 27, 2:14–26, 4:17: Հակոբոսն ուսուցանում է, որ մենք պետք է լինենք «խոսքը անող» մեր հավատը մեր գործերով ցուցաբերելով:
2. Առաջարկություններ ուսուցանման համար: «Ուսուցանե՛ք անձնական հաղորդակցության իսկությունը Աստծո հետ: Օգնե՛ք յուրաքանչյուրին հասկանալ, թե ինչպե՞ս կարելի է արժանավայել աղոթել և, թե ինչպե՞ս կարելի է ստանալ և ճանաչել Աստծո պատասխանները» (Richard G. Scott, "Four Fundamentals for Those Who Teach and Inspire Youth," *CES Old Testament Symposium Speeches, 1987* [1987], 3):

Առաջարկվող դասի ընթացքը

Ուշադրության միջոցառում

Դասը սկսե՛ք հետևյալ կամ ձեր ընտրած մի այլ միջոցառմամբ:

Գրատախտակին գրե՛ք *Անարատ կրոն* և տվե՛ք հետևյալ հարցերը՝

- Ի՞նչ է նշանակում *անարատ* բառը: (Պատասխանները կարող են ընդգրկել՝ իսկական, անկեղծ, ամբողջական և կատարյալ:) Ի՞նչ է նշանակում *կրոն*: (Պատասխանները կարող են ընդգրկել Աստծո երկրպագության ծառայություն, հավատքի և գործունեության համակարգ և պարտավորություն կամ նվիրվածություն հատուկ ապրելակերպին:)
- Ինչպե՞ս դուք կսահմանե՛ք անարատ կրոնը:

Խնդրե՛ք դասարանի անդամներից որևէ մեկին կարդալ Հակոբոս 1:27: Բացատրե՛ք, որ այս դասում քննարկվում է, թե ինչպես մենք կարող ենք կիրառել Հակոբոսի ուսմունքները «անարատ կրոնով» և «Աստծո առաջ սուրբ» ապրելու համար:

Գրվածքների քննարկում ու կիրառում

Քննարկելով Հակոբոսի գրքի ուսմունքները թվարկե՛ք դրանք գրատախտակին *Անարատ կրոն* վերնագրի տակ: Քննարկե՛ք, թե ինչպե՞ս Հակոբոսի ուսուցանած յուրաքանչյուր գաղափարը կարող է օգնել մեզ ապրել «անարատ կրոնով»:

Բացատրե՛ք, որ Հակոբոս գրքի գրողը եղել է, ըստ ընդհանուր կարծիքի, Հիսուս Քրիստոսի եղբայրը: Հիսուսի հարությունից հետո, Հակոբոսը ծառայել է որպես Առաքյալ և եղել է վաղ Եկեղեցու կարևոր ղեկավարը (Գործք 12:17, 15:13–20):

1. **Մենք պետք է համբերությամբ տանենք փորձությունները:**

Կարդացե՛ք ու քննարկե՛ք Հակոբոս 1:1–4, 5:10–11:

- Ի՞նչ է ուսուցանել Հակոբոսը մեր հավատի փորձություններին դիմանալու մասին (Տե՛ս Հակոբոս 1:2–3 Ջոզեֆ Սմիթի թարգմանությունը, որտեղ *զանազան գայթակղություններ դարձվածքը* փոխարինված է *բազմաթիվ փորձություններ* բառերով:) Ինչպե՞ս են փորձություններն օգնում մեզ զարգացնել համբերություն: Ինչպե՞ս ենք մենք օրհնվում, երբ համբերությամբ ենք տանում փորձությունները: (Տե՛ս Հակոբոս 1:4, Հռովմայեցիս 5:3–5, Ալմա 36:3:)

  Երեց Օրսոն Ֆ. Վիթնին գրել է. «Ոչ մի ցավ, որ տանում ենք, ոչ մի փորձություն, որին փորձառու ենք լինում, զուր չի անցնում: Այն ծառայում է մեր կրթությանը, այնպիսի հատկանիշների զարգացմանը, ինչպիսիք են համբերությունը, հավատը, կայունությունն ու հնազանդությունը: Մեր բոլոր տանջանքները, որոնց դիմանում ենք, հատկապես՝ երբ համբերությամբ ենք տանում, ստեղծում են մեր վարքագծերը, մաքրում մեր սրտերը, զարգացնում մեր հոգիները և դարձնում մեզ ավելի մեղմ ու գթասիրտ և ավելի արժանի Աստծո որդիներ կոչվելուն» (մեջբերում Spencer W. Kimball, *Faith Precedes the Miracle* [1972], 98 գրքից):

- Փորձությունը համբերությամբ տանող ինչպիսի՞ լավ օրինակներ նշեց Հակոբոսը: (Տե՛ս Հակոբոս 5:10–11:) Տեսե՞լ եք արդյոք, թե ինչպես են համբերություն ցուցաբերել վերջին օրերի մարգարեները: Ինչպե՞ս է օգնում ձեզ այդ օրինակը:

2. Մենք պետք է հավատով աղոթենք Աստծուն:

Կարդացե՛ք ու քննարկե՛ք Հակոբոս 1:5–7 և 4:8:

- Ի՞նչ է խորհուրդ տվել Հակոբոսը նրանց, ովքեր «իմաստության պակասություն» ունեն: (Տե՛ս Հակոբոս 1:5–6:) Ի՞նչ կանի Երկնային Հայրը, եթե մենք հավատով խնդրենք նրան: Ձեր աղոթքի պատասխաններն ստանալու ի՞նչ փորձ եք ունեցել:

- Ի՞նչ ազդեցություն ունեցավ մարգարե Ջոզեֆ Սմիթի վրա Հակոբոս 1:5 հատվածի խորհուրդը: (Տե՛ս Ջոզեֆ Սմիթ -Պատմություն 1:11–13:) Ի՞նչ կարող ենք մենք սովորել նրա փորձից: Ինչպե՞ս է մեզ վրա ազդել Հակոբոս 1:5 հատվածի խորհրդին հետևելու Ջոզեֆի որոշումը: (Տե՛ս Ջոզեֆ Սմիթ – Պատմություն 1:14–20:)

  Նախագահ Ստեփանոս Վ. Քիմբալն ասել է. «Մենք ունենք Հիսուս Քրիստոսի Վերջին Օրերի Սրբերի Եկեղեցին շնորհիվ այն բանի, որ կարդալով գրվածքների հատվածները տասնչորս տարեկան մի տղա գնաց անտառ ու աղոթեց, . . . շնորհիվ այն բանի, որ նա ապրեց համաձայն երկնքից ստացած հայտնության: Մենք ունենք բոլոր օրհնությունները, որոնք կարող են մեզ դարձնել ողջ աշխարհի ամենաերջանիկ մարդիկ, շնորհիվ այն բանի, որ տասնչորս տարեկան մի տղա գնաց անտառ ու աղոթեց» (Conference Report, Melbourne Australia Area Conference 1976, 23):

  Եթե դուք ուսուցանում եք երիտասարդությանը, ապա վկայե՛ք, որ հավատով Աստծուն հարցնելն ու իմաստություն ստանալը կախված չէ տարիքից կամ ուրիշ հանգամանքներից: Ջոզեֆ Սմիթը 14 ամյա մի պատանի էր, երբ փորձեց Հակոբոսի բառերն ու ստացավ Առաջին տեսիլքը: Նա 17 տարեկան էր, երբ հրեշտակ Մորոնին այցելեց նրան ու հայտնեց, թե որտեղ են պահված ոսկե թիթեղները:

- Ինչպե՞ս է նկարագրում Հակոբոսը նրանց, ովքեր աղոթում են առանց հավատի: (Տե՛ս Հակոբոս 1:6–7:) Ինչպե՞ս կարող ենք ուժեղացնել մեր հավատը:

- Հակոբոսն ուսուցանել է. «Մոտեցեք Աստուծուն և նա կմոտենա ձեզ» (Հակոբոս 4:8): Ինչպե՞ս է անկեղծ աղոթքը մոտեցնում մեզ Աստծուն:

3. Մենք պետք է հսկենք մեր լեզուն և լինենք «ծանր բարկանալու համար»:

Քննարկե՛ք Հակոբոս 1:19–20, 26, 3:2–18: Խնդրե՛ք դասարանի անդամներին բարձրաձայն կարդալ ընտրված հատվածները:

- Հակոբոսն ուսուցանել է, որ մենք պետք է լինենք «շուտ լսելու և ծանր խոսելու համար» (Հակոբոս 1:19): Ինչպիսի՞ փորձեր եք ունեցել ձեր կյանքում, որոնք հաստատում են այս խորհուրդի իմաստությունը: Ինչպե՞ս մենք կարող ենք դառնալ ավելի լավ լսողներ ու առավել մտածող խոսողներ:
- Հակոբոսն ուսուցանել է, որ մենք պետք է լինենք «ծանր բարկանալու համար» (Հակոբոս 1:19): Ի՞նչ հետևանքներ կարող են ունենալ բարկացած վիճակում խոսելն ու գործելը: Ինչպիսի՞ փորձեր եք ունեցել ձեր կյանքում, որոնք հաստատում են այս խորհուրդի իմաստությունը: Ինչպե՞ս մենք կարող ենք հաղթահարել կամ հսկել մեր բարկության զգացմունքները:
- Հակոբոսն ուսուցանել է, որ մենք պետք է սանձահարենք մեր լեզուները (Հակոբոս 1:26): Ի՞նչ նպատակով է օգտագործվում ձիու սանձը: (Ձիուն կառավարելու և հսկելու համար:) Ինչպե՞ս մենք կարող ենք կիրառել Հակոբոսի խորհուրդը՝ «սանձահարել» մեր լեզուները: (Տե՛ս Հակոբոս 4:11: Պատասխանները կարող են ընդգրկել՝ խուսափել բամբասանքից, ստերից, վեճերից, հայհոյանքից և զայրույթի բառերից: Դրա փոխարեն մենք պետք է օգտագործենք բարի խոսքեր, ճշմարտություն, աղոթք ասելու և խաղաղություն հաստատելու հնարավորությունը:)
- Կարդացե՛ք Հակոբոս 3:3–5: Ինչի՞ հետ է համեմատում Հակոբոսը լեզուն այդ հատվածներում: (Ձիերի բերանի սանձի և նավի ղեկի հետ: Դուք կարող եք բացատրել, որ սանձը պողպատից պատրաստված մի մաս է, որը դրվում է ձիու բերանին:) Ի՞նչ կարող ենք մենք սովորել այդ համեմատություններից: Ինչպե՞ս մեր խոսքերը կառավարելու ունակությունը կօգնի մեզ կառավարել նաև մեր կյանքն ուրիշ տեսակետներից:
- Կարդացե՛ք Հակոբոս 3:9–13: Ի՞նչ ուսուցանեց Հակոբոսն այդ հատվածներում մեր խոսքերը կառավարելու մասին: (Քննարկե՛ք այդ խորհուրդը դասարանի անդամների հետ: Օրինակ, եթե դասարանի անդամներից մի քանիսը քահանաներ են, ապա դուք կարող եք քննարկել իրենց հետ լեզուն շաբաթվա ընթացքում մաքուր պահպանելու կարևորությունը, որպեսզի կիրակի օրը կարողանան արժանավայել օրհնել հաղորդությունը: Նման կիրառություն կարելի է անել նրանց համար, ովքեր ուսուցանում են ավետարանը:)
- Ինչպե՞ս կարող է մեր լեզվի կառավարումն օգնել մեզ խաղաղություն հաստատել: (Տե՛ս Հակոբոս 3:16–18:) Ինչու՞ է մեր լեզվի կառավարումը կազմում անարատ կրոնի կարևոր մասը:

4. Մենք պետք է լինենք «խոսքը անող» մեր հավատը գործերով ցուցաբերելով:

Կարդացե՛ք ու քննարկե՛ք Հակոբոս 1:22–25, 27, 2:14–26, 4:17-ից ընտրված հատվածները:

- Ի՞նչ է նշանակում լինել խոսքի «միայն լսողներ»: (Հակոբոս 1:22): Ի՞նչ իմաստով են «միայն լսողները» խաբվում: (Տե՛ս Հակոբոս 1:22–25, 4:17:) Ի՞նչ օրինություններ ունեն «խոսքը անողները»:
- Ի՞նչ ուսուցանեց Հակոբոսը հավատի ու գործերի միջև հարաբերության մասին: (Տե՛ս Հակոբոս 2:14–26:) Ինչու՞ է հավատքն առանց գործերի մեռած: Ինչպե՞ս են բարի գործերը ուժեղացնում մեր հավատը Հիսուս Քրիստոսի հանդեպ:
- Ի՞նչ առաջարկեց մեզ Հակոբոսն անել, անարատ կրոնով ապրելու համար: (Տե՛ս Հակոբոս 1:27 կամ հիշեցրե՛ք դասարանի անդամներին ուշադրության միջոցառման մասին:) Ի՞նչ եք կարծում, ինչու՞ կարիքավոր մարդկանց այցելություններն ու օգնությունները կազմում են անարատ կրոնի մասը:
- Ինչպե՞ս կարող ենք մեր անձը «աշխարհքից անարատ» պահել (Հակոբոս 1:27, տես Վ և Ու 59:9): Ինչպե՞ս են օգնում մեզ աշխարհից անարատ մնալ յուրաքանչյուր շաբաթ Եկեղեցի այցելելն ու հաղորդություն ընդունելը:

Ամփոփում	Վկայե՛ք Հակոբոսի ուսմունքների ճշմարտության մասին: Նշե՛ք, որ մենք կարող ենք ապրել մեր կրոնով ավելի մաքուր լինելով, համբերատար լինելով փորձությունների նկատմամբ, հավատով Աստծուն աղոթելով, վարպետանալով և բարի գործեր կատարելով:

Լրացուցիչ գաղափարներ ուսուցանման համար

Հետևյալ նյութը լրացնում է առաջարկվող դասը: Ձեր ցանկությամբ կարող եք օգտագործել այս գաղափարները դասի ընթացքում:

1. **Դասարանի անդամների ելույթները**

Այս դասից մեկ շաբաթ առաջ խնդրե՛ք դասարանի հինգ անդամներին ուսումնասիրել Հակոբոս գրքի տարբեր գլուխները: Դասի սկզբում (ուշադրության միջոցառումից անմիջապես հետո, եթե օգտագործում եք այն), թող այդ անդամները պատմեն իրենց մտքերն ուսումնասիրած գլուխների վերաբերյալ:

2. **Տեսաֆիլմեր**

Կարդացե՛ք Հակոբոս 1:27 և ցուցադրե՛ք «Մարմինը տաճար է» վեց րոպեանոց տեսահատվածը *Նոր Կտակարան Տեսաֆիլմից* (53914), եթե այն առկա է: Քննարկե՛ք, թե ի՞նչ է սովորեցնում այդ տեսաֆիլմը աշխարհից մեզ անարատ պահելու մասին:

3. **Հակոբոսի գրքի լրացուցիչ քննարկում:**

- Հակոբոս 1:12, Ջոզեֆ Սմիթի թարգմանությունում *համբերել* բառը փոխարինվել է *դիմադրել* բառով: Ի՞նչ տարբերություն կա գայթակղությանը համբերելու և գայթակղությանը դիմադրելու միջև: Ի՞նչ խոստումներ են տրվում նրանց, ովքեր դիմադրում են գայթակղությանը: (Տե՛ս Հակոբոս 1:12, 4:7:)
- Ի՞նչ ուսուցանեց Հակոբոսն ուրիշներին դատելու մասին: (Տե՛ս Հակոբոս 2:1–9:) Ինչու՞ են որոշ մարդիկ դատում մյուսների մասին նրանց երկրային պաշտոններով կամ նյութական սեփականություններով: Ինչպե՞ս կարող ենք սովորել տեսնել ոչ թե արտաքինը մարդկանց, այլ՝ սրտերը, ինչպես Աստված է անում: (Տե՛ս Ա Թագավորաց 16:7, Վ և Ու 38:24–27:)
- Ի՞նչ ուսուցանեց Հակոբոսը նախանձի ու կրքի մասին: (Տե՛ս Հակոբոս 3:16, 4:1–6:) Ինչպե՞ս մենք կարող ենք հաղթահարել նախանձի ու կրքի զգացումները: (Տե՛ս Հակոբոս 4:7–10:)
- Ի՞նչ ուսուցանեց Հակոբոսը հիվանդներին ծառայելու մասին: (Տե՛ս Հակոբոս 5:14–15:) Ինչպե՞ս եք դուք օրհնվել կամ տեսել ուրիշների օրհնությունը քահանայության զորությամբ:
- Հակոբոսը նշել է «ճշմարտության ճանապարհից մոլորվածին» օգնելու կարևորության մասին (Հակոբոս 5:19–20): Ինչպե՞ս մենք կարող ենք դա անել:

Դաս
43

«Ընտիր ազգ եք»

Պետրոս Ա և Բ, Հուդա

Նպատակը Օգնել դասարանի անդամներին սրբության մեջ ապրել և լինել «ընտրյալ ազգ»:

Նախապատրաստություն

1. Կարդացե՛ք հետևյալ գրվածքները, խորհե՛ք և աղոթե՛ք.
   ա. Պետրոս Ա 1, 2:1–10: Պետրոսն ուսուցանում է, որ մենք պետք է ունենանք հավատ և սրբության մեջ ապրենք: Նա ուսուցանում է, որ Սրբերն ընտրյալ ազգ են, որոնք կոչված են գովաբանելու Փրկչին:
   բ. Պետրոս Ա 2:19–24, 3:13–17, 4:12–19: Պետրոսն ուսուցանում է, որ մենք պետք է հետևենք Փրկչի օրինակին դիմանալով փորձություններին ու հալածանքին:
   գ. Պետրոս Բ 1: Պետրոսը մեզ կոչ է անում հաղորդակից լինել աստվածային բնությանը և աշխատել ջանասիրաբար, որ մեր կոչումն ու ընտրությունը հաստատ լինեն:
   դ. Պետրոս Բ 2–3, Հուդա: Պետրոսն ու Հուդան խորհուրդ են տալիս զգուշանալ սուտ վարդապետներից և նրանցից, ովքեր ժխտում են Երկրորդ Գալուսը: Նրանք կոչ են անում Քրիստոսի հետևորդներին հավատարիմ մնալ:
2. Լրացուցիչ ընթերցում. Հովհաննես Ա 3:2–3, 3 Նեփի 12:48, Վարդապետություն և Ուխտեր 122:7–8:
3. Առաջարկություններ ուսուցանման համար: Յուրաքանչյուր դասն ուսումնասիրե՛ք այնպես, որ կարողանաք ուսուցանել առանց ձեռնարկին հաճախակի նայելու: Նյութի լավ տիրապետումը թույլ է տալիս ձեզ դիտել դասարանի անդամներին ուսուցանման ընթացքում: Դիտումը լավացնում է դասարանի անդամների մասնակցությունն ու վարքագիծը և օգնում է ձեզ սիրով ու հոգատարությամբ հաղորդակցվել նրանց հետ: (*Teaching – No Greater Call*):

Առաջարկվող դասի ընթացքը

Ուշադրության միջոցառում

Դասն սկսե՛ք հետևյալ կամ ձեր ընտրած մի այլ միջոցառմամբ:

Պատմե՛ք Եպիսկոպոս Վագն Ջ. Ֆիդերստոունի պատմած հետևյալ պատմությունը.

«Տարիներ առաջ ես լսել էի Ֆրանսիայի Լուի XVI թագավորի որդու պատմությունը: Լուի թագավորին գահից գցել ու բանտարկել էին: Նրա երիտասարդ որդուն՝ արքայազնին, գերի էին վերցրել նրանք, ովքեր գահազրկել էին թագավորին: Նրանք մտածեցին, որ քանզի թագավորի որդին գահի ժառանգն է, ուստի, եթե նրանք կարողանան բարոյապես ոչնչացնել նրան, ապա նա երբեք չի իրականացնի այն մեծ ու վեհ ճակատագիրը, որ կյանքն իրեն էր շնորհել:

«Նրանք տարան նրան մի հեռու համայնք և ենթարկեցին տղային ամեն անպարկեշտ ու գարշելի բաների, որ կյանքը կարող էր առաջարկել . . . Վեց ամսից ավել նրան մշակեցին այդ ձևով – սակայն ոչ մի անգամ երիտասարդ տղան չզիջեց ճնշող գայթակղություններին: Վերջապես ուժեղացված գայթակղությունից հետո, նրան հարցրին: Ինչու՞ նա չի հնազանդվում այդ բաներին – ինչու՞ չի մասնակցում: Այդ բաները հաճույք կպատճառեն, կբավարարեն նրա կրքերը և ցանկալի են, դրանք պատկանում են իրեն: Տղան ասաց. «Ես չեմ կարող անել այն, ինչ ասում եք, քանի որ ես ծնված եմ արքա լինելու»: (“The King’s Son,” *New Era,* Nov. 1975, 35):

Եպիսկոպոս Ֆիդերստոունը մեկնաբանել է.

«Մեր Հայրը արքա է և ինչպես արքայի որդին ենթարկվեց այս կյանքի գարշելի ու այլասերված բաների, այնպես էլ դուք կենթարկվեք մեր սերնդի բազմաթիվ անպարկեշտություններին ու ստորացումներին: Բայց դուք . . . ևս ծնված եք լինել թագավորներ ու թագուհիներ, քահանաներ ու քահանուհիներ» (*New Era,* Nov. 1975, 35):

- Որպես մեր Երկնային Հոր հոգևոր զավակներ, ինչպիսի՞ն է մեր ներուժը: Ինչպե՞ս պետք է ազդի մեր աստվածային ներուժի գիտելիքը մեր իսկ ապրելակերպի վրա:

Նշե՛ք, որ որպես մեր Երկնային Հոր զավակներ, մենք կարող ենք դառնալ նրա նման և ժառանգել նրա ողջ ունեցածը: Պետրոսի և Հուդայի նամակները առաջարկում են արժեքավոր ուսմունքներ, որոնք մեզ կօգնեն ապրել Աստծո զավակներին արժանավայել:

Գրվածքների քննարկում ու կիրառում

Աղոթքներով ընտրե՛ք գրվածքներից հատվածներ, հարցեր և ուրիշ դասի նյութեր, որոնք լավագույն ձևով կհամապատասխանեն դասարանի անդամների կարիքներին: Քննարկե՛ք, թե ինչպես կարելի է այդ գրվածքների հատվածները կիրառել առօրյա կյանքում: Խրախուսե՛ք դասարանի անդամներին պատմել իրենց կյանքից իրադեպեր, որոնք կապված են գրվածքների սկզբունքների հետ:

1. **Ապրել հավատով ու սրբության մեջ որպես ընտրյալ ազգ :**

Քննարկե՛ք Պետրոս Ա 1և 2:1–10: Խնդրե՛ք դասարանի անդամներին կարդալ ընտրված հատվածները:

- Ի՞նչ ուսուցանեց Պետրոսը առաջին գլխում Հիսուս Քրիստոսի առաքելության մասին: (Տե՛ս Պետրոս Ա 1:3–4, 18–21:) Ինչպե՞ս է ազդում մեր առօրյա գործողությունների վրա Փրկչի առաքելության ու զոհաբերության մասին գիտելիքը: (Տե՛ս Պետրոս Ա 1:8, 13–16, 22–23, 2:5: Դուք կարող եք գրատախտակին գրել դասարանի անդամների պատասխանները:)
- Ըստ Պետրոսի, ինչու՞ հավատը «ավելի պատվական գտնվի քան . . . ոսկին»: (Տե՛ս Պետրոս Ա 1:7, Եբրայեցիս 11:6, 1 Նեփի 7:12:) Ի՞նչ եք կարծում, ի՞նչ է նշանակում ունենալ կրակով փորձված հավատ: Ի՞նչ վերջնական նպատակ ունի մեր հավատը: (Տե՛ս Պետրոս Ա 1:5, 9:)
- Պետրոսն ուսուցանել է, որ մարգարեները, որոնք վկայում են Հիսուս Քրիստոսի մասին, «որոնեցին ու քննեցին» (Պետրոս Ա 1:10, տե՛ս նաև 11 հատվածը): Ինչպե՞ս կարող են ժրաջան աղոթքը և գրվածքների հատվածների ուսումնասիրությունը ուժեղացնել մեր վկայությունները Փրկչի մասին:
- Ովքե՞ր են կազմում ընտրյալ ազգը, որի մասին խոսում է Պետրոսը: (Տե՛ս Պետրոս Ա 2:9–10 և ստորև բերված մեջբերումները:) Ի՞նչ պատասխանատվություն ունենք մենք, որպես ընտրյալ ազգ: (Տե՛ս Պետրոս Ա 2:9:) Ինչպե՞ս մենք կարող ենք կատարել այդ պատասխանատվությունը: (Տե՛ս Մաթեոս 5:16:)

  Երեց Բրյուս Ռ. Մակ-Քոնքին սահմանել է ընտրյալ ազգը այսպես. «ոչ թե նրանք, ովքեր ապրում են հատուկ ժամանակաշրջանում կամ տարիքում, այլ . . . Իսրայելի տունը և՛ հնագույն ժամանակների, և՛ միջին ժամանակների (Քրիստոսի օրոք), և՛ թե այժմ՝ այս վերջին օրերում . . . [Այն ընդգրկում է] Եկեղեցու հավատարիմ անդամներին, ովքեր իրենց վրա են վերցրել Քրիստոսի անունն ու որդեգրվել նրա ընտանիքում» (*Doctrinal New Testament Commentary,* 3 volums. [1966–73], 3:294):

2. **Հետևել Փրկչի օրինակին դիմանալով փորձություններին ու հալածանքին:**

Կարդացե՛ք ու քննարկե՛ք Պետրոս Ա 2:19–24, 3:13–17, 4:12–19:

- Պետրոսը գրել է, որ «Քրիստոսը . . . չարչարվեցավ և ձեզ էլ օրինակ թողեց» (Պետրոս Ա 2:21): Ի՞նչ կարող ենք մենք անել, որ հետևենք Փրկչի օրինակին ի պատասխան

փորձությունների և հալածանքի: (Տե՛ս Պետրոս Ա 2:19–23:) Ի՞նչ օրինակներ եք դուք տեսել մարդկանց, որ Քրիստոսի նման դիմացել են փորձություններին: Ինչպե՞ս ենք մենք օրինվում հետևելով Փրկչի օրինակին ի պատասխան փորձությունների:

- Ե՞րբ եք դուք (կամ ձեր ծանոթներից որևէ մեկը) հալածվել Տիրոջ կամքը կատարելու համար: Ինչպե՞ս Պետրոսը խորհուրդ տվեց մեզ վարվել այդ դեպքերում: (Տե՛ս Պետրոս Ա 3:13–17, 4:12–19: Դուք կարող եք գրատախտակին գրել դասարանի անդամների պատասխանները:) Ինչպե՞ս են այդ փորձությունները հնարավորություն տալիս մեզ մոտենալու Տիրոջն ու փառաբանելու նրան:

3. Հաղորդակից եղե՛ք աստվածային բնությանը և աշխատե՛ք ջանասիրաբար, որ ձեր կոչումն ու ընտրությունը հաստատ լինեն:

Կարդացե՛ք ու քննարկե՛ք Պետրոս Բ 1 գլխից ընտրած հատվածներ:

- Ի՞նչ հատկանիշներ է նկարագրել Պետրոսը որպես աստվածային էության մի մաս: (Տե՛ս Պետրոս Բ 1:4–7: Դրատախտակին գրե՛ք այդ հատկանիշները:) Ինչու՞ է կարևոր, որ մենք զարգացնենք այդ հատկանիշները: (Տե՛ս Պետրոս Բ 1:8:) Երբևէ տեսե՞լ եք, որ այդ հատկանիշները ցուցաբերեն ուրիշները:
- Պետրոսը կոչ է արել Սրբերին «Ջանք արե՛ք, որ ձեր կոչումը և ընտրությունը հաստատ անեք» (Պետրոս Բ 1:10): Ի՞նչ է նշանակում ձեր կոչումը և ընտրությունը հաստատ անել: (Ստանալ Տիրոջից արեգակնային արքայություն համբարձվելու վստահություն կամ՝ խոստում: Անձը, որի կոչումը և ընտրությունը հաստատված է, գիտի, որ «կնքվել է հավիտենական կյանքում մարգարեության հայտնությամբ ու հոգով» [Վ և Ու 131:5]: Ջոզեֆ Սմիթը ստացել է այդ խոստումը Աստծուց, ինչպես գրանցված է Վարդապետություն և Ուխտեր 132:49 հատվածում:)
- Ի՞նչ պետք է մենք անենք, որպեսզի մեր կոչումն ու ընտրությունը հաստատ լինեն:

  Մարգարե Ջոզեֆ Սմիթն ուսուցանել է. «Այն բանից հետո, երբ անձը ձեռք է բերում հավատ Քրիստոսի հանդեպ, ապաշխարում է իր մեղքերի համար և մկրտվում է մեղքերի քավման համար և ստանում է Սուրբ Հոգին (ձեռնադրմամբ), . . . թո՛յլ տվեք նրան շարունակել խոնարհվել Աստծո առաջ, արդարության քաղց ու ծառավ զգալով, ապրելով ըստ Աստծո ամեն խոսքի, և շուտով Տերը կասի նրան. «Որդի՛ս դու կհամբարձվե՛ս: Երբ Տերը լիակատար ստուգի նրան ու գտնի, որ մարդը որոշել է ծառայել Նրան ամեն գնով, ապա մարդը կգտնի իր կոչումը և նրա ընտրությունը կհաստատվի» (*Teachings of the Prophet Joseph Smith*, sel. Joseph Fielding Smith [1976], 150):

4. Դիմադրել սուտ վարդապետներին և նրանց, ովքեր ուրացել են Երկրորդ Գալուստը:

Կարդացե՛ք ու քննարկե՛ք Պետրոս Բ 2–3 և Հուդա գրքերի ընտրված հատվածները: Բացատրե՛ք, որ Հուդան եղել է Հովսեփի ու Մարիամի որդին ու Հիսուսի եղբայրը:

- Պետրոսն ու Հուդան զգուշացրել են, որ Եկեղեցու անդամների մեջ կլինեն սուտ վարդապետներ: Որո՞նք են, ըստ նրանց, սուտ վարդապետների որոշ հատկանիշները: (Տե՛ս Պետրոս Բ 2:1–3, 10, 12–19, Հուդա 1:4, 8, 10–13, 16, 18–19:) Ինչպե՞ս մենք կարող ենք այսօր ճանաչել սուտ վարդապետներին:
- Ի՞նչ խորհուրդ են տվել Պետրոսն ու Հուդան, որը կօգնի մեզ խուսափել կեղծ ուսմունքներից ու մնալ հավատարիմ՝ պատրաստվելով Երկրորդ Գալստին: (Տե՛ս Պետրոս Բ 3:11–14, 17–18, Հուդա 1:3, 20–21, տես նաև Մորոնի 7:12–17, Վ և Ու 45:57, 46:7–8:)

Ամփոփում

Վկայե՛ք ձեր քննարկածի ճշմարտության մասին: Խրախուսե՛ք դասարանի անդամներին հետևել Պետրոսի և Հուդայի ուսմունքներին պայքարելով ապրել հավատի ու սրբության մեջ:

Լրացուցիչ գաղափարներ ուսուցանման համար

Հետևյալ նյութը լրացնում է առաջարկվող դասը: Ձեր ցանկությամբ կարող եք օգտագործել այս գաղափարները դասի ընթացքում:

1. **Պետրոս Ա գրքի լրացուցիչ քննարկում**

- Պետրոս Ա 1 գլխում ի՞նչ հակադրություն նշեց Պետրոսն ապականվողի ու կորչողի և անարատի ու հավերժականի միջև: (Տե՛ս Պետրոս Ա 1:4, 7, 18–19, 23–25: Գրատախտակին գրե՛ք դասարանի անդամների պատասխանները երկու վերնագիրների տակ՝ *Ապականվող ու կորչող* և *Անարատ ու հավերժական* :) Ի՞նչ կարող ենք սովորել այդ հակադրումներից:
- Պետրոսն ուսուցանեց, որ Հիսուսը «ճանաչված էր աշխարհքի սկզբից առաջ» Փրկիչ լինել (Պետրոս Ա 1:20, տե՛ս նաև Հայտնություն 13:8): Ինչու՞ է կարևոր այդ ճշմարտությունը: Ի՞նչ հայտնություն են ավելացրել գրվածքները վերջին օրերին Փրկչի ընտրված լինելու գիտակցման մասին (տե՛ս Մովսես 4:1–4, Աբրահամ 3:27–28):
- Ի՞նչ խորհուրդ է տվել Պետրոսը երկրի օրենքների վերաբերյալ: (Տե՛ս Պետրոս Ա 2:13–15:) Ի՞նչ խորհուրդ է հայտնել Տերը վերջին օրերին երկրի օրենքների վերաբերյալ: (Տե՛ս Վ և Ու 58:21–22, 98:4–10, 134:5, Հավատո հանգանակներ 1:12:)
- Ի՞նչ է ուսուցանել Պետրոսը մահացածներին ավետարանի քարոզման մասին: (Տե՛ս Պետրոս Ա 3:18–20, 4:6:) Ե՞րբ Հիսուսը գնաց հոգևոր աշխարհ՝ մահացածների համար ավետարանի քարոզումը կազմակերպելու: (Տե՛ս Վ և Ու 138:27:) Ինչու՞ նա արեց այդ: (Տե՛ս Վ և Ու 138:29–37:) Ի՞նչ բացահայտեց Աստծո աշխատանքի մասին Փրկչի առաքելությունը հոգևոր աշխարհում: (Պատասխանները կարող են ընդգրկել՝ շնորհիվ Աստծո կատարյալ արդարության ու ողորմածության բոլոր մարդիկ, որ ապրել են երկրի վրա, հնարավորություն կունենան ընդունելու ավետարանն ու հաճույք ստանալու նրա բոլոր օրհնություններից:)
- Պետրոս Ա 5:1–4 հատվածներում ի՞նչ խորհուրդ տվեց Պետրոսը Եկեղեցու ղեկավարներին: Ինչպե՞ս կարող են Եկեղեցու ղեկավարները «արածեցնել Աստծո հոտը» (Պետրոս Ա 5:2, տես Պետրոս Բ 1:12–15; Վ և Ու 42:12–14): Ինչպե՞ս դուք կօրհնվե՛ք Եկեղեցու ղեկավարների շնորհիվ, որոնք կհետևեն այդ խորհրդին:

2. **«Գրքերի ամեն մարգարեությունը իր հատուկ մեկնությունը չունի» (Պետրոս Բ 1:20)**

- Կարդացե՛ք Պետրոս Բ 1:20–21: Ի՞նչ ուսուցանեց Պետրոսն այս հատվածներում գրվածքների աղբյուրի մասին: Ի՞նչ ուսուցանեց Պետրոսը գրվածքների մեկնաբանության մասին: Ինչպե՞ս մենք կարող ենք համոզվել, որ գրվածքների մեկնաբանությունը ճշգրիտ է: (Պատասխանները կարող են ընդգրկել՝ որոնելով ոգեշնչված մեկնաբանությունները Եկեղեցու ղեկավարների և Սուրբ Հոգու ղեկավարության որոնումներով:) Ինչպե՞ս են օգնում ձեզ Եկեղեցու ղեկավարների ուսմունքները կամ Հոգու ղեկավարությունը հասկանալ գրվածքների որևէ հատված:

Դաս
44

«Աստված սեր է»

Հովհաննես Ա, Բ, Գ

Նպատակը

Օգնել դասարանի անդամներին հասկանալ, թե ինչպես են Հայրն ու Որդին իրենց սերը ցուցաբերում մեր նկատմամբ և ինչպես պետք է մենք ցուցաբերենք մեր սերը նրանց հանդեպ:

Նախապատրաստություն

1. Կարդացե՛ք հետևյալ գրվածքները, խորհե՛ք և աղոթե՛ք.

   ա. Հովհաննես Ա 2:28–29, 3:1–2, 4:7–19, 5:1, 11–15: Հովհաննեսն ուսուցանում է, որ Երկնային Հայրը ցուցաբերում է իր սերը մեր նկատմամբ ուղի հարթելով մեզ համար իրեն նմանվելու և հավիտենական կյանք ժառանգելու:

   բ. Հովհաննես Ա 1:7–9, 2:1–2, 3:5–8, 16, 5:11–13: Հովհաննեսն ուսուցանում է, որ Հիսուսը իր սերը մեր նկատմամբ ցուցաբերել է քավության զոհաբերությամբ, որը հնարավորություն տվեց մեզ նմանվել մեր Երկնային Հորը:

   գ. Հովհաննես Ա 2:3–17, 3:9–24, 4:4–21, 5:1–10, Հովհաննես Բ; Հովհաննես Գ: Հովհաննեսն ուսուցանում է, որ մենք մեր սերն ենք ցուցաբերում Երկնային Հոր ու Հիսուս Քրիստոսի նկատմամբ մեր հնազանդությամբ ու միմյանց հանդեպ մեր սիրով:

2. Լրացուցիչ ընթերցում. Մորոնի 7:48, Վարդապետություն և Ուխտեր 45:3–5:

3. Եթե դուք օգտագործելու եք ուշադրության միջոցառումը, ապա բերե՛ք մի ընտանեկան լուսանկար կամ հետևյալ նկարներից մեկը՝ «Ընտանիքը աշխատում է միասին» (62313), «Ընտանեկան հաճելի ժամանց» (62384) կամ «Ընտանեկան միասնություն» (Ավետարանը արվեստում նկարների հավաքածու 616):

4. Առաջարկություններ ուսուցանման համար: «Սերը, հոգատարությունը, պարտականության նվիրվածությունը, անշահախնդրությունը, գրվածքների ուսումնասիրությունը և աղոթքը ձեր ուսուցանմանը տալիս են հոգևոր հիմք: Այդ տարրերի միավորումը դասերին նախապատրաստվելիս կօգնի ձեր մտքում ու սրտում ստեղծել այդ դասերը նախքան դասարանի անդամներին ուսուցանելը» (*Teaching – No Greater Call,* iii):

Առաջարկվող դասի ընթացքը

Ուշադրության միջոցառում

Դասն սկսե՛ք հետևյալ կամ ձեր ընտրած մի այլ միջոցառմամբ:

Ցուցադրե՛ք ընտանիքի լուսանկարը:

- Ինչպե՞ս են ծնողները ցուցաբերում սեր իրենց երեխաների նկատմամբ: Ինչպե՞ս են երեխաները ցուցաբերում սերն իրենց ծնողների, եղբայրների և քույրերի նկատմամբ:
- Ինչպե՞ս ենք մենք բոլորս մի ընտանիքի անդամներ համարվում:

Հիշեցրե՛ք դասարանի անդամներին, որ բացի նրանից, որ մենք պատկանում ենք երկրային ընտանիքին, մեզնից յուրաքանչյուրը հոգևոր որդին կամ դուստրն է մեր Երկնային Հոր, որը սիրում և ցանկանում է օրհնել մեզ: Հովհաննեսն իր նամակներում մի քանի անգամ նշել է, թե ինչպես են Հայրն ու Որդին ցուցաբերում իրենց սերը մեր նկատմամբ և ինչպես մենք կարող ենք ցուցաբերել մեր սերը նրանց նկատմամբ:

Գրվածքների քննարկում ու կիրառում

Ուսուցանելով գրվածքների հետևյալ հատվածները քննարկե՛ք, թե ինչպե՞ս են դրանք կիրառվում առօրյա կյանքում: Խրախուսե՛ք դասարանի անդամներին պատմել իրենց փորձից իրադեպեր, որոնք կապված են գրվածքների սկզբունքների հետ:

1. Երկնային Հոր սիրո դրսևորումները մեր նկատմամբ

Քննարկե՛ք ստորև բերված հատվածները: Դուք կարող եք ամփոփել քննարկումը գրատախտակի վրա գրի առնելով Աստծո սիրո դրսևորումները մեր նկատմամբ:

- Եթե մեկ բառով նկարագրեիք Երկնային Հորը, ի՞նչ բառ կօգտագործեիք: Ի՞նչ բառ է օգտագործել Հովհաննեսը Երկնային Հոր նկարագրման համար Հովհաննես Ա 4:8, 16 հատվածներում: Ինչո՞վ է այդ բառը համապատասխանում էությանը:
- Կարդացե՛ք Հովհաննես Ա 3:1–2: Աստծո սիրո ինչպիսի՞ դրսևորումներ է նշել Հովհաննեսն այդ հատվածներում: (Աստված կկոչի մեզ որդիներ ու մեզ կդարձնի Քրիստոսի նման – փառաբանված, համբարձված և նրա հետ ընդհանուր ժառանգ, տե՛ս նաև Հռովմայեցիս 8:14–17:) Ի՞նչ պետք է մենք անենք, որպեսզի կոչվենք Աստծո որդիներ: (Տե՛ս Հովհաննես Ա 2:28–29, 4:7, 5:1, Գաղատացիս 3:26–27, Մոսիա 5:5–9, Մորոնի 7:48: Բացատրե՛ք, որ քանզի բոլորս Աստծո հոգևոր զավակներն ենք, ուստի «Աստծո որդիք» բառերի օգտագործումը Հովհաննես Ա 3:1–2 հատվածներում վերաբերում է նրանց, ովքեր իրենց վրա են վերցրել Քրիստոսի անունը մկրտությամբ ու պատվում են նրա անունը հավատի ու առաքինության միջոցով:)
- Կարդացե՛ք Հովհաննես Ա 4:9–10 հատվածները: Աստծո սիրո ինչպիսի՞ դրսևորումներ է նշել Հովհաննեսն այդ հատվածներում: (Տե՛ս նաև Հովհաննես 3:16, Հովհաննես Ա 5:11; 2 Նեփի 9:10: Բացատրե՛ք, որ քավություն բառը Հովհաննես Ա 4:10 հատվածում վերաբերում է Հիսուս Քրիստոսի քավման զոհաբերությանը:) Ինչու՞ է մեր մեղքերի քավության համար իր Որդուն ուղարկելը համարվում Երկնային Հոր սիրո դրսևորումը մեր նկատմամբ:
- Կարդացե՛ք Հովհաննես Ա 4:13: Աստծո սիրո ինչպիսի՞ դրսևորումներ է նշել Հովհաննեսն այդ հատվածում: Ինչու՞ է Հոգին կարևոր պարգև ձեր կյանքում:
- Հովհաննեսն ուսուցանել է, որ Երկնային Հայրը կպատասխանի մեր աղոթքներին, եթե մենք խնդրենք նրան համաձայն իր կամքին (Հովհաննես Ա 5:14–15): Ինչպե՞ս է աղոթքը օգնում ձեզ զգալ Երկնային Հոր սերը: Ինչու՞ է աղոթքն էական մեր Երկնային Հորը նման դառնալու համար:
- Հովհաննեսն ուսուցանել է, որ «մենք սիրենք նրան [Աստծոն], որովհետև առաջ նա սիրեց մեզ» (Հովհաննես Ա 4:19): Ինչպե՞ս է Աստված ցուցադրել իր սերը ձեր նկատմամբ: Ի՞նչ եք դուք զգում, երբ մտածում եք, թե ինչպես է Աստվածը ցուցադրել իր սերը ձեր նկատմամբ:

  Նախագահ Թոմաս Ս. Մոնսոնն ասել է. «Մեր Երկնային Հոր ծրագիրը պարունակում է իր իսկական սիրո վերջին արտահայտությունները: Ամեն բան ինչ թանկ է մեզ համար -անգամ մեր ընտանիքները, մեր ընկերները, մեր երջանկությունը, մեր գիտելիքները, մեր վկայությունները – կկորչի եթե դրանք չլինի մեր Հոր և Նրա Որդի՝ Տեր Հիսուս Քրիստոսի համար . . . Աշխարհը վկայել է, որ հայտնի չէ ավելի մեծ պարգև, ավելի երկարատև սեր» (Conference Report, Apr. 1993, 77; or *Ensign,* May 1993, 62–63):

2. Փրկչի սիրո դրսևորումները մեր նկատմամբ

Քննարկե՛ք ստորև բերված հատվածները:

- Կարդացե՛ք Հովհաննես Ա 3:16 հատվածը: Փրկչի սիրո ի՞նչ դրսևորումներ է նշել Հովհաննեսն այդ հատվածում: Ի՞նչ օրհնություններ մենք կարող ենք ստանալ Փրկչի քավիչ զոհաբերության շնորհիվ: (Տե՛ս Հովհաննես Ա 1:7–9, 5:11–13, 2 Նեփի 9:11–13,

Ալմա 11:40–44: Հատվածների քննարկման ժամանակ կարող եք գրատախտակին գրել դասարանի անդամների պատասխանները:)

- Կարդացե՛ք Հովհաննես Ա 2:1–2 հատվածները: Փրկչի սիրո ի՞նչ դրսևորումներ է նշել Հովհաննեսն այդ հատվածներում: Ո՞վ է դատապաշտպանը: (Մեկը, որը պաշտպանում է մեկ ուրիշի դատական գործը:) Ի՞նչ է անում մեզ համար Հիսուսը, որպես մեր դատապաշտպան: (Տե՛ս Վ և Ու 45:3–5:)
- Հովհաննեսն ուսուցանել է, որ Աստծո Որդին եկավ քանդելու սատանայի գործերը (Հովհաննես Ա 3:8): Ինչպե՞ս են Փրկչի կյանքն ու ուսմունքները քանդում սատանայի գործերը:

3. Ցուցադրել մեր սերը Երկնային Հոր, Հիսուս Քրիստոսի և ուրիշների նկատմամբ:

Քննարկե՛ք ստորև բերված հատվածները: Դուք կարող եք ամփոփել քննարկումը գրատախտակի վրա գրելով, թե ինչ միջոցներով կարող ենք ցուցադրել մեր սերը Երկնային Հոր և Հիսուս Քրիստոսի նկատմամբ:

- Կարդացե՛ք Հովհաննես Ա 2:3–6 հատվածները: Ի՞նչ կարող ենք մենք սովորել այդ հատվածներից այն մասին, թե ինչպես ցուցադրել մեր սերն Աստծո նկատմամբ: (Տե՛ս նաև Հովհաննես 14:15, Հովհաննես Ա 3:24, 5:3, Հովհաննես Բ 1:6:) Ինչպե՞ս է հնազանդությունը ցուցադրում մեր սերն Աստծո նկատմամբ:
- Կարդացե՛ք Հովհաննես Բ 1:4 և Հովհաննես Գ 1:4: Ինչպե՞ս կարող է մեր հավատարմությունը ուրախացնել մեր Երկնային Հորը:
- Կարդացե՛ք Հովհաննես Ա 2:15–17 հատվածները: Ի՞նչ կարող ենք սովորել այս հատվածներից այն մասին, թե ինչպես կարելի է ցուցադրել մեր սերն Աստծո նկատմամբ: Ինչպե՞ս ենք մենք, երբեմն, գերադասում ցուցաբերել սեր ոչ թե Աստծո, այլ՝ աշխարհի նկատմամբ: Ինչպիսի՞ ազդեցությունների տակ կընկնենք, եթե ցուցաբերենք սեր աշխարհի նկատմամբ: Ինչպե՞ս մենք կարող ենք հաղթահարել մեր սերը աշխարհիկ բաների նկատմամբ:
- Կարդացե՛ք Հովհաննես Ա 4:7–8, 11: Ի՞նչ կարող ենք սովորել այս հատվածներից այն մասին, թե ինչպես մեր սերը ցուցադրենք Աստծո նկատմամբ: (Տե՛ս նաև Հովհաննես Ա 3:11, 23, 4:21:) Ինչպե՞ս Հովհաննեսը բնութագրեց նրանց, ովքեր հայտարարում են, թե սիրում են Աստծուն, բայց չեն «սիրում միմյանց»: (Տե՛ս Հովհաննես Ա 2:9, 11, 3:14–15, 17, 4:20:) Ինչու՞ մեր սերն ուրիշների նկատմամբ Աստծո հանդեպ մեր սիրո չափն է հանդիսանում: Ինչպե՞ս մենք կարող ենք զգալ ու ցուցադրել ավելի մեծ սեր միմյանց նկատմամբ: Ինչպե՞ս եք դուք օրհնվել ձեր նկատմամբ ուրիշների սիրո շնորհիվ:

Եթե օգտագործելու եք ուշադրության միջոցառումը, ապա կրկին ցուցադրե՛ք ընտանիքի լուսանկարը և տվե՛ք հետևյալ հարցերը.

- Ինչպիսի՞ օրհնություն է ապրել մի ընտանիք, որի անդամները սիրում են միմյանց և սիրում են Աստծուն: Ինչպե՞ս մենք կարող ենք օգնել ուրիշներին ուրախանալ նույն օրհնություններով Աստծո ընտանիքի մի մասը հանդիսանալով:

Ամփոփում

Վկայե՛ք այն մեծ սիրո մասին, որ Երկնային Հայրն ու Հիսուս Քրիստոսն ունեն մեր նկատմամբ: Խրախուսե՛ք դասարանի անդամներին հիշել Հովհաննեսի ուսմունքները Երկնային Հոր, Հիսուս Քրիստոսի և ուրիշ մարդկանց նկատմամբ սեր ցուցաբերելիս:

Լրացուցիչ գաղափարներ ուսուցանման համար

Հետևյալ նյութը լրացնում է առաջարկվող դասը: Ձեր ցանկությամբ կարող եք օգտագործել այս գաղափարները դասի ընթացքում:

1. «Լույսի մեջ ման գանք» (Հովհաննես Ա 1:7)

Կարդացե՛ք Հովհաննես Ա 1:6–7:

- Ի՞նչ է նշանակում «խավարի մեջ ման գալ»: Ի՞նչ է նշանակում «լույսի մեջ ման գալ»: (Որպես այս հարցերի քննարկման մի մաս կարող եք խնդրել դասարանի անդամներին երգել «Ցույց տուր ինձ, որ լույսով քայլեմ» օրհներգը «Տե՛ս *Hymns,* no. 304, կամ *Children's Songbook,* 177):

2. Հովհաննեսը զգուշացնում է Նեռի հոգու համար

- Իր նամակներում Հովհաննեսը մի քանի անգամ զգուշացրել է Սրբերին խուսափել հակաքրիստոսից՝ Նեռից: Ի՞նչ է փորձում անել Նեռն ըստ Հովհաննեսի: (Տե՛ս Հովհաննես Ա 2:22–23, 4:1–3, Հովհաննես Բ 1:7:) Ի՞նչ եք կարծում, ինչու՞ է սատանան փորձում ոչնչացնել մեր վկայությունները Փրկչի մասին: Ի՞նչ կարող ենք անել, որպեսզի ամուր պահենք մեր վկայությունները:

  Երեց Մ. Ռասել Բալարդն ուսուցանել է. «Ավետարանի ճշմարտության, մասնավորապես աստվածային կյանքի և Տեր Հիսուս Քրիստոսի առաքելության մասին անհատական, անձնական վկայությունն էական է մեր հավիտենական կյանքի համար . . . Հավիտենական կյանքը հաստատվում է մեր Երկնային Հոր և Նրա Սուրբ Որդու մասին մեր անհատական, անձնական գիտելիքով: Բավարար չէ միայն իմանալ նրանց մասին: Մենք պետք է ունենանք անձնական հոգևոր փորձ, որը խարիսխ կհանդիսանան մեզ համար: Այդ հստակ վկայությունները կգան որոնումների շնորհիվ, որոնք կունենան նույն եռանդը, նպատակասլացությունը, որն ունի քաղցած մարդը սնունդ որոնելիս» (Conference Report, Apr. 1996, 111; or *Ensign,* May 1996, 80):

3. «Աստծուն երբեք մեկը չէ տեսել» (Հովհաննես Ա 4:12)

Եթե դասարանի անդամները հետաքրքրվեն, թե արդյոք Հովհաննես Ա 4:12 նշանակում է, որ մարդը չի կարող տեսնել Աստծուն, առաջարկե՛ք նրանց ուշադրությանը Ջոզեֆ Սմիթի թարգմանության համապատասխան հատվածը, որում ասվում է. «Աստծուն երբեք չի տեսել ոչ մեկը, բացի նրանցից, ովքեր հավատում են» (Հովհաննես Ա 4:12): Նշե՛ք, որ շատ մարգարեներ տեսել են Աստծուն: Տե՛ս Ելից 33:9–11, Հովհաննես 6:46, Գործք 7:55–56, Վարդապետություն և Ուխտեր 67:10–12, Մովսես 1:1–2, Աբրահամ 3:11, Ջոզեֆ Սմիթ – Պատմություն 1:16–17:

4. Քննարկում երիտասարդության համար

Հետևե՛ք ուշադրության միջոցառմանը ավելի մանրամասն քննարկելով, թե ինչպես երիտասարդությունը կարող է սեր ցուցաբերել ծնողների նկատմամբ: Խրախուսե՛ք դասարանի անդամներին օժանդակել իրենց գաղափարներով և խնդրե՛ք նրանց, որ հաջորդ շաբաթ պատրաստ լինեն պատմել իրենց փորձառությունները:

5. Օրհներգեր սիրո մասին

Ընտրե՛ք մի օրհներգ սիրո մասին: Պայմանավորվե՛ք դասարանի անդամների մի փոքր խմբի հետ երգել այդ օրհներգը, կամ երգե՛լ օրհներգը դասարանով, կամ կարդալ օրհներգի բառերը, կամ լսել օրհներգի ձայնագրությունը:

Դաս
45

«Ով որ հաղթե, ամենը կժառանգե»

Հայտնություն 1–3, 12

Նպատակը

Օգնել դասարանի անդամներին հասկանալ օրհնությունները, որոնք կստանան նրանք, ովքեր կհաղթահարեն մահկանացու փորձությունները շնորհիվ Հիսուս Քրիստոսի մասին իրենց վկայության:

Նախապատրաստություն

1. Կարդացե՛ք հետևյալ գրվածքները, խորհե՛ք և աղոթե՛ք.

   ա. Հայտնություն 1:1–3, 9–20: Հովհաննեսը ցուցումներ է ստանում գրանցելու հայտնությունը, որն ստանում է Տիրոջից հրեշտակի միջոցով: Հովհաննեսը հայտնությունում տեսնում է մի քանի խորհրդանիշներ, որոնք ներկայացնում են Հիսուս Քրիստոսի Եկեղեցու մասերը:

   բ. Հայտնություն 2–3: Հովհաննեսի միջոցով Տերն ուսուցանում է մեծ օրհնությունների մասին Ասիայում գտնվող Եկեղեցու յոթ ճյուղերի անդամների, ովքեր կհաղթահարեն փորձություններն ու մահկանացու գայթակղությունները:

   գ. Հայտնություն 12: Հովհաննեսը տեսնում է Երկնքի Պատերազմի տեսիլքը և նրա շարունակությունը երկրի վրա: Նա իմանում է, որ Սրբերը կհաղթահարեն Սատանային Փրկչի Քավության և իրենց վկայությունների միջոցով:

2. Լրացուցիչ ընթերցում. Հայտնություն 21:7:

3. Եթե օգտագործելու եք ուշադրության միջոցառումը, ապա նախատեսե՛ք օգտագործել էջ 191-ում զետեղված պատկերները: Դուք կարող եք գրատախտակին կամ մեծ թղթի վրա նկարել այդ պատկերների ավելի մեծ տարբերակները, որպեսզի դասարանի բոլոր անդամները կարողանան տեսնել դրանք:

4. Առաջարկություններ ուսուցանման համար: Լավ ուսուցիչները լավ լսողներ են: Լսելը նշանակում է ոչ միայն լսել, այլ նաև՝ փորձել հասկանալ ասվածը: Ուսուցիչները, որոնք ուշադիր են լսում, հաղորդում են, որ իրենք հասկանում ու գնահատում են դասարանի յուրաքանչյուր անդամին:

Առաջարկվող դասի ընթացքը

Ուշադրության միջոցառում

Դասը սկսե՛ք հետևյալ կամ ձեր ընտրած մի այլ միջոցառմամբ:

Խնդրե՛ք դասարանի անդամներին մտածել խորհրդանիշների մասին, որ Տերն օգտագործել էր իր երկրային ծառայության ժամանակ ուսուցանելիս: (Պատասխանները կարող են ընդգրկել աղը, ցորենն ու որոմները, հացն ու ձիթենիները:)

- Ինչու՞ են օգտագործվում խորհրդանիշներն ուսուցանման ժամանակ: Ինչու՞ են խորհրդանիշներն օգտակար ուսուցանման համար: (Նրանք կարող են օգնել լսողներին հասկանալ ու հիշել՝ համեմատելով անծանոթ գաղափարները կամ առարկաները ավելի ծանոթ բաների հետ, նրանք կարող են ունենալ իմաստի տարբեր մակարդակներ, կարող են խրախուսել սովորողներին ավելի խորը մտածել այն մասին, թե ինչ է ուսուցանվել:)

Բացատրե՛ք, որ խորհրդանիշներն օգտագործվում են ամենուրեք գրվածքներում, բայց դրանք հատկապես շատ են Հայտնություն գրքում: Ցուցադրե՛ք 191 էջում զետեղված պատկերները և նշե՛ք, որ դրանք ցույց են տալիս խորհրդանիշներ, որոնք քննարկվել են

Հայտնություն գրքի առաջին (Ա) գլխում: Այդ խորհրդանիշներից յուրաքանչյուրը կքննարկվի այս դասի ընթացքում:

Կարող եք բացատրել, որ միգուցե՝ Հովհաննես Առաքյալը, Հայտնություն գրքի հեղինակը, ապրել է այնպիսի մշակութային շրջապատում, որտեղ լայնատարած օգտագործվում էին խորհրդանիշները լեզվում և գրականության մեջ: Այսօրվա ընթերցողները հաճախ դժվարանում են հասկանալ Հովհաննեսի գրառումների խորհրդանիշները: Եթե մենք բառացիորեն մեկնաբանենք պատկերները, ապա Հայտնություն գիրքը կարող է թվալ տարօրինակ ու շփոթեցնող: Եթե հիշենք, որ պատկերներից շատերը խորհրդանիշներ են և ներկայացնում են մարդկանց, առարկաներ կամ գաղափարներ, որոնց հետ մենք արդեն ծանոթ ենք, ապա գիրքը դառնում է ավելի հասկանալի:

Գրվածքների քննարկում ու կիրառում

Աղոթելով մտածե՛ք, թե այս դասի գրվածքների ո՞ր դարձվածքներն ու հարցերն լավագույն ձևով կհամապատասխանեն դասարանի անդամների կարիքներին: Դասի ժամանակի մեծ մասը անցկացրե՛ք քննարկելով այդ դարձվածքներն ու հարցերը: Օգնե՛ք դասարանի անդամներին հասկանալ, որ Հայտնություն գիրքը պատշաճ ու օգտակար է մեզ համար այսօր:

1. **Հովհաննեսը տեսնում է մի քանի խորհրդանիշներ, որոնք ներկայացնում են Հիսուս Քրիստոսի Եկեղեցու մասերը:**

Կարդացե՛ք ու քննարկե՛ք Հայտնություն 1:1–3, 9–20 հատվածները:

Դասարանի անդամների հետ վերանայե՛ք Հայտնություն գրքի մասին հետևյալ ընդհանուր տեղեկությունը :

Հովհաննեսը Փրկչի վաղ Առաքյալներից մեկն էր: Հիսուս Քրիստոսի մասին վկայություն բերելու պատճառով նա վտարվեց Հռոմեական կառավարության կողմից դեպի Պատմոս փոքր կղզի, որը գտնվում է այժմյան Թուրքիայի արևմտյան ծովափի մոտ: Այնտեղ Հովհաննեսին այցելեց հրեշտակն ու հայտնություն տվեց նրան, որը նա գրի առավ նամակներում, որոնք ուղղված էին Ասիայում գտնվող Եկեղեցու յոթ ճյուղերին: (Հայտնություն 1:1, 9–11): Այդ նամակներից կազմվեց «Հայտնություն» գիրքը:

Հայտնություն գիրքը սկզբում գրվել է խորհրդանիշների լեզվով: Նրա թեման այն է, որ «Այս երկրում կլինի Աստծո վերջնական հաղթանակը Սատանայի նկատմամբ, բարու մշտական հաղթանակը չարի նկատմամբ, Սրբերի հաղթանակն՝ իրենց հետապնդողների նկատմամբ, Աստծո արքայության հաղթանակն մարդկանց ու Սատանայի արքայությունների նկատմամբ . . . Մանրամասնությունները կենդանիների, – պատերազմների, հրեշտակների, մարդկանց և այլնի մասին կբերվեն այս թեմայի հետագա բացահայտման ընթացքում: Մի փոքր ուսումնասիրությամբ թեման կարող է ընկալվել, եթե, անգամ մանրամասնությունները լիովին չհասկացվեն» (Bible Dictionary, “Revelation of John,” 762):

Գրքի երեք ներածության գլուխներում գրանցվել է Հովհաննեսի վկայությունը հայտնության ճշմարտության մասին, Տիրոջ ցուցումները Հովհաննեսին և Հովհաննեսի խորհուրդը Ասիայում գտնվող Եկեղեցու յոթ ճյուղերին: 4 գլխում գրանցված է Հովհաննեսի երկնքի տեսիլքը, 5-ից մինչև 20 գլուխներում գրանցված է Աստծո արքայության հաղթական ճակատագրի նրա տեսիլքը: Այդ տեսիլքը ցույց է տալիս մարտերը Սատանայի արքայության դեմ, Սատանայի արքայության ոչնչացումը և աշխարհի պատմության եզրափակիչ տեսարանները: Այնուհետև, նկարագրվում է նոր երկնքի տեսիլքը և նոր երկրագունդը՝ աշխարհն իր արեգակնային վիճակում (Հայտնություն 21:1–5): «Հայտնություն» գիրքը եզրափակվում է հրեշտակների վկայությամբ ու Տիրոջ լրացուցիչ խորհրդով:

- Սկզբում ի՞նչ պատկեր կամ խորհրդանիշ տեսավ Հովհաննեսն այդ հայտնությունում: (Տե՛ս Հայտնություն 1:12:) Ի՞նչ էին նշանակում մոմակալները: (Տե՛ս Հայտնություն 1:20:) Ինչու՞ ճրագակալները հանդիսանում են Եկեղեցու ճյուղերին համապատասխանող խորհրդանիշներ: (Տե՛ս 3 Նեփի 18:24 և ստորև բերված մեջբերումը:) Ինչպե՞ս կարող են ծխերն ու ճյուղերն այսօր գործել որպես ճրագակալներ:

Երեց Բրյուս Ռ. Մակ-Քոնքին ասել է. «Ճրագակալները լույս են կրում, նրանք չեն ստեղծում այն: Նրանց նպատակն է հասանելի դարձնել այն, ոչ թե՝ կենդանացնել: Այսպիսով, օգտագործելով յոթ ճրագակալները յոթ եկեղեցիները նկարագրելու համար, որոնց Հովհաննեսը խորհուրդ պետք է տար, Տերը ցույց է տալիս, որ երկրի վրա նրա համայնքները պետք է իր լույսը տանեն աշխարհին» (*Doctrinal New Testament Commentary,* 3 vols. [1966–73], 3:442):

- Որտե՞ղ էր գտնվում Փրկիչը յոթ ճրագակալների նկատմամբ: (Տե՛ս Հայտնություն 1:13:) Ինչպե՞ս է Փրկիչը գտնվում իր Եկեղեցու մեջ այսօր: Ինչու՞ է կարևոր մեզ համար իմանալ, որ նա գտնվում է իր մարդկանց մեջ:
- Ի՞նչ էր բռնել Փրկիչը իր աջ ձեռքում, երբ կանգնած էր յոթ ճրագակալների միջև: (Տե՛ս Հայտնություն 1:16:) Ի՞նչ են ներկայացնում յոթ աստղերը: (Տե՛ս Հայտնություն 1:20, տես նաև Հայտնություն 2:1 և Հայտնություն 3:1: Հայտնություն 1–3 Ջոզեֆ Սմիթի թարգմանության մեջ *հրեշտակներ* բառը փոխարինված է *ծառաներ* բառով *պարզաբանելով, որ յոթ աստղերը ներկայացնում են* Եկեղեցու յոթ ճյուղերը:) Ինչու՞ են Եկեղեցու ղեկավարները նման աստղերի: (Պատասխանները կարող են ընդգրկել՝ նրանք մշտական են ու ուղղություն են տալիս նրանց, ովքեր փնտրում են այն:)
- Ի՞նչ դուրս եկավ Փրկչի բերանից այդ տեսիլքի ժամանակ: (Տե՛ս Հայտնություն 1:16:) Ի՞նչ էր ներկայացնում այդ սուրը: (Տե՛ս Վ և Ու 6:2:) Ինչպե՞ս է Տիրոջ խոսքը նման սրի: (Տե՛ս Եբրայեցիս 4:12, Հելաման 3:29:)
- Ուրիշ ի՞նչ խորհրդանիշ էր կրում Տերն այդ հայտնությունում: (Տե՛ս Հայտնություն 1:18:) Ի՞նչ պետք է Փրկիչն աներ այդ բանալիների հետ: (Նա պետք է ազատեր բոլոր մարդկանց ֆիզիկական մահից ու ազատեր արդարներին հոգևոր մահից, տես 2 Նեփի 9:10–13:)

2. **Տերն ասում է Ասիայում գտնվող յոթ ճյուղերի անդամներին դժվարությունները հաղթահարելու դեպքում խոստացված օրհնությունների մասին:**

Քննարկե՛ք Հայտնություն 2–3 հատվածները: Հրավիրե՛ք դասարանի անդամներին բարձրաձայն կարդալ ընտրված հատվածները: Բացատրե՛ք, որ 2 և 3 գլուխները պարունակում են Տիրոջ խոսքերն ուղղված Ասիայում գտնվող յոթ ճյուղերից յուրաքանչյուրին: Տերը վերանայեց յուրաքանչյուր ճյուղի ամուր և թույլ կողմերը և զգուշացրեց Սրբերին շտկել իրենց թուլությունները:

- Ինչպես Տերը գովեց և ուղղեց Ասիայում գտնվող Եկեղեցու անդամներին, այնպես էլ նա գովում և ուղղում է մեզ այսօր: Ինչու՞ Տերը կարող է ուղղել մեզ: Ի՞նչ է ասել Տերը մեզ որ ուղղենք:

Բացատրե՛ք, որ Ասիայում գտնվող եկեղեցու ճյուղերին արած իր ցուցումներում Տերը խոստացավ նաև մեծ օրհնություններ նրանց, ովքեր կհաղթահարեն մահկանացու փորձություններն ու գայթակղությունները: Գրատախտակին գրե՛ք *Խոստումներ նրանց, ովքեր կհաղթահարեն:* Քննարկելով յուրաքանչյուր խոստումը գրատախտակին գրե՛ք այն վերնագրի տակ:

Եփեսոսին (Հայտնություն 2:1–7)

- Տերը զգուշացրեց եփեսոսցիներին, որ նրանք ապաշխարելու կարիք ունեն, բայց նաև խոստացավ. «Ով որ հաղթում է՝ նրան կյանքի ծառից ուտել կտամ»: Ի՞նչ է կյանքի ծառը: (Տե՛ս 1 Նեփի 11:21–22:) Ինչու՞ է դա բոլոր օրհնություններից ամենացանկալին:

Զմիռնիային (Հայտնություն 2:8–11)

- Տերը զգուշացրեց Զմիռնիայի Սրբերին, որ նրանք կտառապեն փորձանքներից, բայց նաև խոստացավ. «Ով որ հաղթում է, երկրորդ մահիցը չի վնասվիլ»: Ո՞րն է երկրորդ մահը: (Տե՛ս Ալմա 12:16, 32, Հելաման 14:18:) Ինչպե՞ս կարող է Զմիռնիայի Սրբերին տված Տիրոջ խոստումն օգնել մեզ տեսնել մեր փորձանքներն ավելի պատշաճ հեռանկարում:

Պերգամոնին (Հայտնություն 2:12–17)

- Տերը քննադատեց Պերգամոնի որոշ մարդկանց Հին Կտակարանի մարգարե Բաղաամի վարդապետությանը հետևելու համար, ովքեր ավելի շատ ձգտում էին երկրային փառքի ու պարգևների, քան՝ Տիրոջ կամքին հետևելուն: Ի՞նչ երկրային փառք ու պարգևներ մենք պետք է զոհաբերենք Տիրոջ կամքին հնազանդ լինելու համար:
- Պերգամոնի Սրբերին Տերը խոստացավ. «Ով որ հաղթում է, այն թաքցրած մանանայիցն ուտել կտամ նրան»: (*Թաքցրած* բառն այս հատվածում նշանակում է սուրբ կամ ոչ բոլորի համար ակնհայտ:) Ի՞նչ կարող է նշանակել թաքցրած մանանան: (Տե՛ս Հովհաննես 6:35, 49–51:)

Թիվատիրային (Հայտնություն 2:18–29)

- Դիմելով Թիվատիրայի Սրբերին, ի՞նչ խոստացավ Տերը նրանց, ովքեր կհաղթեն: (Տե՛ս Հայտնություն 2:26–28: Բացատրե՛ք, որ այդ խոստումները վերաբերում են համբարձման օրհնություններին և հավիտենական կյանքին, երբ արդարները կղեկավարեն երկնային արքայություններում:) Ի՞նչ է նշանակում երկաթաձողը: Ինչպե՞ս երկաթաձողի օգնությամբ արդարները կղեկավարեն ազգերին: (Տե՛ս 1 Նեփի 11:25, Ջոզեֆ Սմիթի թարգմանություն, Հայտնություն 2:27:) Ինչպե՞ս մենք կարող ենք օգտագործել Աստծո խոսքը մեր սեփական կյանքը կառավարելու համար:
- Ո՞վ է Հայտնություն 2:28 հատվածում հիշատակվող առավոտյան աստղը: (Տե՛ս Հայտնություն 22:16:) Ի՞նչ է նշանակում տալ առավոտյան աստղը: (Պատասխանները կարող են ընդգրկել՝ մեր կյանքում ստանալ Քրիստոսին և նրա Քավության օրհնությունները:)

Սարդեսին (Հայտնություն 3:1–6)

- Ի՞նչ օրհնություններ խոստացավ Տերը Սարդեսի Սրբերին: (Տե՛ս Հայտնություն 3:5:) Ինչպե՞ս է տաճարային արարողություններին մասնակցելը նախապատրաստում մեզ հավիտյան «սպիտակ հանդերձներ հագնել»: Ո՞րն է կյանքի գիրքը: (Տե՛ս Վ և Ու 128:7, տես նաև Ելից 32:33, Ալմա 5:58:) Ի՞նչ կպատահի նրանց, ում անունները գրվել են այդ գրքում և չեն ջնջվի չարության պատճառով: (Տե՛ս Հայտնություն 21:10, 23–27; Ալմա 5:58; Վ և Ու 88:2):

Փիլադելփիային (Հայտնություն 3:7–13)

- Ի՞նչ խոստացավ Տերը Փիլադելփիայի Սրբերին քանի որ նրանք «խոսքը [նրա] պահեցին և . . . իմ անունը չուրացան»: (Տե՛ս Հայտնություն 3:10:) Ինչպե՞ս է առաքինի ապրելակերպը հեշտացնում գայթակղության դիմադրությունը:
- Տերը խոստացավ նրանց, ովքեր կհաղթեն. «Եվ նրա վրա կգրե՛ք իմ Աստծո անունը, և իմ Աստծո քաղաքի անունը»: Ի՞նչ է նշանակում Աստծո անունը և նրա քաղաքի անունը լինի գրված մեզ վրա: (Մենք կդառնանք Աստծո նման և կդառնանք նրա հավիտենական արքայության քաղաքացիները:)

Լաոդիկեին (Հայտնություն 3:14–22)

- Տերը դատապարտեց Լաոդիկեի Սրբերին, որոնք եղել էին «գաղջ, և ո՛չ տաք և ո՛չ ցուրտ» (Հայտնություն 3:15–16): Ինչպե՞ս մենք, երբեմն, կարող ենք լինել հոգեպես «գաղջ»: Ինչպե՞ս մենք կարող ենք ավելացնել մեր պարտավորությունը Հիսուս Քրիստոսի ավետարանի հանդեպ:
- Տերը խոստացավ Լաոդիկեցիներին. «Ով որ հաղթում է, կտամ նրան, որ ինձ հետ նստի իմ աթոռի վրա, ինչպես ես էլ հաղթեցի և նստեցի իմ Հոր հետ նրա աթոռի վրա» (Հայտնություն 3:21): Ի՞նչ օրհնություններ են խորհրդանշված Տիրոջ հետ նրա գահին նստելու խոստումով: (Տե՛ս Հռովմայեցիս 8:16–17:)

Դիմե՛ք գրատախտակին գրված խոստումներին և բացատրե՛ք, որ, երբ այդ բոլոր խոստումները դիտարկվում են միասին, նրանք նկարագրում են արդարների հավիտենական ճակատագիրը: Թո՛ղ դասարանի անդամները կարդան Վարդապետություն և Ուխտեր 132:20 որպես այդ խոստումների ամփոփում:

3. Հովհաննեսին ուսուցանվում է, որ Սրբերը կհաղթեն Սատանային Հիսուս Քրիստոսի Քավության ու իրենց վկայությունների շնորհիվ:

Կարդացե՛ք ու քննարկե՛ք Հայտնություն 12 գլխից ընտրված հատվածներ: Բացատրե՛ք, որ որպես իր հայտնության մի մաս Հովհաննեսը տեսավ Երկնքում Պատերազմի խորհրդանշական տեսիլքն ու նրա շարունակությունը երկրի վրա:

Բացատրե՛ք, որ Հայտնություն 12:1–2, 5 հատվածներում նկարագրված կինը խորհրդանշում է Աստծո Եկեղեցին: Երեխան, որին նա ծնեց ներկայացնում է Աստծո արքայությունը – կառավարությունը, որը գոյություն կունենա երկրի վրա Հիսուս Քրիստոսի հազարամյա թագավորության ժամանակ (Հայտնություն 12:7):

- Ու՞մ է ներկայացնում վիշապը Հայտնություն 12 գլխում: (Տե՛ս Հայտնություն 12:9:) Ի՞նչ պատահեց վիշապին ու նրա հետևորդներին Երկնքում Պատերազմի ժամանակ: (Տե՛ս Հայտնություն 12:3–4, 7–9:) Ի՞նչ արեց վիշապը վռնդվելուց հետո: (Տե՛ս Հայտնություն 12:17:) Ու՞մ հետ է պայքարում Սատանան այսօր: (Տե՛ս Հայտնություն 12:12:)

  Նախագահ Վիլֆորդ Վուդրուֆն ասել է. «Երկու զորություններ կան երկրի վրա և երկրի բնակիչների մեջ – Աստծո զորությունը և սատանայի զորությունը . . . Երբ Աստված երկրի վրա մարդկանց ուղարկեց, կարևոր չէ, թե ինչ տարիքի, վաղորդյան որդի՝ Արուսեակը և միլիոնավոր երկնքից ընկած թշվառ հոգիներն ապստամբեցին Աստծո դեմ, Քրիստոսի դեմ, Աստծո աշխատանքի դեմ և Աստծո ժողովրդի դեմ: Եվ նրանք չամաչեցին դրանից ու շարունակում են պայքարը մեր օրերում և մեր սերնդի հետ: Որտեղ էլ որ Տերն Իր ձեռքով որևէ գործ կատարի, այդ ուժերը աշխատում են ոչնչացնել այն» (in *Deseret Evening News,* 17 Oct. 1896, 9; quoted by Gordon B. Hinckley, in Conference Report, Oct. 1986, 56; or *Ensign,* Nov. 1986, 43):

- Ինչպե՞ս Եկեղեցին ու Աստծո արքայությունը վերջ ի վերջո կհաղթեն Սատանային: (Տե՛ս Հայտնություն 12:11:) Ինչպե՞ս կարող են Քրիստոսի Քավությունն ու դրա մասին մեր վկայություններն օգնել մեզ անձնական պայքարում Սատանայի դեմ:

Ամփոփում

Վկայե՛ք, որ նրանք, ովքեր կհաղթեն աշխարհի գայթակղություններն ու փորձությունները կժառանգեն հավիտենական կյանքի օրհնությունները: Հիշեցրե՛ք դասարանի անդամներին, որ Փրկչի Քավությունը մեզ հաղթելու ուղի կհարթի, եթե մենք ապաշխարենք ու հավատարիմ լինենք:

Լրացուցիչ գաղափարներ ուսուցանման համար

Հետևյալ նյութը լրացնում է առաջարկվող դասը: Ձեր ցանկությամբ կարող եք օգտագործել այս գաղափարները դասի ընթացքում:

«Ահա ես դռան առաջին կանգնած եմ» (Հայտնություն 3:20)

Ցուցադրե՛ք «Հիսուսը դռան մոտ» (62170, Ավետարանը արվեստում նկարների հավաքածու 237) նկարը:

- Ի՞նչ է սովորեցնում Հայտնություն 3:20 հատվածը Տիրոջ մասին: (Տե՛ս նաև Հայտնություն 22:17:) Ինչպե՞ս համոզվեցիք, որ դա ճիշտ է:

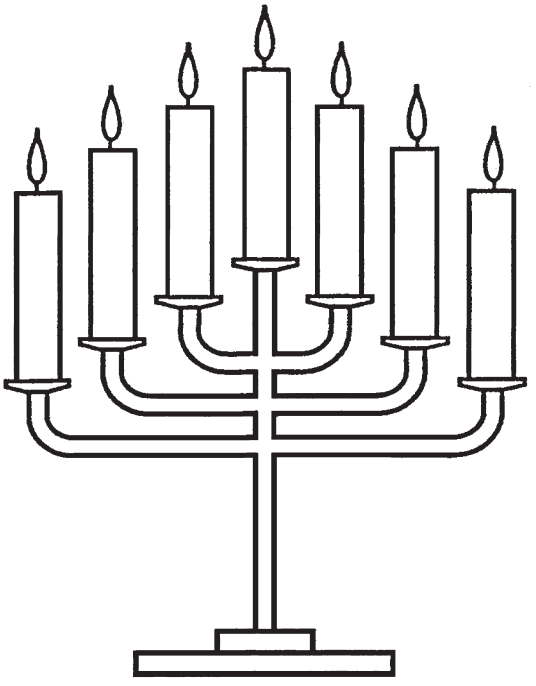

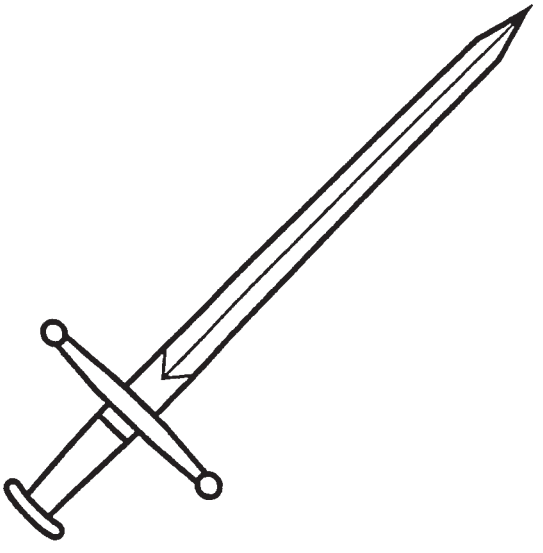

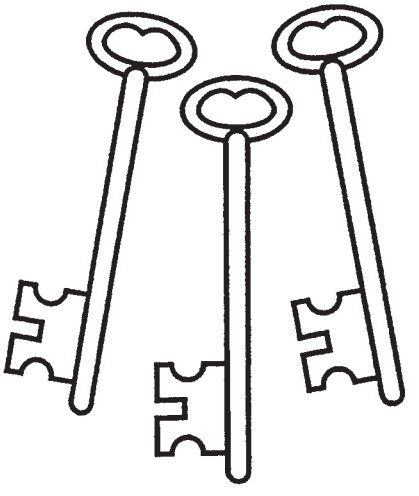

Դաս
46

«Նա կբնակվե նրանց հետ, և նրանք կլինեն նրան ժողովուրդ»

Հայտնություն 5–6; 19–22

Նպատակը

Խրախուսել դասարանի անդամներին հույսով նայել ապագային, քանի որ նրանք գիտեն, որ չար ուժերը կհաղթվեն և Փրկիչը հանդիսավորությամբ կկառավարի:

Նախապատրաստություն

1. Կարդացե՛ք հետևյալ գրվածքները, խորհե՛ք և աղոթե՛ք.

   ա. Հայտնություն 5:1–5. 6: Հովհաննեսը հայտնության միջոցով տեսնում է մի գիրք՝ յոթը կնիքով կնքված և դիտում որոշ իրադարձություններ առաջին վեց կնիքների կամ ժամանակաշրջանների վերաբերյալ: Նա տեսնում է, որ Սատանան պայքարում է արդարների դեմ բոլոր երեք ժամանակաշրջաններում:

   բ. Հայտնություն 19:1–9, 20:1–11: Հովհաննեսը տեսնում է, որ Սատանան կկապվի և Քրիստոսը հանդիսավոր կերպով կկառավարի Հազարամյակի ժամանակ:

   գ. Հայտնություն 20:12–22:21: Հովհաննեսն իմանում է, որ վերջին դատաստանից հետո արդարները կապրեն Աստծո հետ:

2. Լրացուցիչ ընթերցում. Վարդապետություն և Ուխտեր 77

3. Առաջարկություններ ուսուցանման համար: «Ամենաբարձր, ամենակարևոր նախապատրաստությունը կախված է ձեզնից: Պատրաստվե՛ք այնպես, որ ունենաք Սուրբ Հոգու ազդեցությունը» (Boyd K. Packer, *Teach Ye Diligently* [1975], 219): Մեզնից յուրաքանչյուրը պետք է ձգտի ապրել Փրկչի նման և ուսուցանի՝ ինչպես նա էր ուսուցանում: Աղոթելով մտածե՛ք, թե ի՞նչ կարող եք անել համոզվելու համար, որ ուսուցանում եք Սուրբ Հոգու ազդեցությամբ:

Առաջարկվող դասի ընթացքը

Ուշադրության միջոցառում

Դասը սկսե՛ք հետևյալ կամ ձեր ընտրած մի այլ միջոցառմամբ:

Ցուցադրե՛ք մի թարմ թերթ և նշե՛ք երկու կամ երեք անհանգստացնող հոդվածներ, որոնք պատմում են հանցագործությունների կամ բնական աղետների մասին:

- Ի՞նչ եք զգում, երբ կարդում եք այդպիսի իրադարձությունների մասին: (Մանրամասն մի՛ քննարկեք անձնական պատահարները:)

Թո՛ղ դասարանի անդամներից որևէ մեկը կարդա Տիմոթեոս Բ 3:1:

Նշե՛ք որ մենք ապրում ենք վերջին օրերում՝ ժամանակներում, որոնք Պողոս Առաքյալը «չար» էր անվանել: Բացատրե՛ք, որ վերջին օրերին ապրելու մարտակոչերից մեկն է՝ սովորել հաղթել վախն ու հուսահատությունը, որպեսզի կարողանանք հաղթահարել փորձություններն ու գայթակղությունները: Այս դասում քննարկվում է, թե ինչպես մենք կարող ենք հույս ու խիզախություն գտնել վերջին օրերին սպասվող իրադարձությունները հասկանալու միջոցով:

Գրվածքների քննարկում ու կիրառում

Քննարկե՛ք, թե ինչպես գրվածքների հետևյալ հատվածները կարող են օգնել մեզ հույս ունենալ հանդիպելով վերջին օրերի դժվարություններին: Օգնե՛ք դասարանի անդամներին հասկանալ, որ արդարները կարող են չվախենալ Երկրորդ Գալստից:

1. Սատանան պայքարում է արդարների դեմ:

Քննարկե՛ք Հայտնություն 5:1–5, 6: Խնդրե՛ք դասարանի անդամներին բարձրաձայն կարդալ ընտրված հատվածները: Բացատրե՛ք, որ Հայտնություն գրքի առաջին երեք գլուխները վերաբերում են Հովհաննեսի ժամանակներին (տես դաս 45): Գրքի մնացած մասերում նկարագրվում են իրադարձություններ, որոնք Հովհաննեսի համար ապագա էին հանդիսանում սկսած Ուխտադրժությունից, որը տեղի ունեցավ Առաքյալների մահից հետո, մինչև Հիսուս Քրիստոսի Երկրորդ Գալուստն ու վերջին դատաստանը:

Բացատրե՛ք, որ Հայտնության 5 և 6 գլուխներն օգտագործում են «յոթը կնիքով կնքված» գրքի խորհրդանիշը (Հայտնություն 5:1): Յուրաքանչյուր կնիքը ներկայացնում է երկրի ժամանակավոր գոյության հազար տարվա ժամանակաշրջան (Վ և Ու 77:6–7), մենք ապրում ենք ժամանակաշրջանում, որը ներկայացվում է վեցերորդ կնիքով: (Տե՛ս ուսուցանման լրացուցիչ գաղափարներից երրորդը, որտեղ ավելի շատ տեղեկություն է տրվում յոթ կնիքների մասին:) Գլուխ 6-ում, Գառը (Հիսուս Քրիստոսը) բացում է առաջին վեց կնիքները ցույց տալով որոշ իրադարձություններ, որոնք կապված են յուրաքանչյուր ժամանակաշրջանի հետ:

- Գլուխ 6-ից մենք սովորում ենք այն, որ Սատանան պայքարելու է արդարների դեմ երկրի պատմության ընթացքում: Համաձայն Հայտնություն 6:4–11, ինչպիսի՞ միջոցներով նա կանի այդ: (Պատասխանները կարող են ընդգրկել ստորև բերվածները:)

  ա. Բռնություն ու պատերազմ (Հայտնություն 6:4, 8)
  բ. Քաղց ու սով (Հայտնություն 6:5–6, 8: Բացատրե՛ք, որ Հռոմեական դենարին մեկ օրվա միջին աշխատավարձն էր և ցորենի մեկ անձի մեկ օրվա ուտելու չափը, 6-րդ հատվածը նշում է, որ մի օրվա աշխատավարձով կարելի էր գնել միայն մեկ օրվա ուտելիք մի անձի համար:)
  գ. Հալածանք (Հայտնություն 6:9–11)

- Ի՞նչ գործելակերպ է օգտագործում Սատանան այսօր՝ փորձելով հաղթել արդարներին:

  Նախագահ Գորդոն Բ. Հինքլին բացատրել է.

  «Այդ պատերազմը շարունակվում է շատ դառը և ուժգին կերպով և այն երբեք չի դադարեցվել: Դա պատերազմ է ճշմարիտի ու սխալի միջև, ընտրության ու հարկադրանքի միջև, Քրիստոսի հետևորդների ու Նրան ուրացողների միջև: Այդ ընդհարման ժամանակ Նրա թշնամիներն օգտագործել են բոլոր խորամանկությունները: Նրանք իրենց թույլ են տվել ստել ու խաբել: Նրանք օգտագործել են փողն ու հարստությունը: Նրանք խորամանկությամբ շեղել են մարդկանց միտքը: Նրանք սպանել ու ոչնչացրել են և ներգրավել են շատ ուրիշ անսուրբ ու անմաքուր գործունեությունների մեջ, որպեսզի խանգարեն Քրիստոսի աշխատանքին . . .

  «Ինչպես Եկեղեցու ներսում, այնպես էլ դրսում, զգացվում է ընդդիմությունը, որն անվերջ ու բազմաթիվ ջանքերով փորձում է ոչնչացնել հավատը, նվաստացնել, ստորացնել, կեղծ վկայություն բերել, գայթակղել և հրապուրել ու դրդել մեր մարդկանց կատարել գործեր, որոնք չեն համապատասխանում Աստծո աշխատանքի ուսմունքներին ու չափանիշներին . . .

  «Պատերազմը շարունակվում է: Այն մղվում է ամենուրեք աշխարհում ընտրության ու հարկադրանքի միջև: Այն մղվում է միսիոներների բանակի կողմից ճշմարիտի ու սխալի պայքարում: Այն մղվում է մեր կյանքում, ամեն օր մեր տներում, աշխատավայրում, մեր դպրոցական ընկերություններում: Այն մղվում է սիրո ու հարգանքի, անձնվիրության ու հավատարմության, հնազանդության ու միասնության հարցերի շուրջ: Մենք՝ բոլորս ներգրավված են այդ պայքարի մեջ» (Conference Report, Oct. 1986, 55–58; or *Ensign,* Nov. 1986, 42, 44–45):

  Վերոհիշյալ մեկնաբանություններից հետո Նախագահ Հինքլին ավելացրել է. «Մենք հաղթում ենք [Սատանայի դեմ պայքարում] և ապագան երբեք ավելի պայծառ չի

եղել» (Conference Report, Oct. 1986, 58; or *Ensign,* Nov. 1986, 45): Ինչպե՞ս պայքարելով Սատանայի դեմ մենք կարող ենք հույս ու դրական հեռանկար ունենալ: Ինչպիսի՞ միջոցներ ունենք մենք, որոնք կուժեղացնեն մեզ Սատանայի ու նրա հետևորդների զորության դեմ պայքարելիս: (Պատասխանները կարող են ընդգրկել՝ գրվածքները, ապրող մարգարեների ուսմունքները, քահանայության իշխանությունը, տաճարները և Եկեղեցու ուրիշ անդամների հետ միությունը:)

2. **Սատանան կկապվի և Քրիստոսը հանդիսավոր կերպով կկառավարի Հազարամյակի ժամանակ:**

Կարդացե՛ք ու քննարկե՛ք Հայտնություն 19:1–9 և 20:1–11:

- Հովհաննեսն իմացավ բազմաթիվ աղետների, պատերազմների ու դատաստանների մասին, որոնք տեղի կունենան Հիսուս Քրիստոսի Երկրորդ Գալուստից առաջ (Հայտնություն 8–16): Այնուհետև, Հայտնություն 19 գլխում նա նկարագրեց Տիրոջ գալուստը, որը խորհրդանշվում է ամուսնության ընթրիքի ձևով (Հայտնություն 19:7–9): Ու՞մ է ներկայացնում Գառի կինը: (Հիսուս Քրիստոսի Եկեղեցին) Ի՞նչ է ենթադրում Քրիստոս - փեսայի և Եկեղեցի - հարսնացուի ամուսնության ընթրիքի խորհրդանիշը Տիրոջ ու նրա Եկեղեցու հարաբերության վերաբերյալ:
- Ի՞նչ պետք է մենք անենք, որպեսզի հրավիրվենք այդ ամուսնության ընթրիքին:

  Երեց Բրյուս Ռ. Մակ-Քոնքին բացատրել է. «Իսրայելի երեցներն այժմ թողարկում են հրավերներ Տիրոջ ամուսնության ընթրիքին, նրանք, ովքեր հավատում ու հնազանդվում են ավետարանին, ստանում են հրավերն ու պետք է նստեն անշուշտ . . . ամուսնության խնջույքին» (*Doctrinal New Testament Commentary,* 3 vols. [1966–73], 3:563–64):
- Հիսուս Քրիստոսի Երկրորդ Գալուստը դռնապան կլինի Հազարամյակի հազար տարվա ընթացքում, երբ Քրիստոսն անձամբ կկառավարի երկիրը: Ի՞նչ կպատահի Սատանայի հետ Հազարամյակի ժամանակ: (Տե՛ս Հայտնություն 20:1–3:) Ինչպիսի՞ն կլինի կյանքը, երբ Սատանան կապվի: (Տե՛ս 1 Նեփի 22:26, Վ և Ու 45:55, 58:) Ինչպե՞ս մենք կարող ենք այժմ սահմանափակել Սատանայի զորությունը մեր կյանքում:
- Հազարամյակից հետո, Սատանան որոշ ժամանակով կարձակվի և վերջին մեծ մարտը տեղի կունենա Աստծո բանակի և Սատանայի բանակի միջև (Հայտնություն 20:7–8, Վ և Ու 88:111–13): Այդ մարտը, երբեմն, կոչվում է Գոգի և Մագոգի ճակատամարտ: Ինչպիսի՞ն կլինի այդ մեծ ճակատամարտի արդյունքը Հազարամյակի վերջում: (Տե՛ս Հայտնություն 20:9–11, Վ և Ու 88:114–15:) Քանի որ ճակատամարտի արդյունքն արդեն հայտնի է, ո՞րն է մեր պարտականությունն այդ հաղթանակի վերաբերյալ:

  Նախագահ Եզրա Թաֆթ Բենսոնն ասել է. «Ամեն օր չարի ու բարու ուժերը համալրում են նոր զինվորներ: Ամեն օր մենք անձամբ բազմաթիվ որոշումներ ենք կայացնում ցույց տալով, թե ինչին ենք աջակցում: Վերջնական արդյունքը որոշակի է – արդարության ուժերը կհաղթեն: Սակայն, մնում է տեսնել, թե *որտե՞ղ* կպայքարենք *անձամբ մենք,* այժմ և ապագայում – և *որքա՞ն խիզախ* կլինենք: Կլինե՞նք արդյոք շիտակ մեր վերջին օրերին և կկատարե՞նք արդյոք մեր կանխորոշված առաքելությունները»: (“In His Steps,” *Ensign,* Sept. 1988, 2):

3. **Վերջին դատաստանից հետո արդարները կապրեն Աստծո հետ:**

Կարդացե՛ք ու քննարկե՛ք Հայտնություն 20:12–22:21-ից ընտրված հատվածներ:

- Վերջին մեծ ճակատամարտից հետո տեղի կունենա վերջին դատաստանը: Ի՞նչ կարող ենք սովորել Հայտնություն 20:12 հատվածից այն մասին, թե ինչպես կդատվենք: Ի՞նչ օրենքներ կստանանա նրանք, ովքեր արդար կհայտարարվեն: (Տե՛ս Հայտնություն 21:3–7: Գրատախտակին գրե՛ք դասարանի անդամների պատասխանները: Պատասխանները կարող են ընդգրկել հաջորդ էջում բերվածները:)

Առաքինի ցանկություն.

ա. Ապրել Աստծո ներկայությամբ (Հայտնություն 21:3):
բ. Այլևս չլինի մահ, սուգ, աղաղակ կամ ցավ (Հայտնություն 21:4):
գ. Որպես Աստծո որդիներ ու դուստրեր ժառանգել ամեն բան (Հայտնություն 21:7):

- Ինչպե՞ս կարող է այդ մեծ օրհնությունների մասին գիտելիքն օգնել մեզ դիմավորելու մահկանացու դժվարությունները:
- Հայտնություն 21:10–22:5 նկարագրում է երկրի ու քաղաքի արեգակնային փառքը, որտեղ կբնակվեն նրանք ովքեր ձեռք կբերեն արեգակնային փառքը: Ինչու՞ արեգակնային քաղաքում տաճար չի լինի: (Տե՛ս Հայտնություն 21:22: Տաճարի նպատակն է մոտեցնել մեզ Աստծուն և ուսուցանվել Նրա ծրագրի մասին: Երբ մենք կրկին կապրենք նրա հետ, տաճարները այլևս անհրաժեշտ չեն լինի:) Ի՞նչ է Հայտնություն 22:14 հատվածում մեզ ասվում, որ ջղվ պետք է անենք հավիտենական քաղաքի դարպասներից ներս մտնելու համար:

Նախագահ Դեվիդ Օ. Մակ-Քեյը պատմել է տեսիլքի մասին, որտեղ նա տեսել է գեղեցիկ քաղաք, սպիտակ հագնված բազմաթիվ մարդկանց ու Փրկչին:

«Ինչպես հասկացա, քաղաքը պատկանում էր Փրկչին: Դա Հավիտենական քաղաքն էր, մարդիկ, ովքեր նրան էին հետևում նրա հետ լինելու համար, խաղաղության ու հավիտենական երջանկության մեջ էին:

«Բայց ովքե՞ր են նրանք:

«Կարդալով իմ մտքերը Փրկիչը պատասխանեց ցույց տալով կիսաշրջանների վրա, որը հայտնվեց նրանց վերևում և որի վրա ոսկե տառերով գրված էին հետևյալ բառերը. *Ահա նրանք, ովքեր հաղթել են Աշխարհը – ովքեր իսկապես նորից են ծնվել*» (*Cherished Experiences from the Writings of President David O. McKay,* comp. Clare Middlemiss [1976], 60):

Ամփոփում

Նշե՛ք, որ Նոր Կտակարանն ավարտվում է մեծ հույսի ուղերձով: Մարգարեները, որոնք Հովհաննես Հայտնություններ ստացողի նման տեսել են ապագայի իրադարձությունները, պատմել են օրհնությունների մասին, որ կստանանք, եթե մնանք արդար ու տոկանք մինչև վերջ: Վկայե՛ք, որ արդարությունը կհաղթի աշխարհի վերջում: Խրախուսե՛ք դասարանի անդամներին խիզախություն և հույս քաղել այդ գիտելիքից, որպեսզի կանգնեն չարի դեմ և հաղթեն կյանքի խոչընդոտները:

Լրացուցիչ գաղափարներ ուսուցանման համար

Հետևյալ նյութը լրացնում է առաջարկվող դասը: Ձեր ցանկությամբ կարող եք օգտագործել այս գաղափարները դասի ընթացքում:

1. **Մեր սրտերն աշխարհիկ սեփականությունների հետ կապելու վտանգները**

- Հայտնություն 18:11–18 ուսուցանում է, որ չար մարդիկ կսգան կորցնելով իրենց աշխարհիկ սեփականությունները և կզարմանան իմանալով, որ մեծ աշխարհիկ արքայությունը կարող է ոչնչացվել կարճ ժամանակում: Ե՞րբ եք տեսել, որ աշխարհիկ սեփականությունները ոչնչացվել կամ կորել են կարճ ժամանակում:
- Ինչու՞ է վտանգավոր մեր սրտերը կապել աշխարհիկ բաների հետ: Ինչպե՞ս է աշխարհիկը հեռացնում մեզ հոգևորից:

2. **Առաջին Հարությունը**

Թո՛ղ դասարանի անդամներից որևէ մեկը կարդա Հայտնություն 20:4–6: Որպեսզի օգնե՛ք դասարանի անդամներին հասկանալ այս հատվածները պատմե՛ք հետևյալ տեղեկությունը (հաջորդ էջի վրա).

Առաջին Հարությունը կամ արդարների Հարությունը կսկսվի Փրկչի Երկրորդ գալուստով: Նրանք, ովքեր կստանան արեգակնային կամ լուսնային պարգև, առաջինները կլինեն այդ Հարության ժամանակ: (Վ և Ու 88:98–99): Երկրորդ Հարությունը կամ անարդարների Հարությունը չի սկսվի մինչև Հազարամյակի վերջը: Նրանք ովքեր կստանան աստղային պարգևը և կորուստի որդիները առաջ կգան այդ Հարության ժամանակ (Վ և Ու 88:100–102):

3. Հայտնություն գրքի յոթ կնիքները

Հետևյալ աղյուսակը լրացուցիչ տեղեկություն է տալիս յոթ կնիքներից յուրաքանչյուրի մասին: Աղյուսակը կարող է նաև օգտակար լինել Հայտնություն գրքի կառուցվածքը հասկանալու համար:

Կնիք	Հիմնական իրադարձություններ
Առաջին կնիք	Արարումը և Ադամի ու Եվայի անկումը, Ենոքի ծառայությունը և նրա քաղաքի համբարձումը երկինք (Հայտնություն 6:1–2):
Երկրորդ կնիք	Նոյը և ջրհեղեղը (Հայտնություն 6:3–4):
Երրորդ կնիք	Աբրահամի, Իսահակի, Հակոբոսի և Հովսեփի ծառայությունները (Հայտնություն 6:5–6):
Չորրորդ կնիք	Մովսեսի ծառայությունը, Ելից, դատավորների կառավարման ժամանակաշրջանը, թագավորների կառավարման ժամանակաշրջանը, արքայության տեսիլքը, արքայությունների նվաճումները (Հայտնություն 6:7–8):
Հինգերորդ կնիք	Հիսուս Քրիստոսի ծնունդը, ծառայությունը, խաչումը և Հարությունը; Նրա Եկեղեցու հաստատումը և Առաքյալների ծառայությունը, Առաքյալների սպանությունները, Ուխտադրժությունը (Հայտնություն 6:9–11)
Վեցերորդ կնիք	Ուխտադրժության շարունակությունը; ավետարանի վերականգնումը մարգարե Ջոզեֆ Սմիթի օգնությամբ, ժամանակների նշանների դրսևորումը (Հայտնություն 20:1–6):
Յոթերորդ կնիք	Պատերազմներ, աղետներ ու ամայացում, Տիրոջ Երկրորդ Գալուստ (Հայտնություն 8:1–19:21): Խաղաղության Հազարամյակ (Հայտնություն 20:1–6): Սատանան արձակվում է որոշ ժամանակով, վերջին մեծ մարտը և վերջին դատաստանը (Հայտնություն 20:7–15).
Յոթերորդ կնիքից հետո	Երկիրը արեգակնանում է (Հայտնություն 21:1–22:6):

- Նշե՛ք, որ առաջին հինգ կնիքները նկարագրված են 11 հատվածներում, վեցերորդ կնիքը նկարագրված է 14 հատվածներում և յոթերորդ կնիքը նկարագրված է 226 հատվածներում: Ի՞նչ է ուսուցանում մեզ այս դիտողությունը:

Նշե՛ք, որ Հովհաննեսը մեծ նշանակություն է տվել մեր և հաջորդ ժամանակաշրջանի իրադարձություններին: Հայտնություն գիրքը գրվել է մեր օրերի համար և մեր կյանքը կօրհնվի, եթե մենք ուսումնասիրենք այն ու նախապատրաստվենք Փրկչի Երկրորդ Գալստին:

ՀԻՍՈՒՍ
ՔՐԻՍՏՈՍԻ
ՎԵՐՋԻՆ ՕՐԵՐԻ ՍՐԲԵՐԻ
ԵԿԵՂԵՑԻ

ARMENIAN
4 02356 81201 4
356812010